3YAA78495

室内機

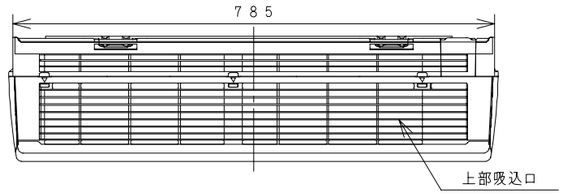

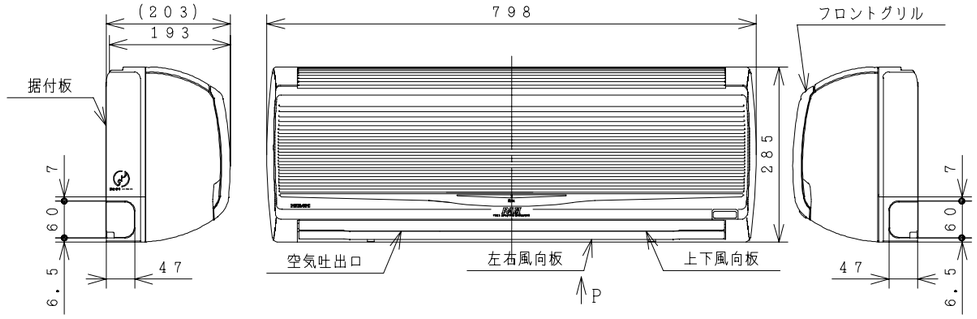

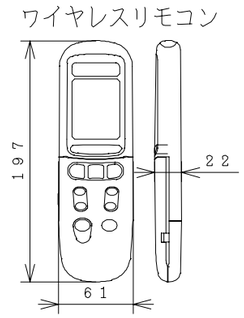

Pから見る（下引配管位置）

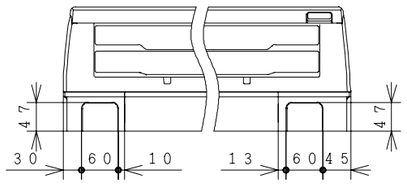

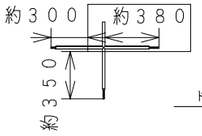

背面から見る
（配管引出寸法）

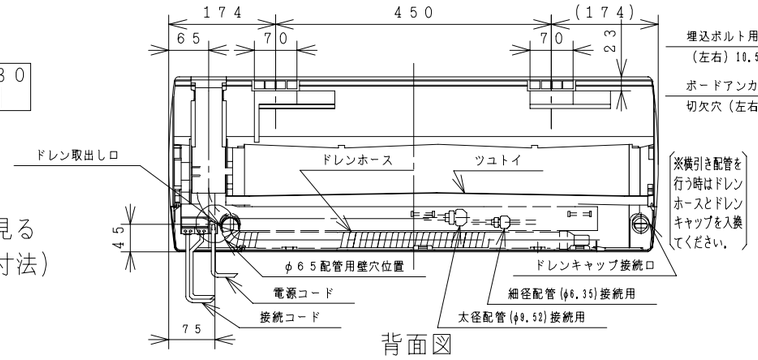

背面図

据付板　天井面（回縁）

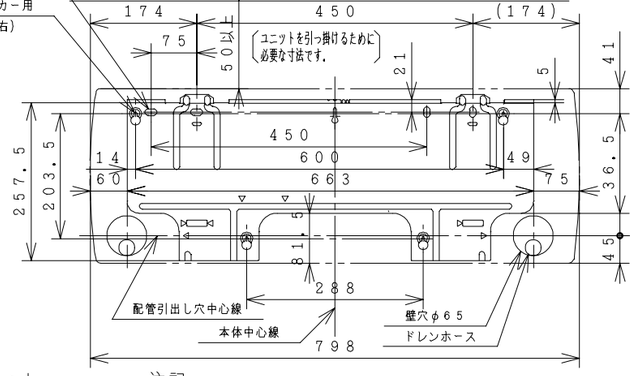

室外機

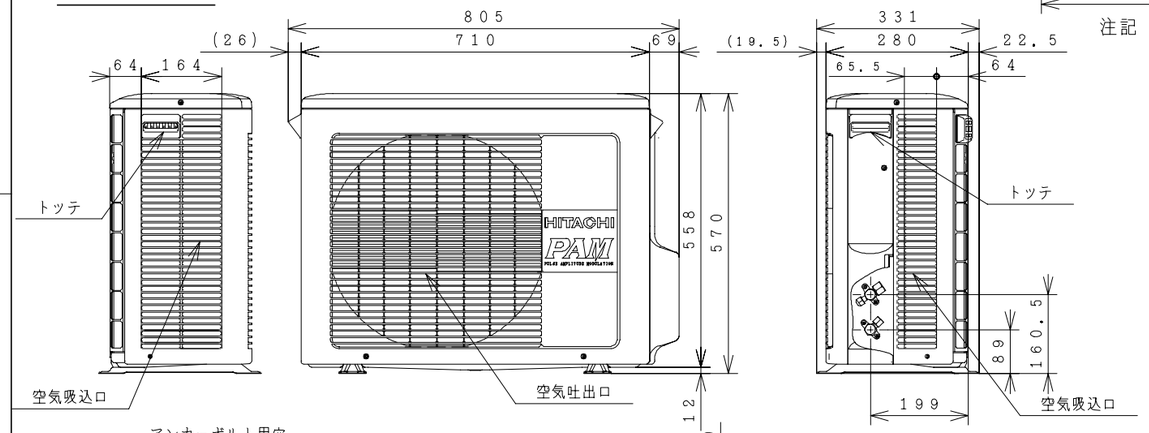

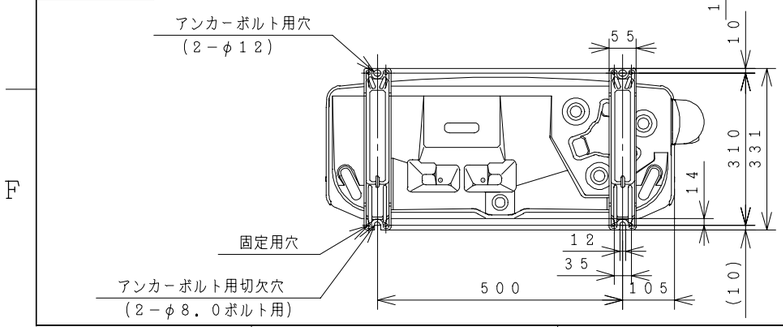

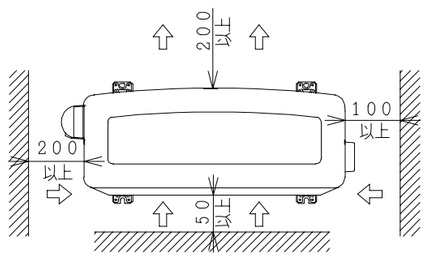

サービススペース

注記

1. 室内機のサービススペースは左右が100mm、上は50mm必要です。
2. 配管は太径、細径とも断熱してあるものを使用します。
3. 配管は長さ12m以内です。
4. 室内・室外機の配管落差は8m以内です。
5. プラグの形状
6. 電源コードの長さ

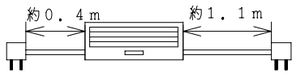

7. 接続ケーブルは、電源側がφ2.0×2、制御側がφ1.6×2またはφ2.0×2の単線Fケーブルを使用します。

室内機から電源を取る場合

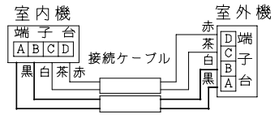

室外機から電源を取る場合

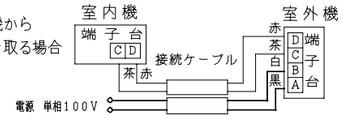

仕様表

項目 ＼ 形式			室内機 RAS−3610LX	室外機 RAC−3610LX
電源 (50/60Hz)			単相100V	
冷凍装置	圧縮機出力 (W)		−	800
	熱交換器フィン形状		スリット	コルゲート
	冷媒制御装置		−	電動膨張弁
	冷媒切換装置		−	四方弁
	冷媒	種類	フロン R410A	
		封入量 (g)	1150 g	
	過負荷保護装置		自動復帰形	
	配管	配管接続方式	フレア	
		パイプ径(外径φmm) 細径	φ6.35	
		太径	φ9.52	
		配管セット	P−24VR, P−28VR	
送風装置	ファンモータ出力 (W)		20	20
	ファン(冷房・暖房)	種類	貫流ファン	プロペラファン
		風量 (m³/h) 強風	540・680	1,550・1,530
		弱風	470・620	−
		微風	430・560	−
電気特性	運転電流 (A)	冷房	9.7	
		暖房 ヒータON	−	
		暖房 ヒータOFF	11.4	
	消費電力 (W)	冷房	960(80 ～ 1250)	
		暖房 ヒータON	−	
		暖房 ヒータOFF	1130(75 ～ 1975)	
	力率 (%)	冷房	99	
		暖房 ヒータON	−	
		暖房 ヒータOFF	99	
	始動電流 (A)	冷房	9.7	
		暖房	11.4	
	接続ケーブルの本数		4	
	電源プラグ	容量(V−A)	125V−20A	
		形状	Ⓛ	−
冷房特性	冷房能力 (kW)		3.6(0.9～4.0)	
	除湿能力 (ℓ/h)		1.9	
	冷房のめやす		10～15畳(16～25m²)	
暖房特性	暖房能力 (kW)	ヒータON	−	
		ヒータOFF	4.8(0.9～7.0)	
		低温	5.1	
	電気ヒーター (W)		−	
	暖房のめやす		11～13畳(17～22m²)	
機能	据付方式		背面引掛	−
	主操作スイッチ		プッシュボタン(ワイヤレス) RAR−2E1	
	表示ランプ		除湿・冷暖房	
	風速切換		自動, 強風, 弱風, 微風, 静	
キャビネット色			パールホワイト・メタリックブラウン	ライトベージュ
外形寸法 (mm)	高さ		285	570
	幅		798	710+95
	奥行		193+10	280+51
製品質量 (kg)			9	32
騒音(dB)(冷房・暖房)	強風		42・43	44・45
	弱風		36・35	−
	微風		28・30	−
	静		23・23	37・37
ドレン接続口 (外径φmm)			16	
付属品			壁掛据付部品一式・空清フィルター	
電源コード長さ (m)	左/右		0.4/1.1	−

● 本仕様は予告なく変更することがあります。

	署名	年月日	投影法	尺度	名称 RAS-3610LX:RAC-3610LX 構造：寸法図
製図	ムラヤマ	1999・11・08		NTS	
審査	ムラヤマ	1999・11・08	Hitachi Appliances, Inc. Tokyo Japan	栃木図番 3YAA78495	再入庫
		・ ・			入庫 1999-11 18
承認	モリモト	1999・11・08			

「2006.04.01 社名変更/Company Name change Apr.01.2006」

3YDA78496

回路図

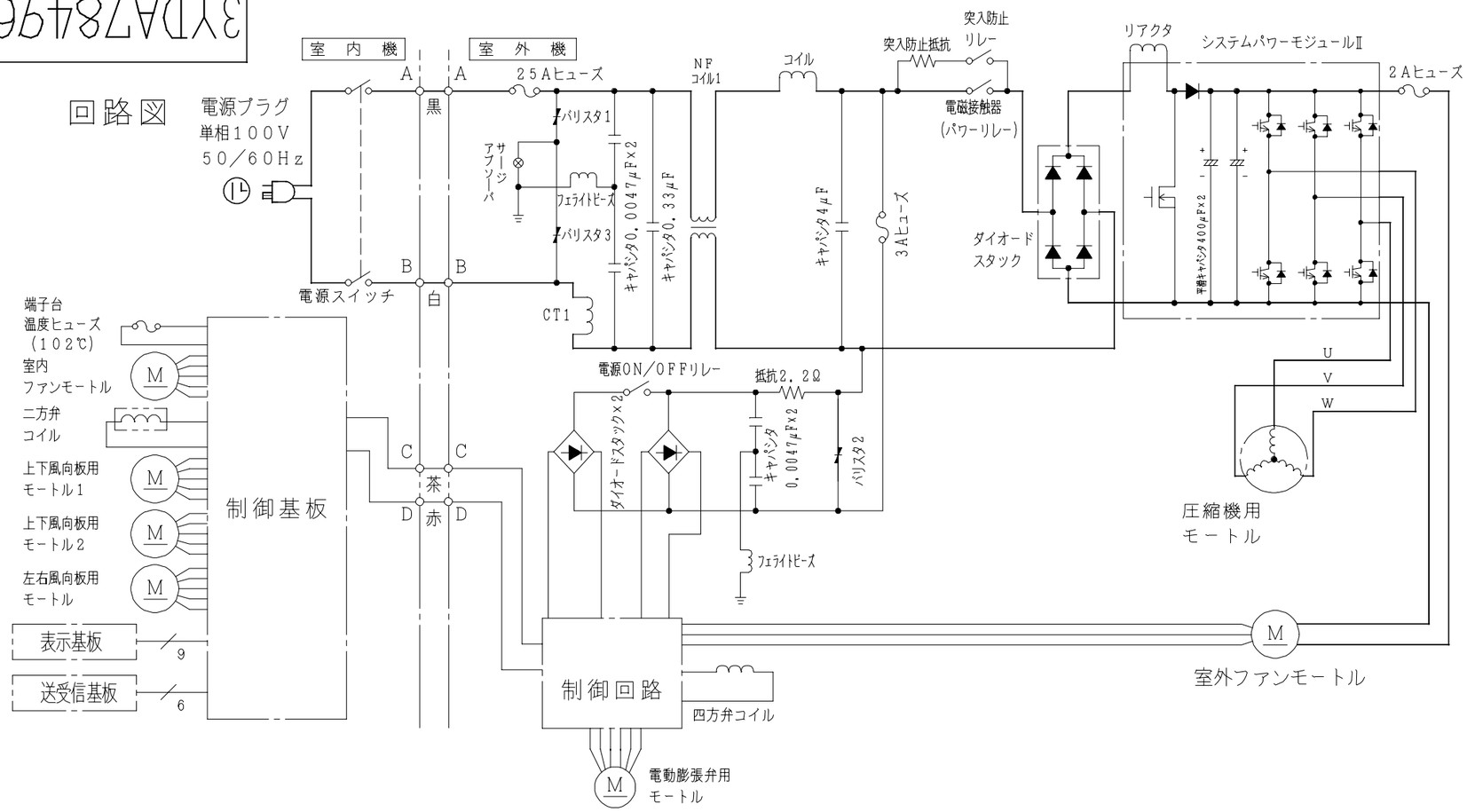

配線図　RAC－3610LX

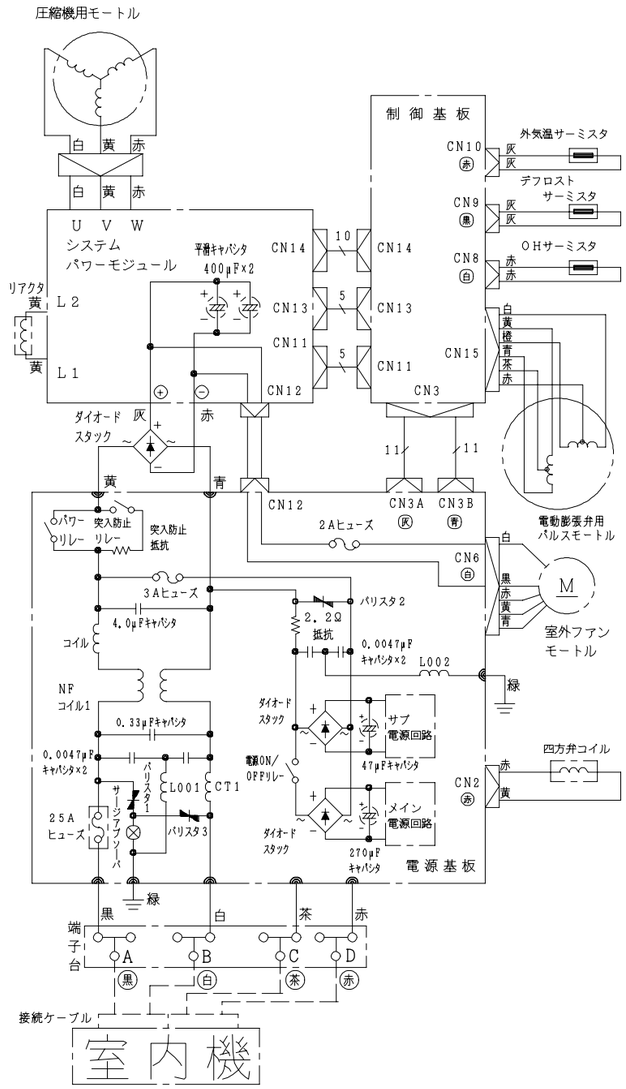

配線図　RAS－3610LX

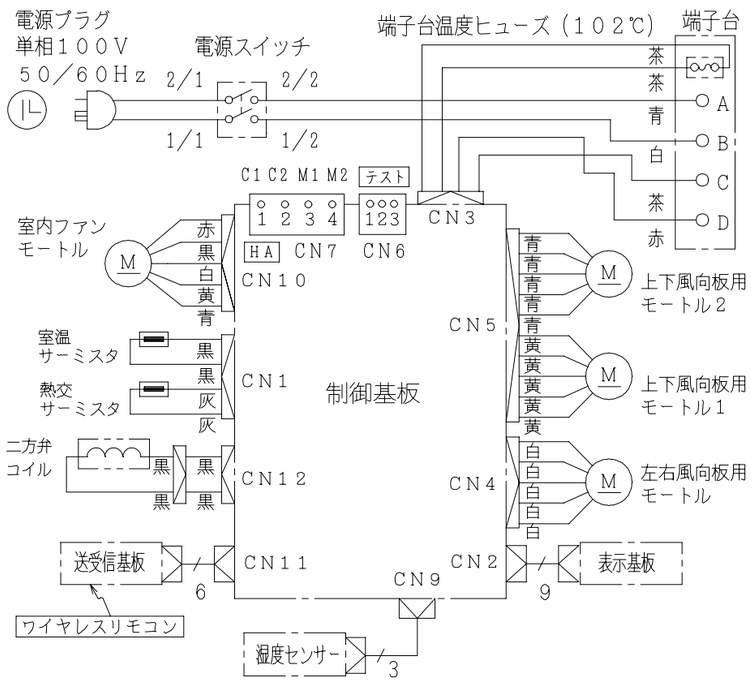

	署名	年月日	投影法	尺度	名称 RAS-3610LX:RAC-3610LX
製図	ムラヤマ	1999・11・08		NTS	回路図：配線図
審査	ムラヤマ	1999・11・08	Hitachi Appliances, Inc. Tokyo Japan		栃木図番 3YDA78496
		・　・			再入庫
承認	モリモト	1999・11・09			入庫 1999-11 18

「2006.04.01 社名変更/Company Name change Apr.01.2006」