3YAA66931

室内機

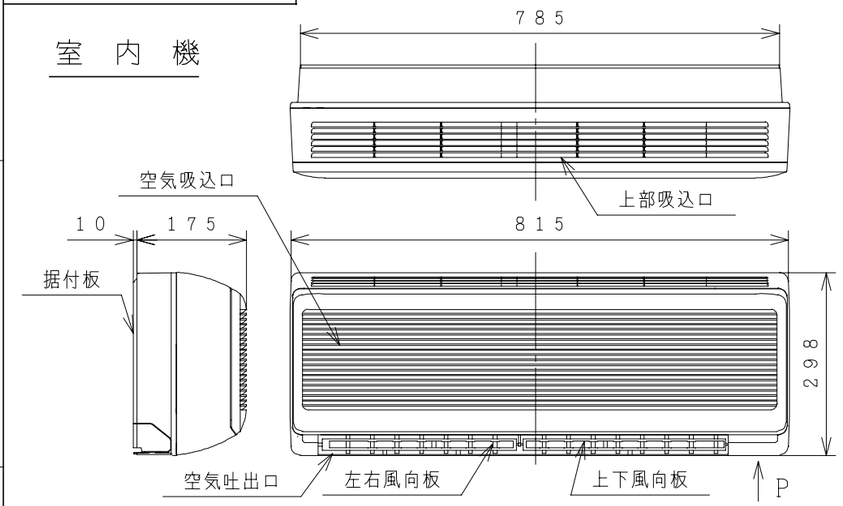

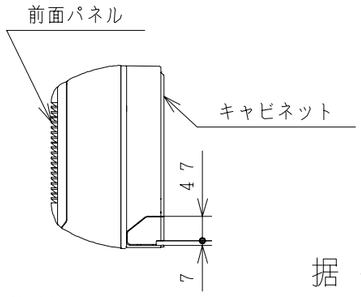

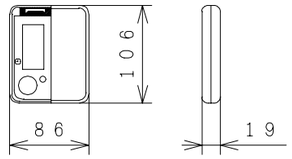

ワイヤレスリモコン

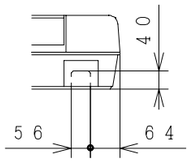

Pから見る（下引配管位置）

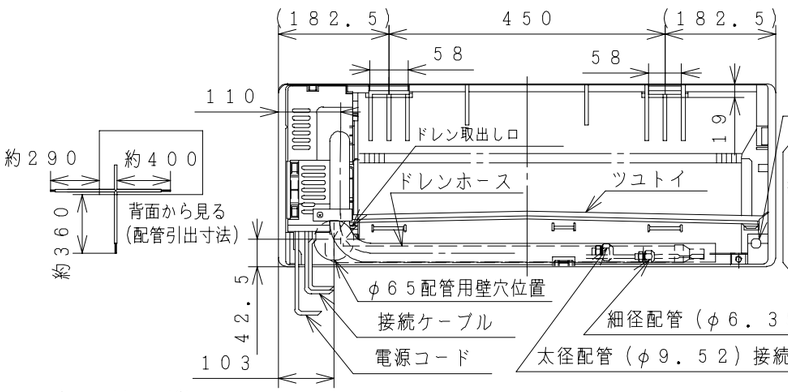

据付板

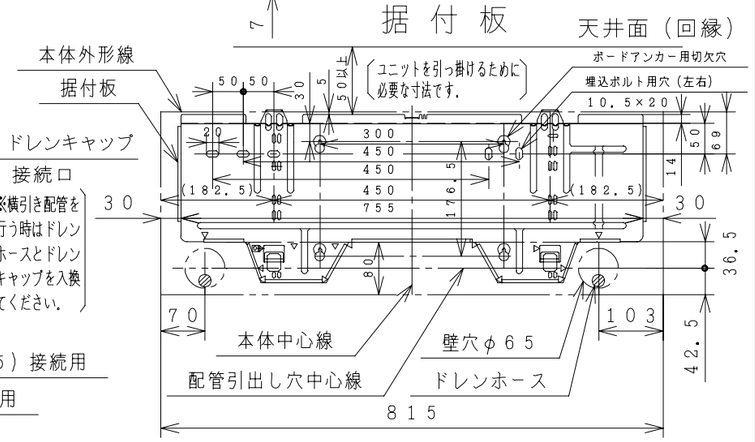

室外機

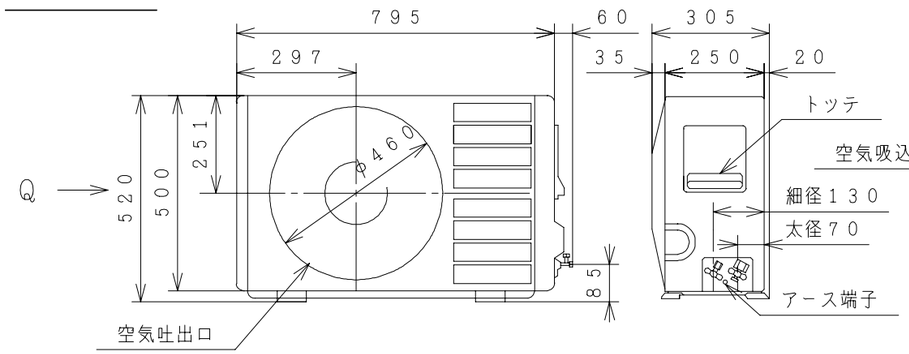

Qから見る

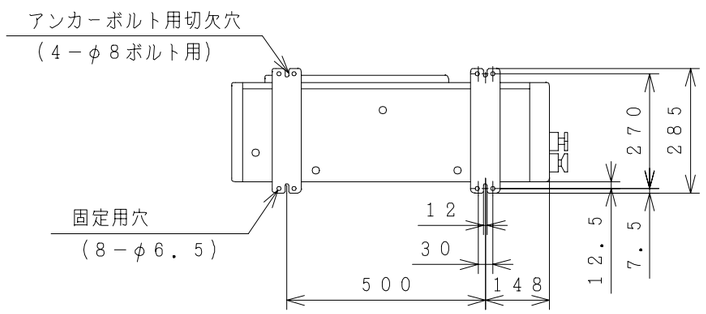

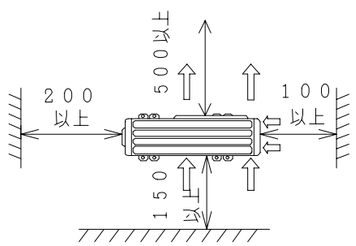

サービススペース
（室外機）

注記

1. 室内機のサービススペースは左右が100mm、上は50mm必要です。
2. 配管は太径、細径とも断熱してあるものを使用します。
3. 配管は長さ8m以内です。
4. 室内・室外機の配管落差は5m以内です。
5. プラグの形状
6. 電源コードの長さ

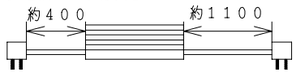

7. 接続ケーブルは、電源側がφ2.0×2、制御側φ1.6×2のFケーブルを使用します

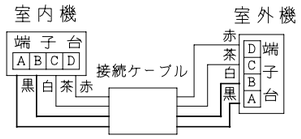

仕様表

項目 ＼ 形式			室内機 RAS-32EXM2	室外機 RAC-32EXM2
電源（50/60Hz）			単相200V	
冷凍装置	圧縮機出力（W）		－	800
	熱交換器フィン形状		アコーディオンスリット	波形フィン
	冷媒制御装置		－	キャピラリチューブ
	冷媒切換装置		－	四方弁
	冷媒	種類	フロン22	
		封入量（g）	1080（エアパージ分100g含む）	
	過負荷保護装置		自動復帰形	
	配管	配管接続方式	フレア	
		パイプ径（外径φmm） 細径	φ6.35	
		太径	φ9.52	
		配管セット	P－24VK2，28VK2	
送風装置	ファンモータ出力（W）		20	20
	ファン（冷房・暖房）	種類	貫流ファン	プロペラファン
		風量（m³/h） 強風	450・550	1620
		弱風	390・410	－
		静か	330・350	－
電気特性	運転電流（A）	冷房	6.6	
		暖房 ヒータON	10.5	
		暖房 ヒータOFF	8.0	
	消費電力（W）	冷房	1,230（150～1,450）	
		暖房 ヒータON	1,980（150～2,310）	
		暖房 ヒータOFF	1,475（150～1,805）	
	力率（%）	冷房	93	
		暖房 ヒータON	94	
		暖房 ヒータOFF	93	
	始動電流（A）	冷房	6.6	
		暖房	10.5	
	接続ケーブルの本数		4	
	電源プラグ	容量（V-A）	250V－15A	
		形状		
冷房特性	冷房能力（kW）		3.2（0.3～3.8）	
	除湿能力（ℓ/h）		1.8	
	冷房のめやす		9～13畳（15～22m²）	
暖房特性	暖房能力（kW）	ヒータON	5.0（0.3～6.5）	
		ヒータOFF	4.5（0.3～6.0）	
		低温	4.7	
	電気ヒーター（W）		505	
	暖房のめやす		11～14畳（18～23m²）	
機能	据付方式		背面引掛	－
	主操作スイッチ		ブッシュボタン（ワイヤレス）RAR－1J1	
	表示ランプ		運転，タイマー，ホットキープ，一発温風	
	風速切換		自動，強，弱，静か	
キャビネット（色，マンセルNo）			－	TベージュNo5Y7/2
外形寸法（mm）	高さ		298	520
	幅		815	795＋60
	奥行		175＋10	250＋55
製品質量（kg）			9	40
騒音（dB）（冷房・暖房）	強風		40・41	42・43
	弱風		36・37	－
	静か		32・33	－
ドレン接続口（外径φmm）			16	
付属品			壁掛据付部品一式	
電源コード長さ（m）	左/右		0.4/1.1	－

- 再封入時は、冷媒量を接続配管5m時は980g、5mを超える時は1055g封入願います。
- 本仕様は予告なく変更することがあります。

備考				投影法	尺度 NTS
入庫 94.2.22	製図	フクダ	94-02-17	名称 RAS-32EXM2:RAC-32EXM2 構造：寸法図	Hitachi Appliances, Inc. Tokyo Japan
	審査	フジ	94-02-17		栃木図番 3YAA66931
	承認	クボタ	94-02-17		

「2006.04.01 社名変更/Company Name change Apr.01.2006」