3YAA71809

室内機

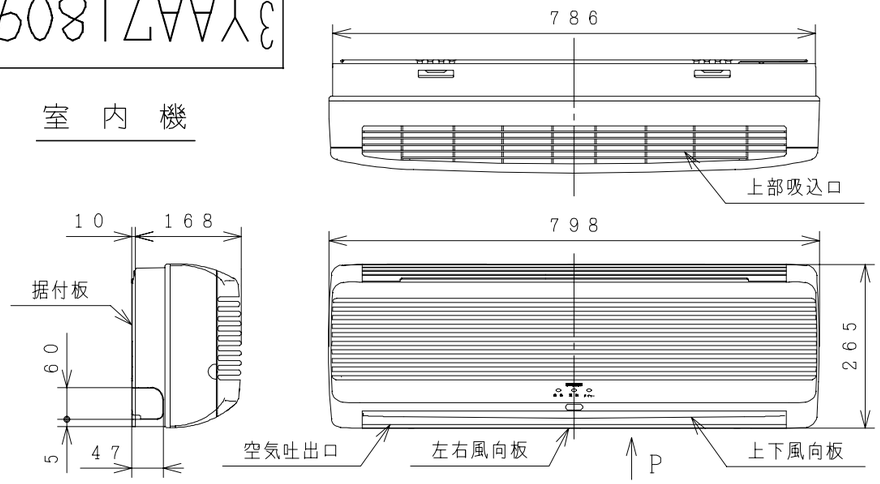

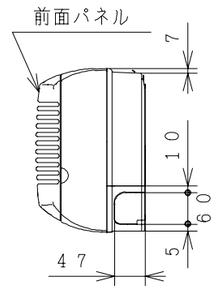

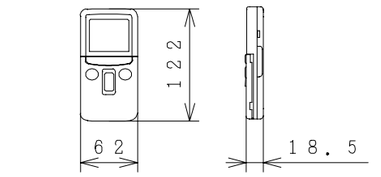

ワイヤレスリモコン

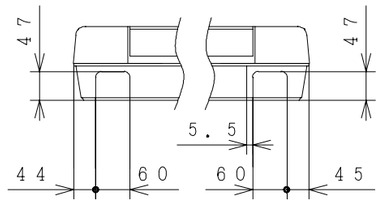

Pから見る（下引配管位置）

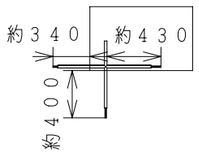

背面から見る
（配管引出寸法）

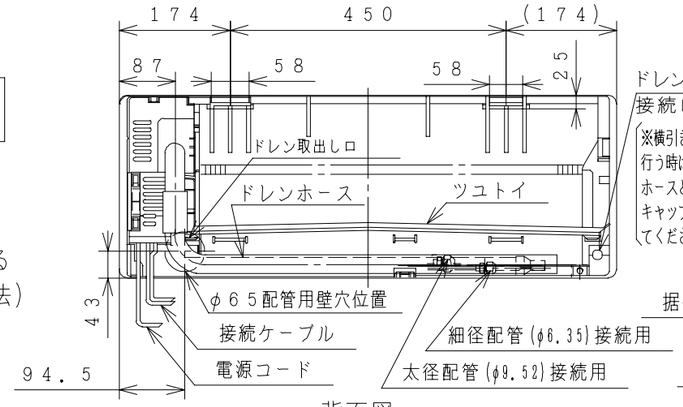

背面図

据付板

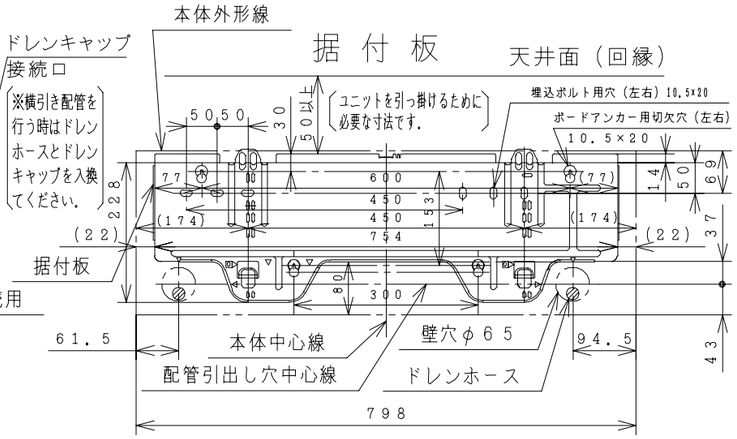

室外機

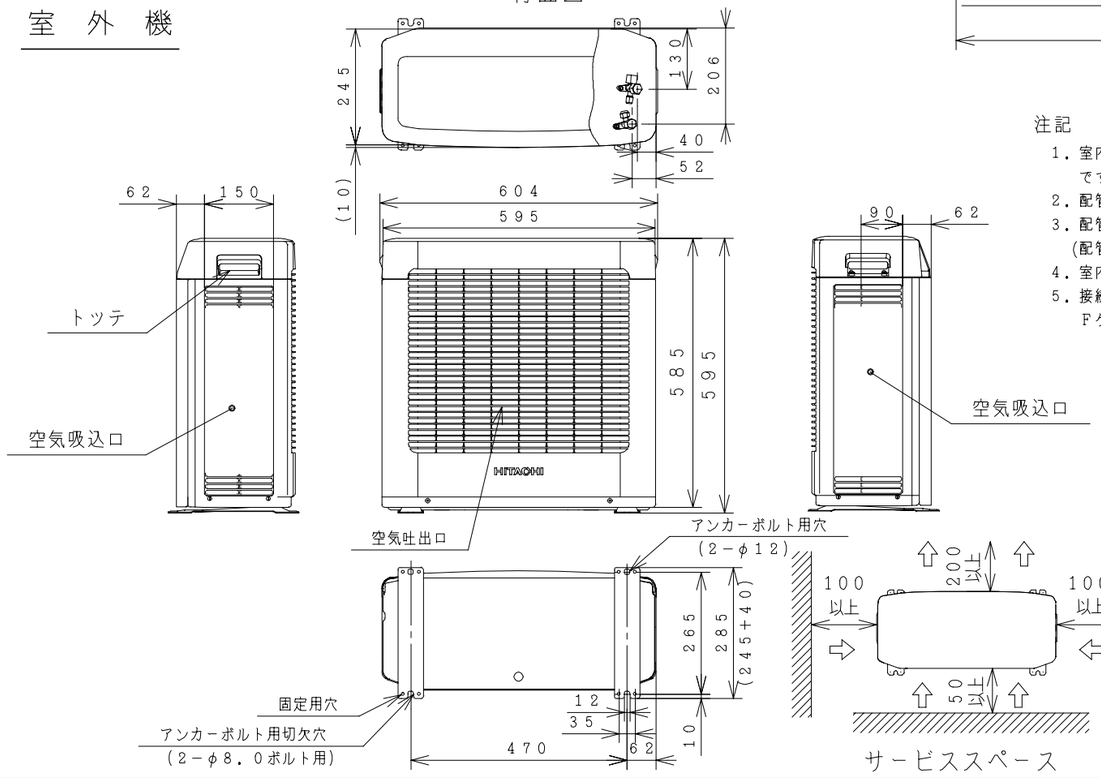

注記

1. 室内機のサービススペースは左右が100mm、上は50mm必要です。
2. 配管は太径、細径とも断熱してあるものを使用します。
3. 配管は長さ15m以内です。
（配管長が8mを超える時は15g／mの冷媒追加充填が必要です。）
4. 室内・室外機の配管落差は10m以内です。
5. 接続ケーブルは、電源側がφ2.0×2、制御側がφ1.6×2のFケーブルを使用します。

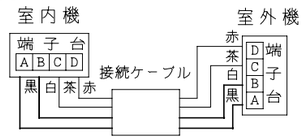

仕様表

項目			形式	室内機 RAS−289HGX	室外機 RAC−289HGX
電源（50/60Hz）				単相100V	
冷凍装置	圧縮機出力（W）			−	800
	熱交換器フィン形状			スリット	波形＋スリット
	冷媒制御装置			−	電動膨張弁
	冷媒切換装置			−	四方弁
	冷媒	種類		フロン22	
		封入量（g）		860（エアパージ分20 含む）	
	過負荷保護装置			自動復帰形	
	配管	配管接続方式		フレア	
		パイプ径（外径φmm）	細径	φ6.35	
			太径	φ9.52	
		配管セット		P−24VK2, 28VK2	
送風装置	ファンモータ出力（W）			20	20
	ファン（冷房・暖房）	種類		貫流ファン	プロペラファン
		風量（m³/h）	強風	420・540	1,200・1,200
			弱風	320・360	−
			微風	240・260	−
電気特性	運転電流（A）	冷房		9.8	
		暖房	ヒータON	−	
			ヒータOFF	13.6	
	消費電力（W）	冷房		880（110〜 995）	
		暖房	ヒータON	−	
			ヒータOFF	1,220（ 95〜1,785）	
	力率（%）	冷房		90	
		暖房	ヒータON	−	
			ヒータOFF	90	
	始動電流（A）	冷房		9.8	
		暖房		13.6	
	接続ケーブルの本数			4	
	電源プラグ	容量（V−A）		125V−20A	
		形状		Ⓛ	−
冷房特性	冷房能力（kW）			2.8（0.3〜3.2）	
	除湿能力（ℓ/h）			1.6	
	冷房のめやす			8〜12畳（13〜19m²）	
暖房特性	暖房能力（kW）	ヒータON		−	
		ヒータOFF		4.2（0.4〜5.7）	
		低温		4.1	
	電気ヒーター（W）			−	
	暖房のめやす			9〜12畳（15〜19m²）	
機能	据付方式			背面引掛	−
	主操作スイッチ			プッシュボタン（ワイヤレス）RAR−1L2	
	表示ランプ			運転、タイマー、除湿	
	風速切換			自動，強風，弱風，微風	
キャビネット（色，マンセルNo）				ホワイト（*ZNN3X）	ライトベージュ（*ZYY6E）
外形寸法（mm）	高さ			265	595
	幅			798	595＋9
	奥行			168＋10	245＋40
製品質量（kg）				7.5	30
騒音（dB）（冷房・暖房）	強風			36・40	40・42
	弱風			31・34	−
	微風			23・23	−
ドレン接続口（外径φmm）				16	
付属品				壁掛据付部品一式	
電源コード長さ（m）	左／右			0.4／1.1	−

● 本仕様は予告なく変更することがあります。

	備考				投影法	尺度
						NTS
入庫 96.4.9 庫	製図	オソト	96・03・02	名称 RAS−289HGX:RAC−289HGX 構造：寸法図	Hitachi Appliances, Inc. Tokyo Japan	栃木図番 3YAA71809
	審査	オソト	96・03・02			
	承認	ヨコヤマ	96・03・06			

「2006.04.01 社名変更/Company Name change Apr.01.2006」

3YDA71810

回路図

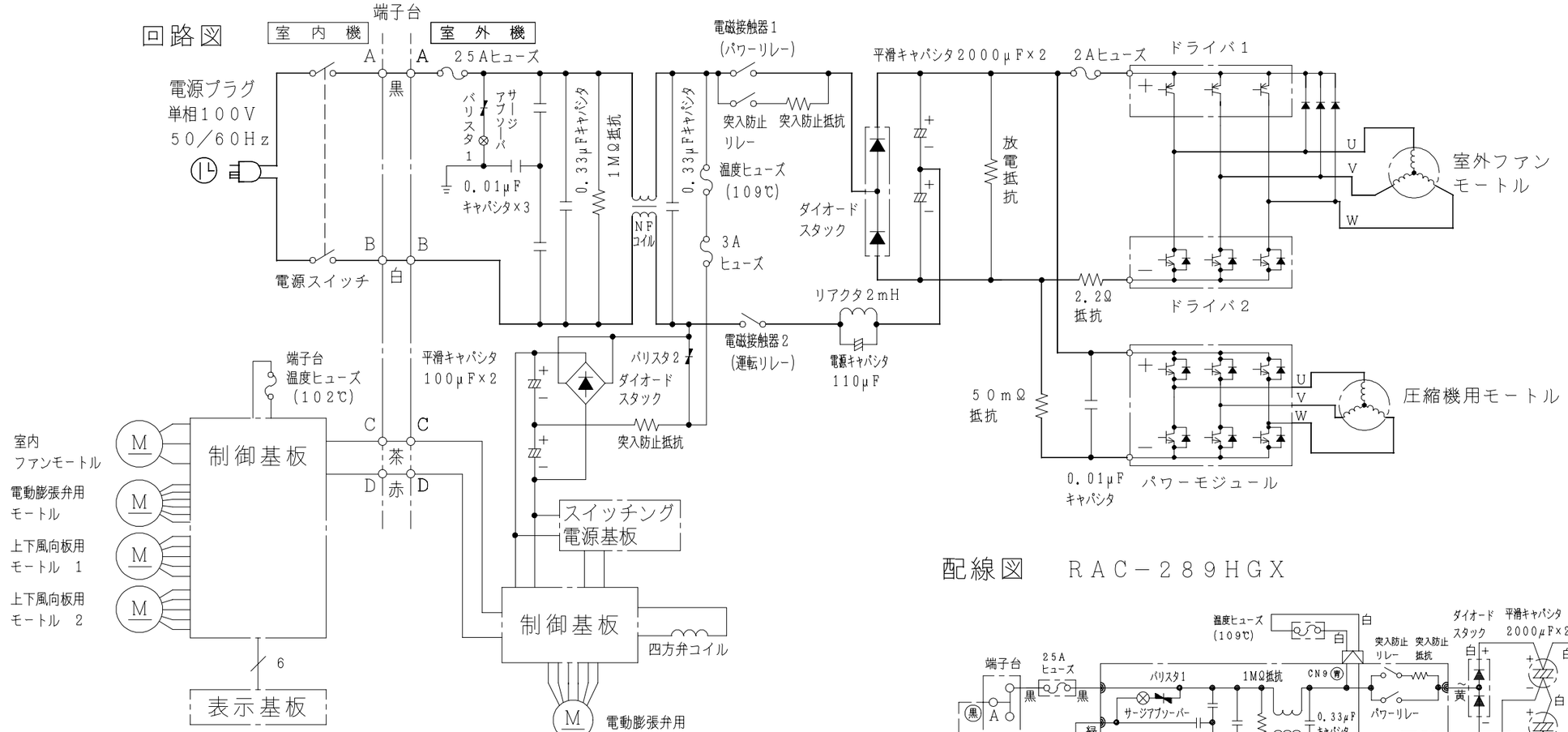

配線図　RAC－289HGX

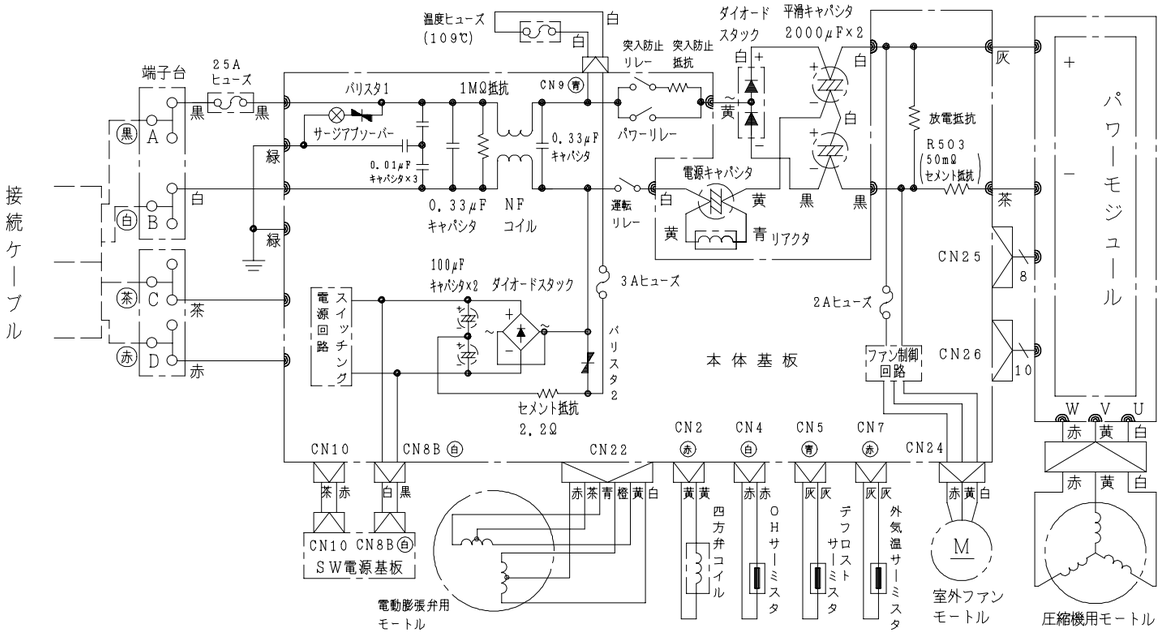

配線図　RAS－289HGX

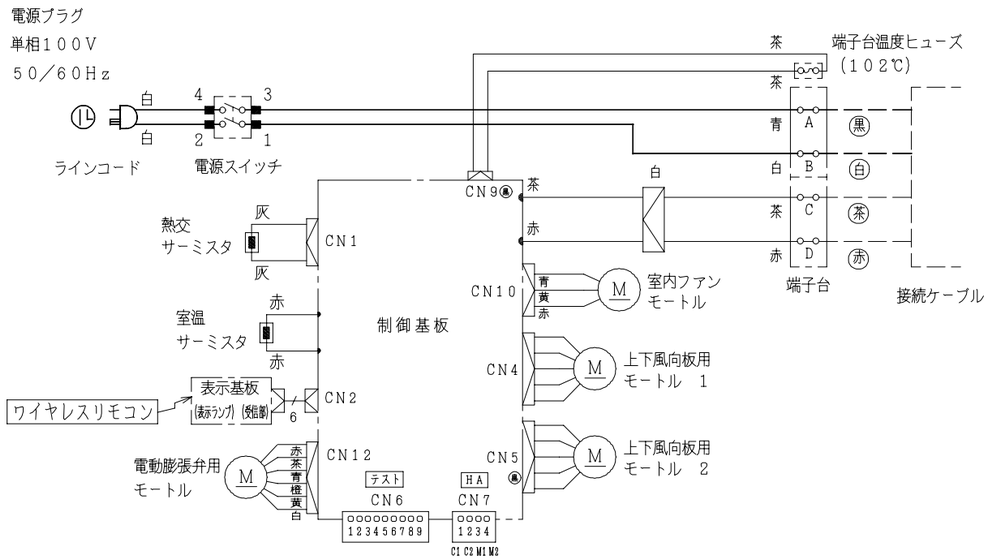

	備考				投影法	尺度
入庫 96.4.9 庫	製図	オソド	96・03・05	名称 RAS-289HGX:RAC-289HGX 回路図：配線図	Hitachi Appliances, Inc. Tokyo Japan	NTS
	審査	オソド	96・03・05			栃木図番 3YDA71810
	承認	ココヤマ	96・03・06			

「2006.04.01 社名変更/Company Name change Apr.01.2006」