3YAAA2374

室内機

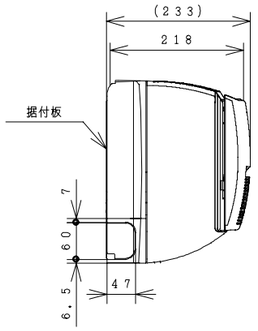

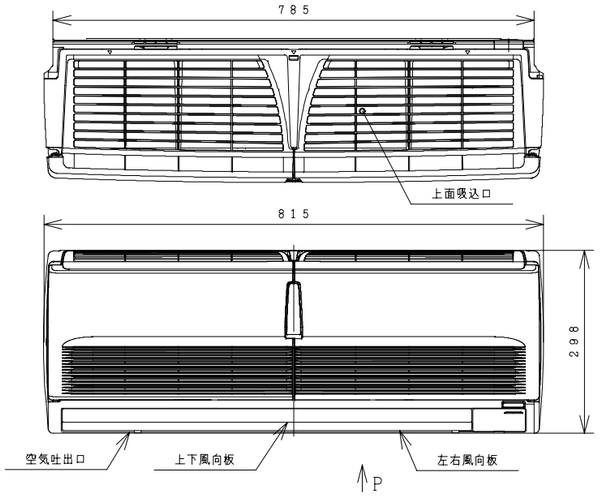

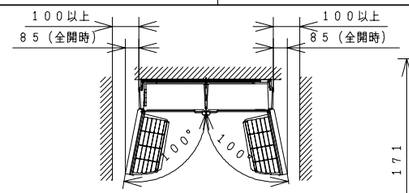

室内機サービススペース

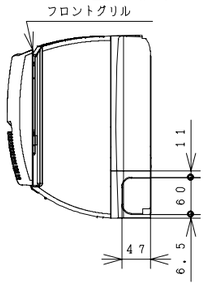

ワイヤレスリモコン

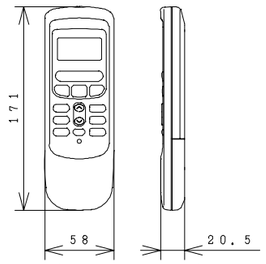

Pから見る（下引配管位置）

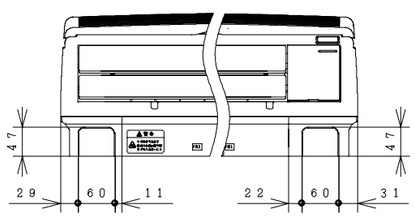

室外機

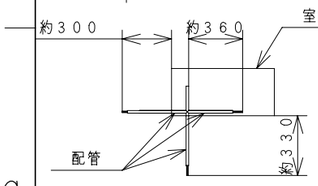

背面から見る
（配管引出寸法）

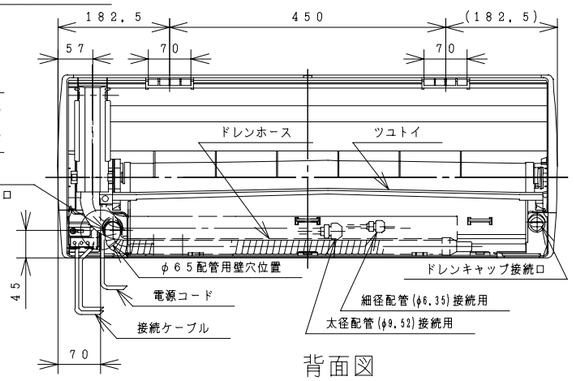

背面図

据付板　天井面（回縁）

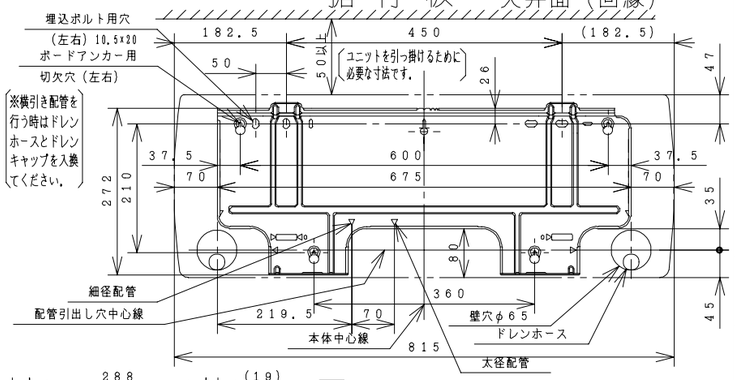

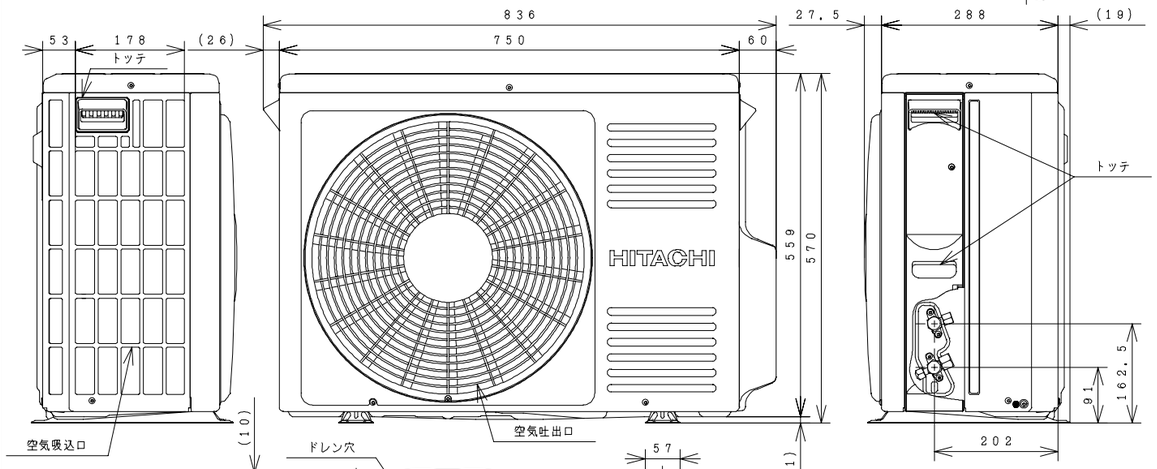

注記

1. 室内機のサービススペースは左右が100mm、上が50mm必要です。
2. 配管は太径、細径とも断熱してあるものを使用します。
3. 配管は長さ20m以内です。
4. 室内・室外機の配管落差は10m以内です。
5. プラグの形状
6. 電源コードの長さ

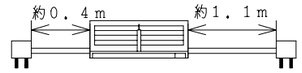

7. 接続ケーブルは、電源側がφ2.0×2、制御側がφ1.6×2またはφ2.0×2の単線Fケーブルを使用します。

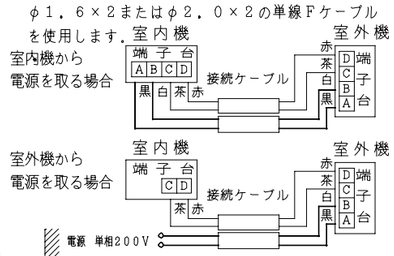

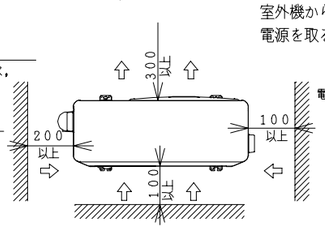

室外機サービススペース

仕様表

項目 ＼ 形式			室内機 RAS−25HNX2	室外機 RAC−25HNX2
電源（50/60Hz）			単相200V	
冷凍装置	圧縮機出力（W）		−	800
	熱交換器フィン形状		スリット	コルゲート
	冷媒制御装置		−	電動膨張弁
	冷媒切換装置		−	四方弁
	冷媒	種類	フロン R410A	
		封入量（g）	1050 g	
	過負荷保護装置		自動復帰形	
	配管	配管接続方式	フレア	
		パイプ径（外径φmm） 細径	φ6.35	
		太径	φ9.52	
		配管セット	P−24VR, P−28VR	
送風装置	ファンモータ出力（W）		20	20
	ファン（冷房・暖房）	種類	貫流ファン	プロペラファン
		風量（m³/h） 強風	520・670	1,500・1,500
		弱風	470・580	−
		微風	410・520	−
電気特性	運転電流（A）	冷房	2.6	
		暖房 ヒータON	−	
		暖房 ヒータOFF	3.6	
	消費電力（W）	冷房	470（155 ～ 1080）	
		暖房 ヒータON	−	
		暖房 ヒータOFF	645（115 ～ 1030）	
	力率（%）	冷房	90	
		暖房 ヒータON	−	
		暖房 ヒータOFF	90	
	始動電流（A）	冷房	2.6	
		暖房	3.6	
	接続ケーブルの本数		4	
	電源プラグ	容量（V−A）	250V−15A	
		形状		−
冷房特性	冷房能力（kW）		2.5（0.9～3.1）	
	除湿能力（ℓ/h）		1.4	
	冷房のめやす		7～10畳（11～17m²）	
暖房特性	暖房能力（kW）	ヒータON	−	
		ヒータOFF	3.4（0.9～4.8）	
		低温	3.5	
	電気ヒーター（W）		−	
	暖房のめやす		7～9畳（12～15m²）	
機能	据付方式		背面引掛	−
	主操作スイッチ		プッシュボタン（ワイヤレス）RAR−2L1	
	表示ランプ		除湿・運転・タイマー	
	風速切換		自動，強風，弱風，微風，静	
色調（近似マンセルNO.）			ホワイト（N9）	Tベージュ（5Y7/2）
外形寸法（mm）	高さ		298	570
	幅		815	750+86
	奥行		218+15	288+47
製品質量（kg）			9	32
騒音（dB）（冷房・暖房）	強風		42・45	45・46
	弱風		33・34	−
	微風		27・29	−
	静		23・23	−
ドレン接続口（外径φmm）			16	
付属品			壁掛据付部品一式	
電源コード長さ（m）	左/右		0.4/1.1	−

● 本仕様は予告なく変更することがあります。

	署名	年月日
製図	ハニュウ	2002・03・08
審査		・ ・
	イノウエ	2002・03・08
承認	イノウエ	2002・03・08

投影法　尺度 NTS

名称 RAS−25HNX2：RAC−25HNX2 構造：寸法図

Hitachi Appliances, Inc.
Tokyo Japan

栃木図番 3YAAA2374

再入庫

入庫 2002-03-11

「2006.04.01 社名変更/Company Name change Apr.01.2006」

3YDAA2415

回路図

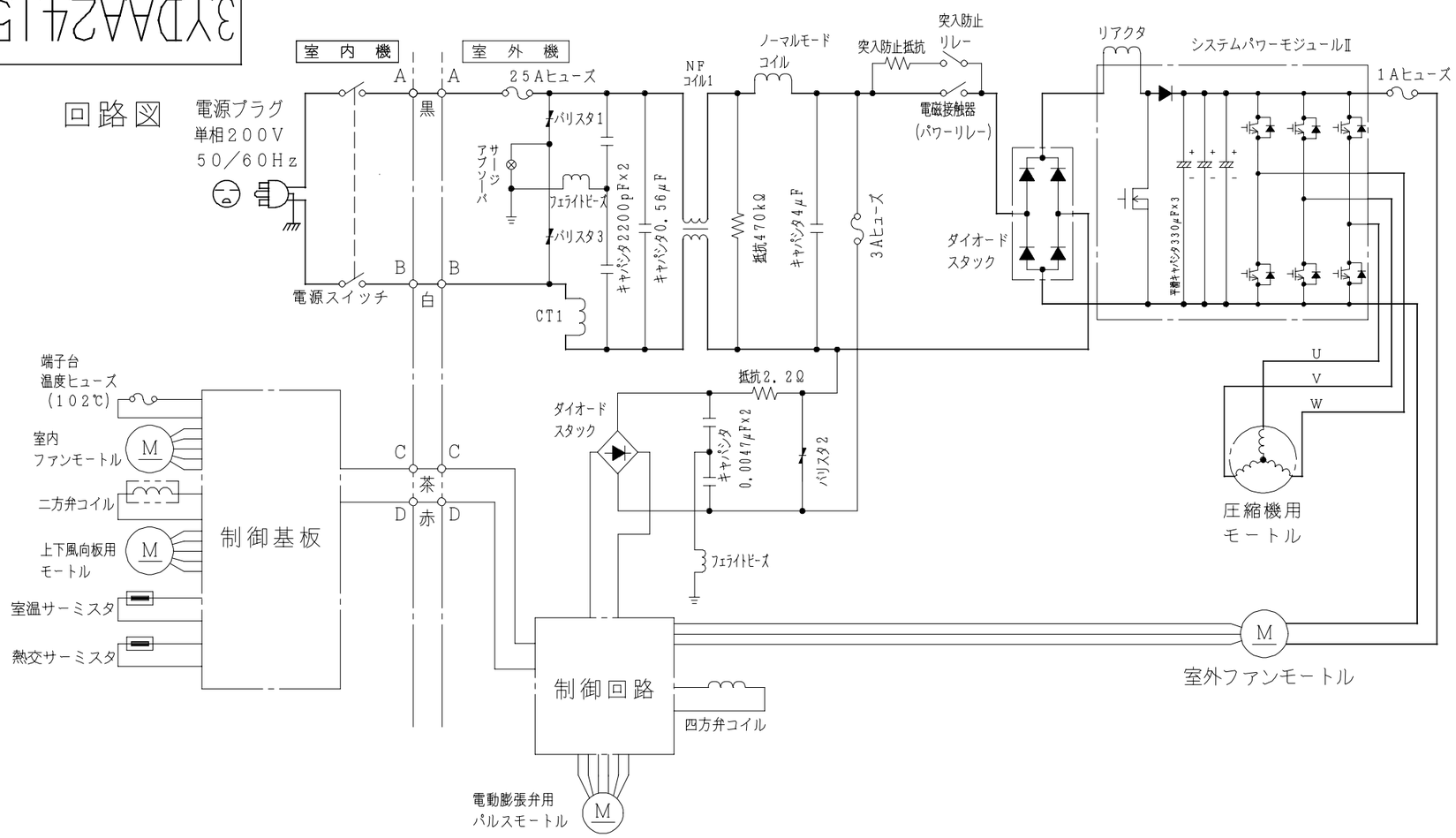

配線図　RAC－25HNX2

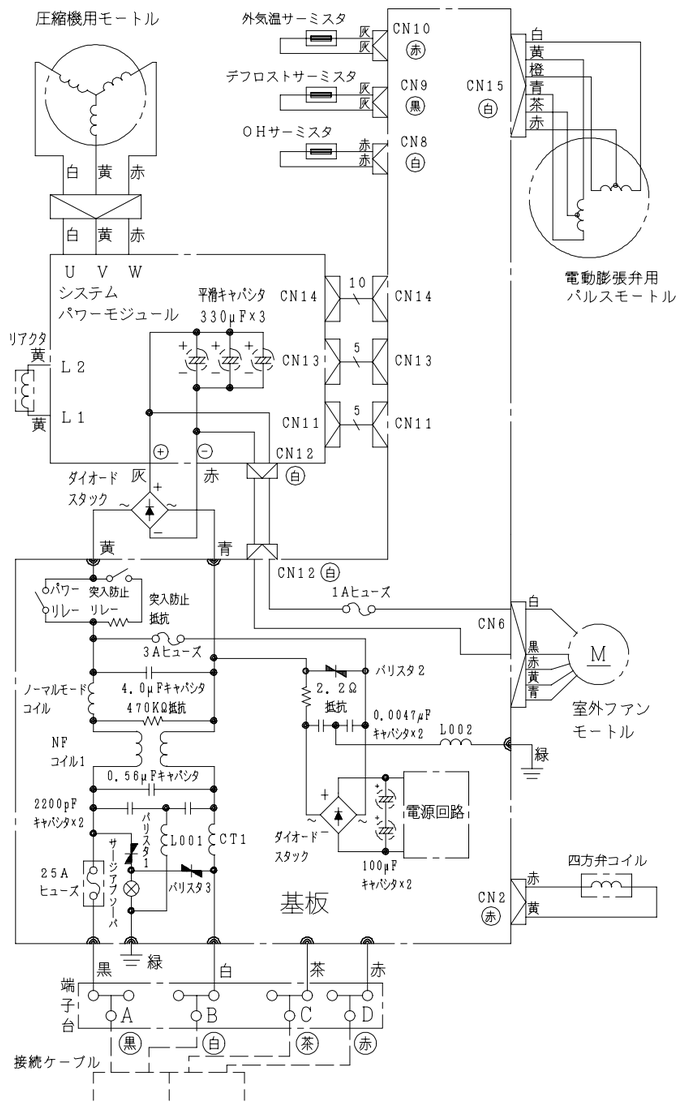

配線図　RAS－25HNX2

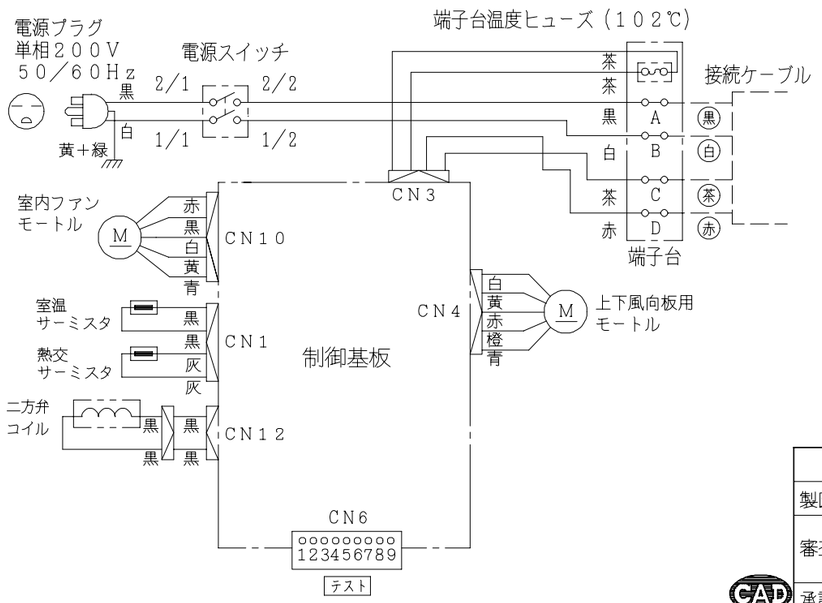

	署名	年月日	投影法	尺度	名称
製図	ハニュウ	2002・03・08		NTS	RAS-25HNX2:RAC-25HNX2 回路図:配線図
審査		・ ・	Hitachi Appliances, Inc. Tokyo Japan	栃木図番 3YDAA2415	再入庫
	イノウエ	2002・03・08			入庫 2002-03-11
承認	イノウエ	2002・03・08			

「2006.04.01 社名変更/Company Name change Apr.01.2006」