3YAA78276

室内機

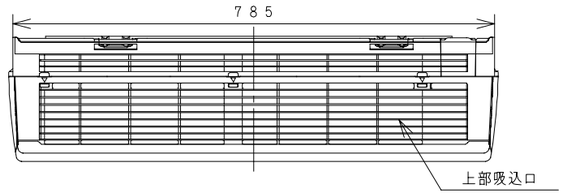

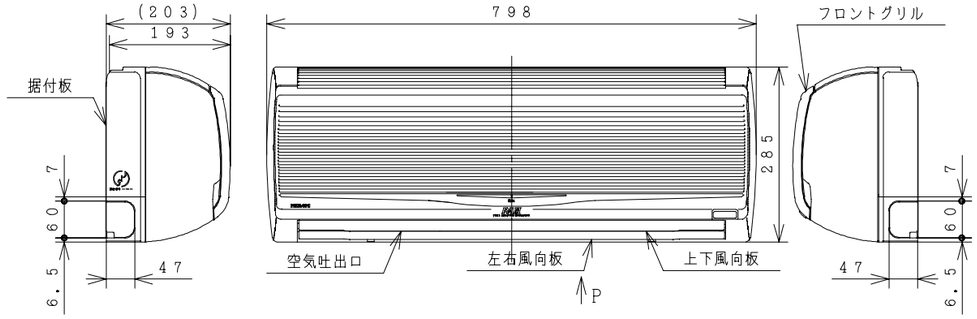

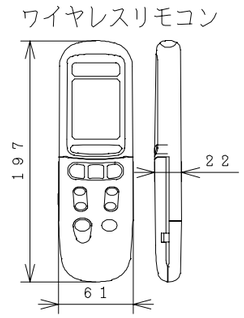

Pから見る（下引配管位置）

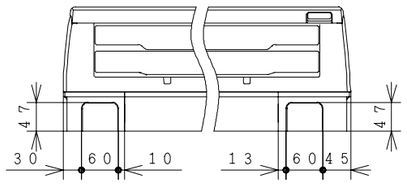

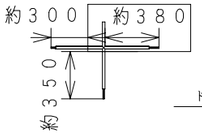

背面から見る
（配管引出寸法）

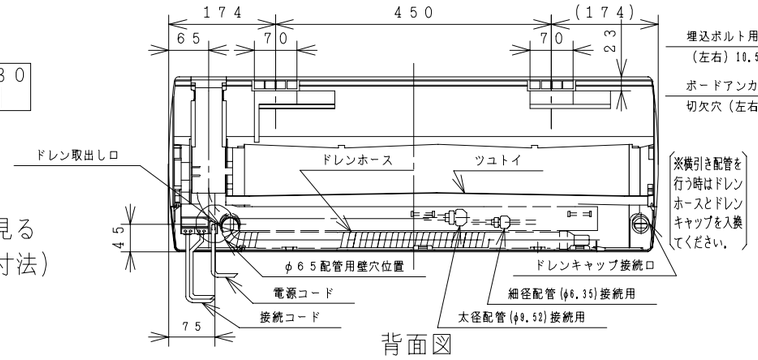

背面図

据付板　天井面（回縁）

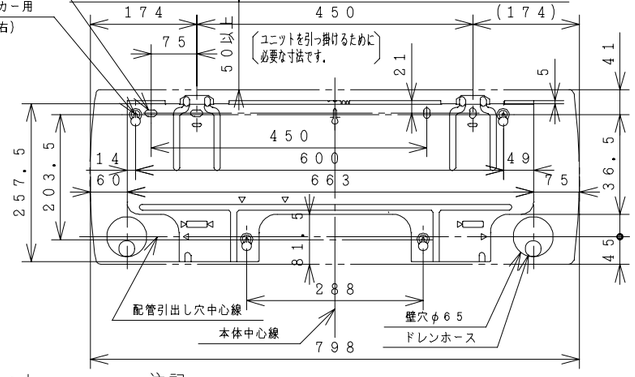

室外機

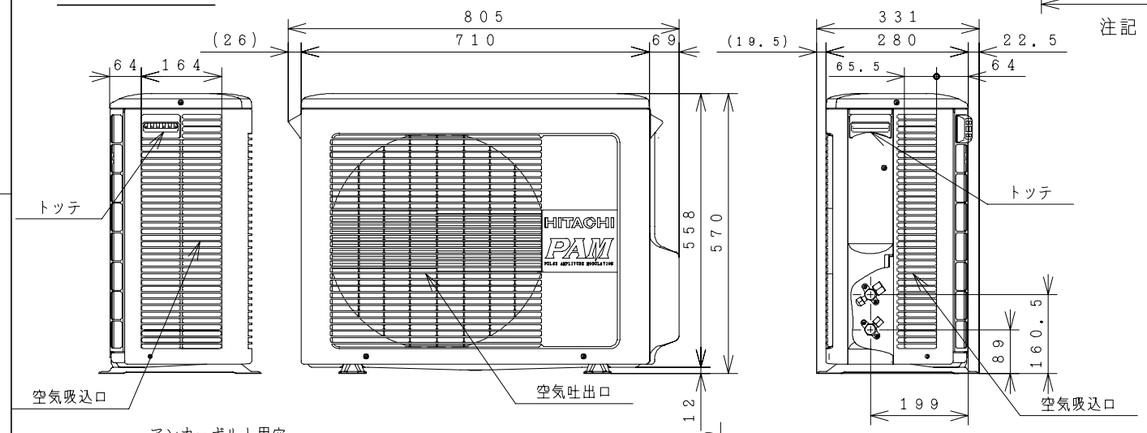

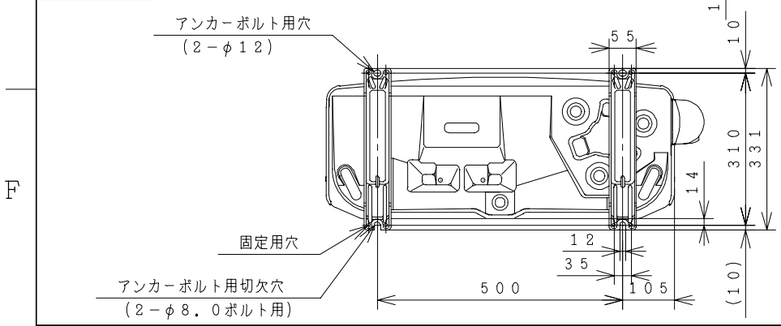

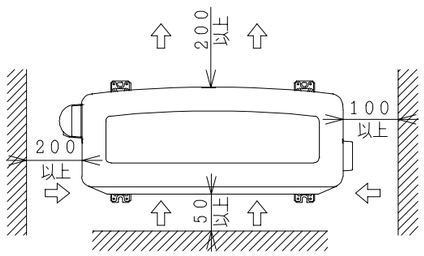

サービススペース

注記

1. 室内機のサービススペースは左右が100mm、上は50mm必要です。
2. 配管は太径、細径とも断熱してあるものを使用します。
3. 配管は長さ12m以内です。
4. 室内・室外機の配管落差は8m以内です。
5. プラグの形状
6. 電源コードの長さ

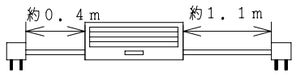

7. 接続ケーブルは、電源側がφ2.0×2、制御側がφ1.6×2またはφ2.0×2の単線Fケーブルを使用します。

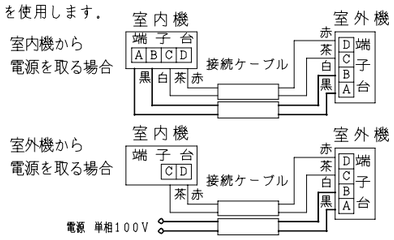

仕様表

項目			形式	室内機 RAS−2510LX	室外機 RAC−2510LX
電源（50/60Hz）				単相100V	
冷凍装置	圧縮機出力（W）			−	800
	熱交換器フィン形状			スリット	コルゲート
	冷媒制御装置			−	電動膨張弁
	冷媒切換装置			−	四方弁
	冷媒	種類		フロン R410A	
		封入量（g）		1150 g	
	過負荷保護装置			自動復帰形	
	配管	配管接続方式		フレア	
		パイプ径（外径φmm）	細径	φ6.35	
			太径	φ9.52	
		配管セット		P−24VR, P−28VR	
送風装置	ファンモータ出力（W）			20	20
	ファン（冷房・暖房）	種類		貫流ファン	プロペラファン
		風量（m³/h）	強風	500・610	1,500・1,500
			弱風	430・560	−
			微風	380・500	−
電気特性	運転電流（A）	冷房		4.8	
		暖房	ヒータON	−	
			ヒータOFF	6.8	
	消費電力（W）	冷房		480（80 ～ 700）	
		暖房	ヒータON	−	
			ヒータOFF	670（75 ～ 1660）	
	力率（%）	冷房		99	
		暖房	ヒータON	−	
			ヒータOFF	99	
	始動電流（A）	冷房		4.8	
		暖房		6.8	
	接続ケーブルの本数			4	
	電源プラグ	容量（V−A）		125V−20A	
		形状		Ⓛ	−
冷房特性	冷房能力（kW）			2.5（0.9～3.0）	
	除湿能力（ℓ/h）			1.4	
	冷房のめやす			7～10畳（11～17m²）	
暖房特性	暖房能力（kW）	ヒータON		−	
		ヒータOFF		3.6（0.9～6.3）	
		低温		4.6	
	電気ヒーター（W）			−	
	暖房のめやす			8～10畳（13～16m²）	
機能	据付方式			背面引掛	−
	主操作スイッチ			プッシュボタン（ワイヤレス）RAR−2E1	
	表示ランプ			除湿・冷暖房	
	風速切換			自動，強風，弱風，微風，静	
キャビネット色				パールホワイト・メタリックブラウン	ライトベージュ
外形寸法（mm）	高さ			285	570
	幅			798	710+95
	奥行			193+10	280+51
製品質量（kg）				9	32
騒音（dB）（冷房・暖房）	強風			39・42	43・43
	弱風			33・34	−
	微風			27・29	−
	静			23・23	37・37
ドレン接続口（外径φmm）				16	
付属品				壁掛据付部品一式・空清フィルター	
電源コード長さ（m）	左/右			0.4/1.1	−

● 本仕様は予告なく変更することがあります。

備考				投影法	尺度 NTS
入庫 99.9.28	製図	オオタ	99・09・06	名称 RAS−2510LX:RAC−2510LX 構造：寸法図	Hitachi Appliances, Inc. Tokyo Japan
	審査		・・		栃木図番 3YAA78276
	承認	モリモト	99・09・06		

「2006.04.01 社名変更/Company Name change Apr.01.2006」

3YDA78277

回路図

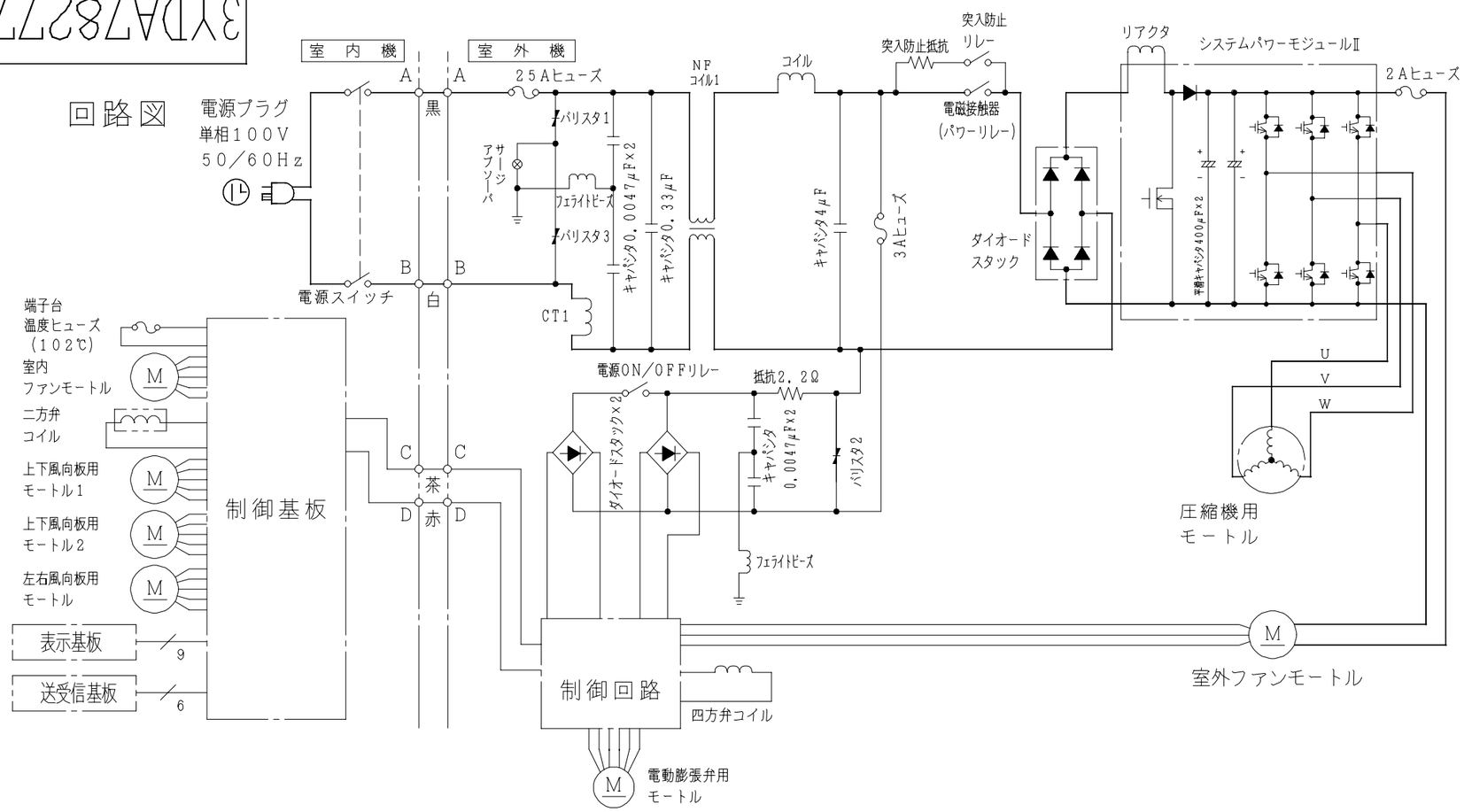

配線図　RAC−2510LX

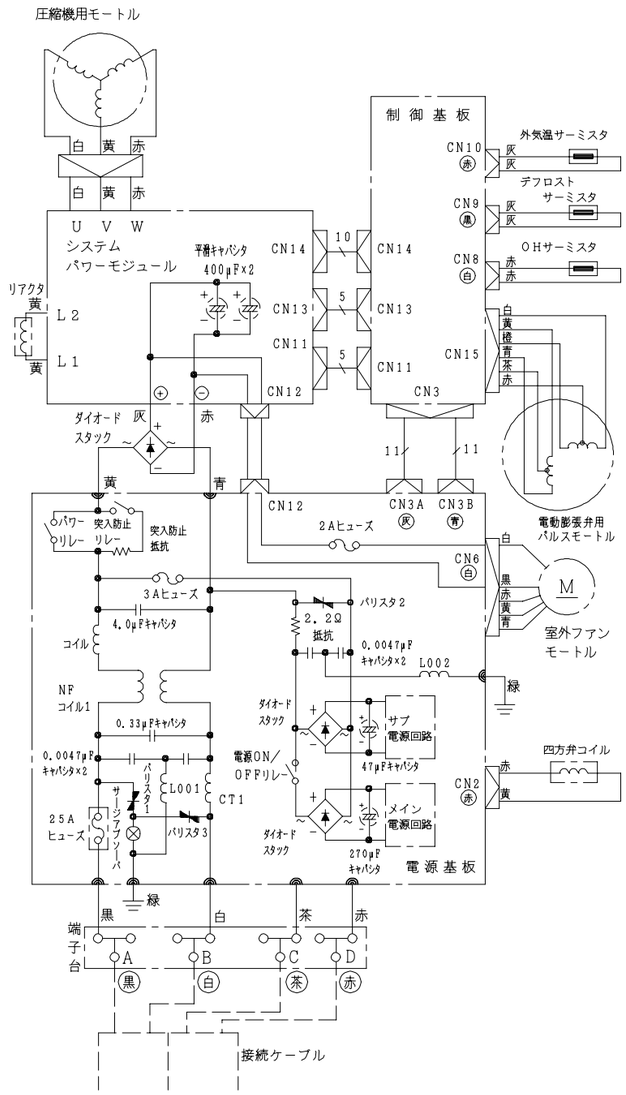

配線図　RAS−2510LX

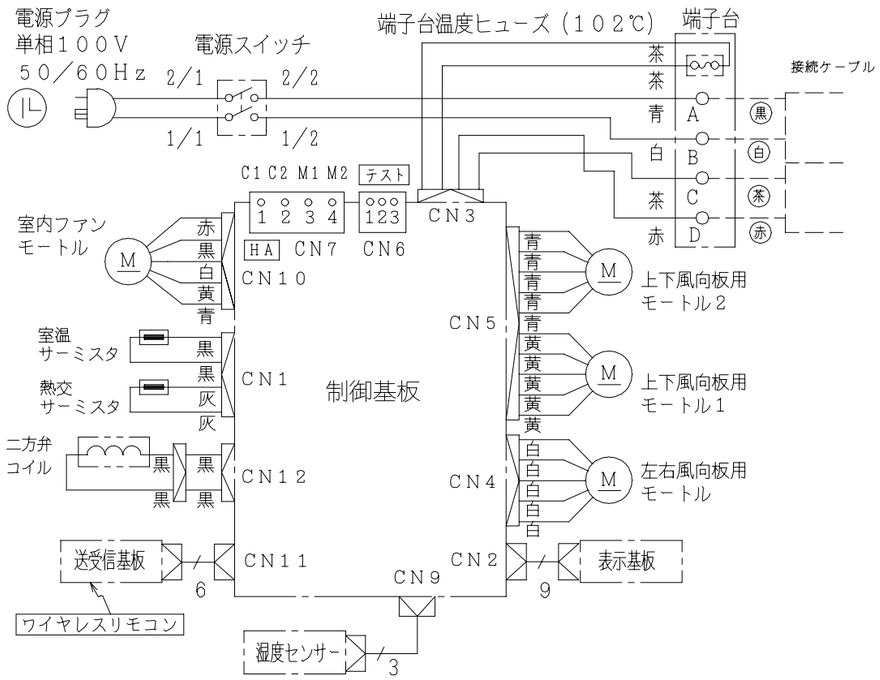

	署名	年月日	投影法	尺度	名称 RAS-2510LX:RAC-2510LX
製図	オオタ	1999・09・29		NTS	回路図：配線図
審査	モリモト	1999・09・30	Hitachi Appliances, Inc. Tokyo Japan		栃木図番 3YDA78277
		・　・			再入庫
承認	モリモト	1999・09・30			入庫 1999-10 15

「2006.04.01 社名変更/Company Name change Apr.01.2006」