3YAA77806

## 室内機

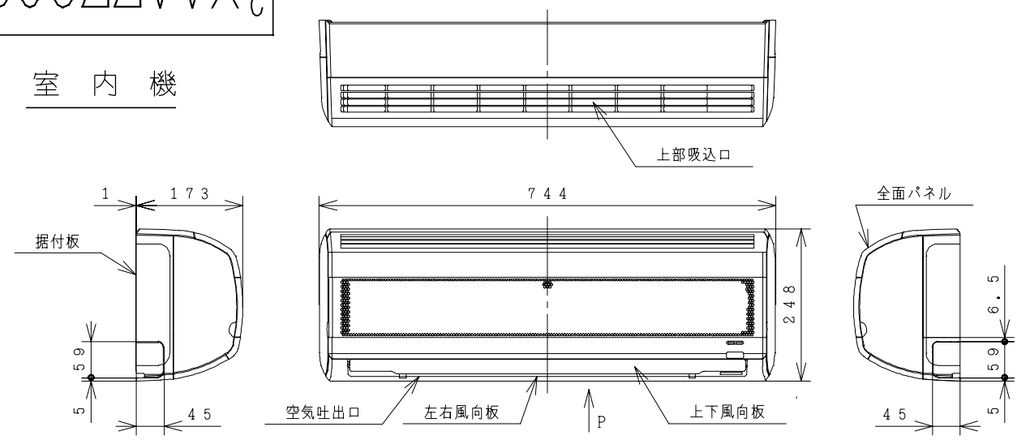


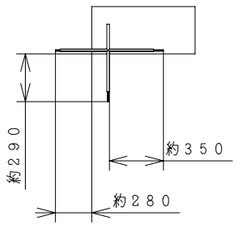


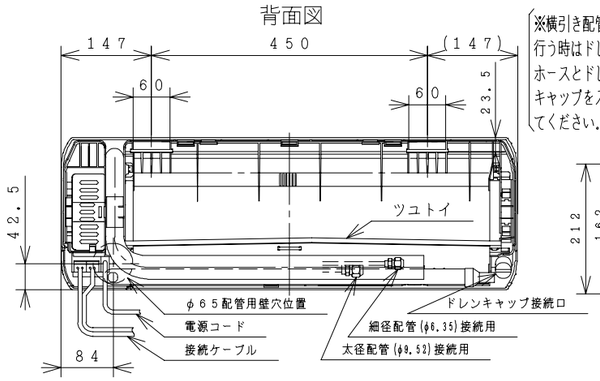


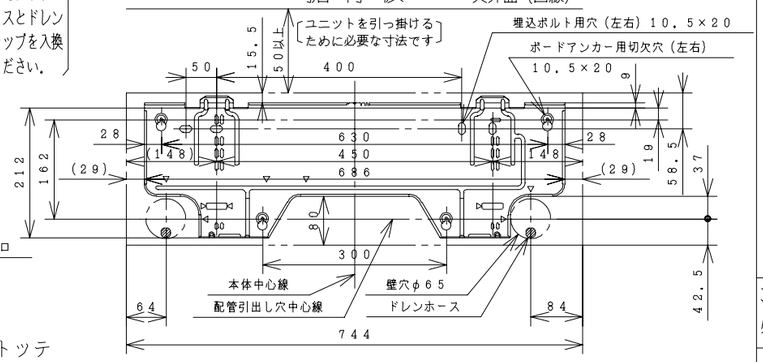


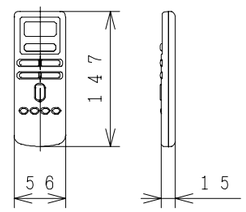


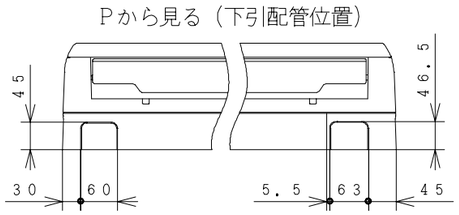


## 室外機

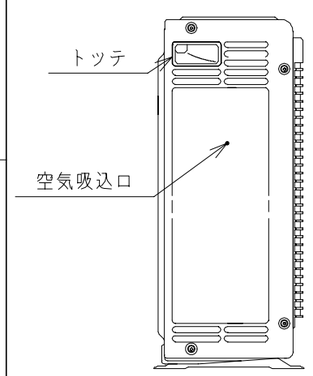


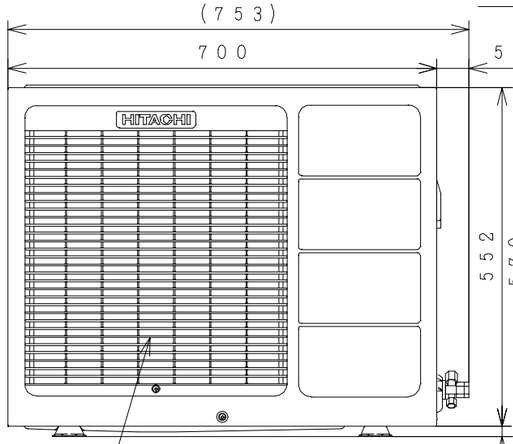


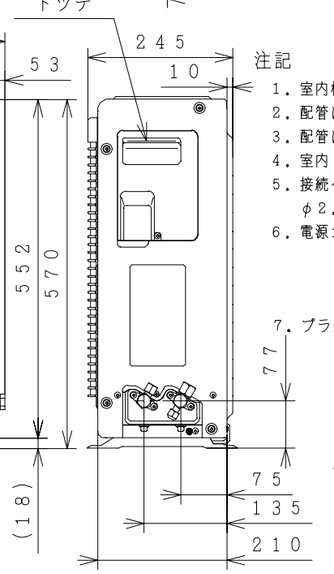


注記

1. 室内機のサービススペースは左右が100mm、上は50mm必要です。
2. 配管は太径、細径とも断熱してあるものを使用します。
3. 配管は長さ8m以内です。
4. 室内・室外機の配管落差は5m以内です。
5. 接続ケーブルは、電源側がφ2.0×2、制御側がφ1.6×2またはφ2.0×2の単線Fケーブルを使用します。
6. 電源コードの長さ

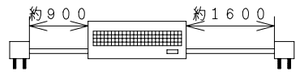


7. プラグの形状 (II)

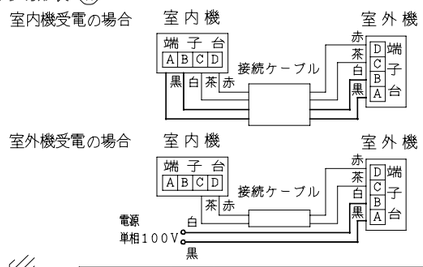


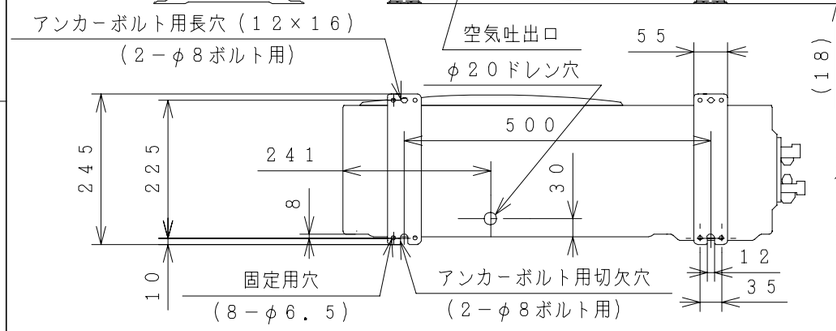


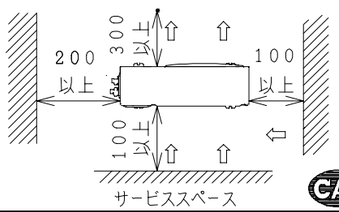


## 仕様表

| 項目 | | | 形式 | 室内機 RAS−228KXR | 室外機 RAC−228KX-1 |
|---|---|---|---|---|---|
| 電源 (50/60Hz) | | | | 単相100V | |
| 冷凍装置 | 圧縮機出力 (W) | | | − | 700 |
| | 熱交換器フィン形状 | | | アコーディオン | コルゲート |
| | 冷媒制御装置 | | | − | キャピラリチューブ |
| | 冷媒切換装置 | | | − | 四方弁 |
| | 冷媒 | 種類 | | HCFC−22 | |
| | | 封入量 (g) | | 560 (エアパージ分20g含む) | |
| | 過負荷保護装置 | | | 自動復帰形 | |
| | 配管 | 配管接続方式 | | フレア | |
| | | パイプ径(外径φmm) | 細径 | φ6.35 | |
| | | | 太径 | φ9.52 | |
| | | 配管セット | | P−24VK2, 28VK2 | |
| 送風装置 | ファンモータ出力 (W) | | | 20 | 20 |
| | ファン(冷房・暖房) | 種類 | | 貫流ファン | プロペラファン |
| | | 風量 (m³/h) | 強風 | 360・480 | 1200/1200 |
| | | | 弱風 | 320・410 | − |
| | | | 微風 | 280・340 | − |
| 電気特性 | 運転電流 (A) | 冷房 | | 10.1 | |
| | | 暖房 | ヒータ ON | − | |
| | | | ヒータ OFF | 12.6 | |
| | 消費電力 (W) | 冷房 | | 910 (320〜1,100) | |
| | | 暖房 | ヒータ ON | − | |
| | | | ヒータ OFF | 1,130 (280〜1,310) | |
| | 力率 (%) | 冷房 | | 90 | |
| | | 暖房 | ヒータ ON | − | |
| | | | ヒータ OFF | 90 | |
| | 始動電流 (A) | 冷房 | | 10.1 | |
| | | 暖房 | | 12.6 | |
| | 接続ケーブルの本数 | | | 4 | |
| | 電源プラグ | 容量(V−A) | | 125V−15A | |
| | | 形状 | | (II) | − |
| 冷房特性 | 冷房能力 (kW) | | | 2.2 (0.9〜2.5) | |
| | 除湿能力 (ℓ/h) | | | 1.2 | |
| | 冷房のめやす | | | 6〜9畳 (10〜15m²) | |
| 暖房特性 | 暖房能力 (kW) | ヒータ ON | | − | |
| | | ヒータ OFF | | 3.2 (0.9〜3.7) | |
| | | 低温 | | 2.7 | |
| | 電気ヒーター (W) | | | − | |
| | 暖房のめやす | | | 7〜9畳 (12〜15m²) | |
| 機能 | 据付方式 | | | 背面引掛 | − |
| | 主操作スイッチ | | | ワイヤレスリモコン(プッシュボタン), RAR−1Y4 | |
| | 表示ランプ | | | 運転, タイマー | |
| | 風速切換 | | | 自動, 強風, 弱風, 微風 | |
| キャビネット(色, マンセルNo) | | | | − | TベージュNo5Y7/2 |
| 外形寸法 (mm) | 高さ | | | 248 | 570 |
| | 幅 | | | 744 | 700+53 |
| | 奥行 | | | 168+5 | 210+35 |
| 製品質量 (kg) | | | | 5.5 | 28.0 |
| 騒音 (dB) (冷房・暖房) | 強風 | | | 37・40 | 46・46 |
| | 弱風 | | | 32・36 | − |
| | 微風 | | | 28・32 | − |
| ドレン接続口 (外径φmm) | | | | 16 | |
| 付属品 | | | | 壁掛据付部品一式 | |
| 電源コード長さ (m) | 左/右 | | | 0.9/1.6 | − |

● 本仕様は予告なく変更することがあります。

| | 備考 | | | | 投影法 | 尺度 |
|---|---|---|---|---|---|---|
| | | | | | | NTS |
| 入庫 99.5.28 | 製図 | ナカオ | 99・05・14 | 名称 RAS-228KXR RAC-228KX-1 構造：寸法図 | Hitachi Appliances, Inc. Tokyo Japan | 栃木図番 3YAA77806 |
| | 審査 | ナカオ | 99・05・14 | | | |
| | 承認 | フジ | 99・05・14 | | | |

「2006.04.01 社名変更/Company Name change Apr.01.2006」

3YDA77809

## 回路図

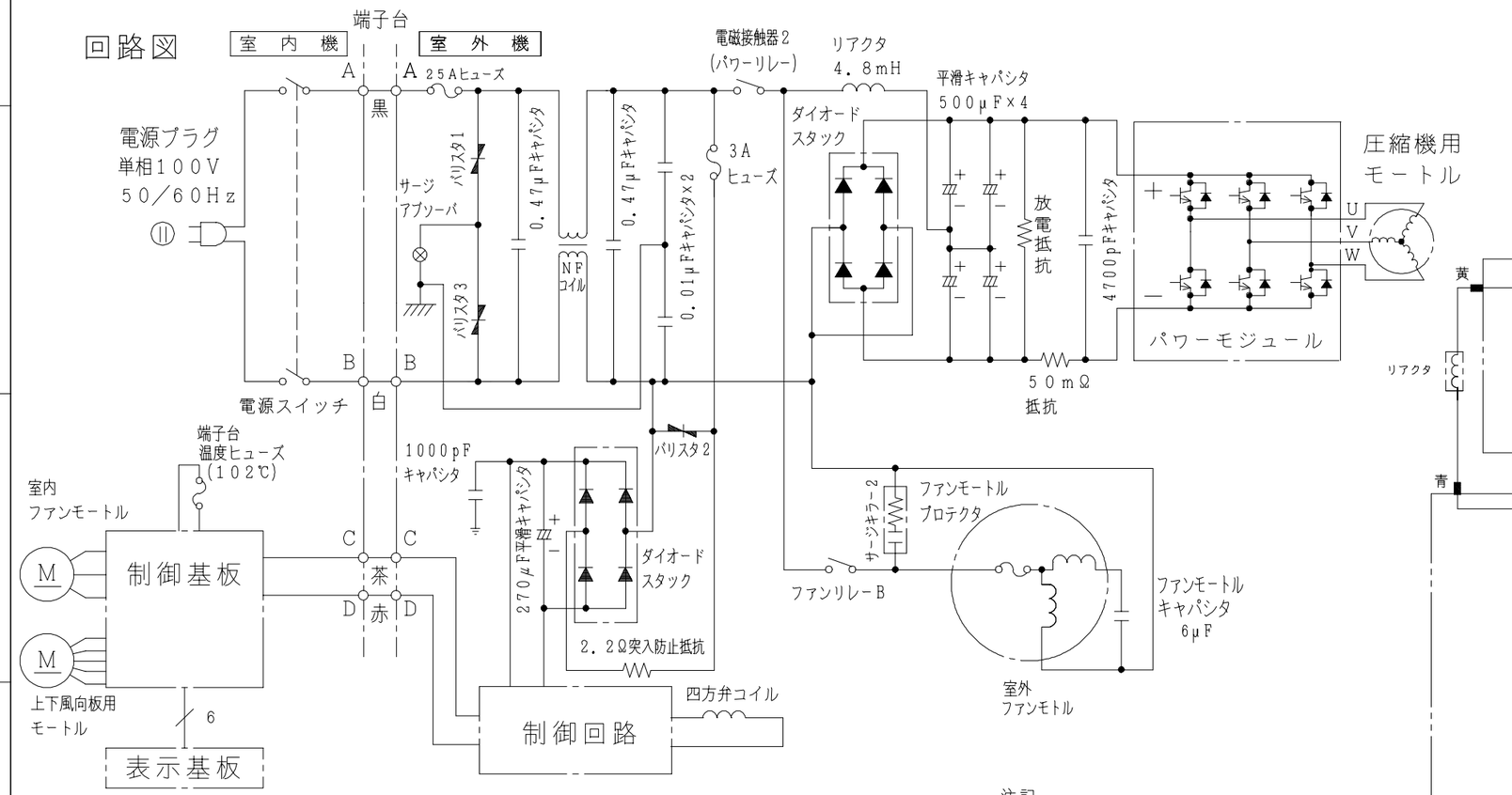


## 配線図　RAS－228KXR

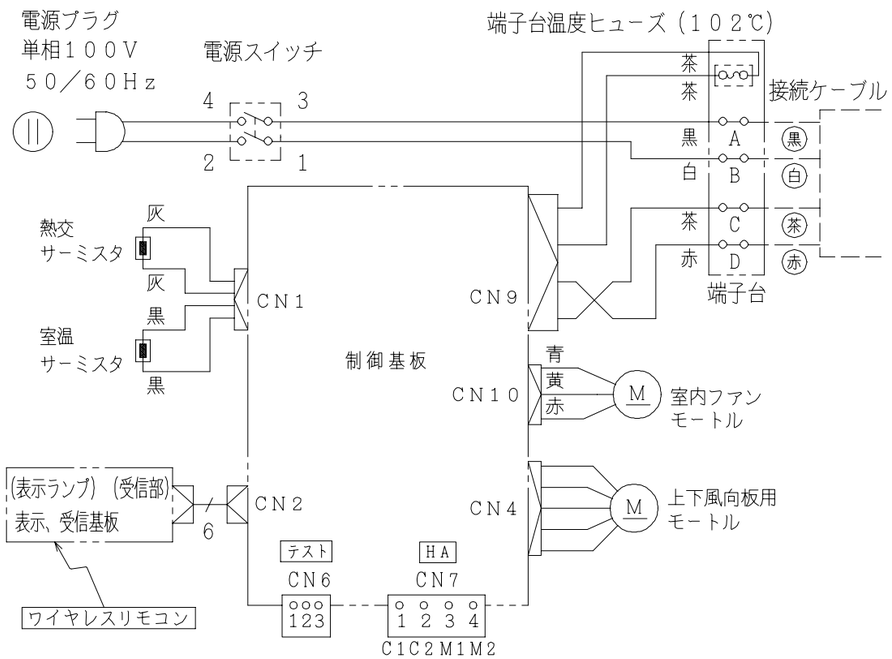


注記

1．図象は室内機から電源を取る時の回路図を示します．

## 配線図　RAC－228KX-1

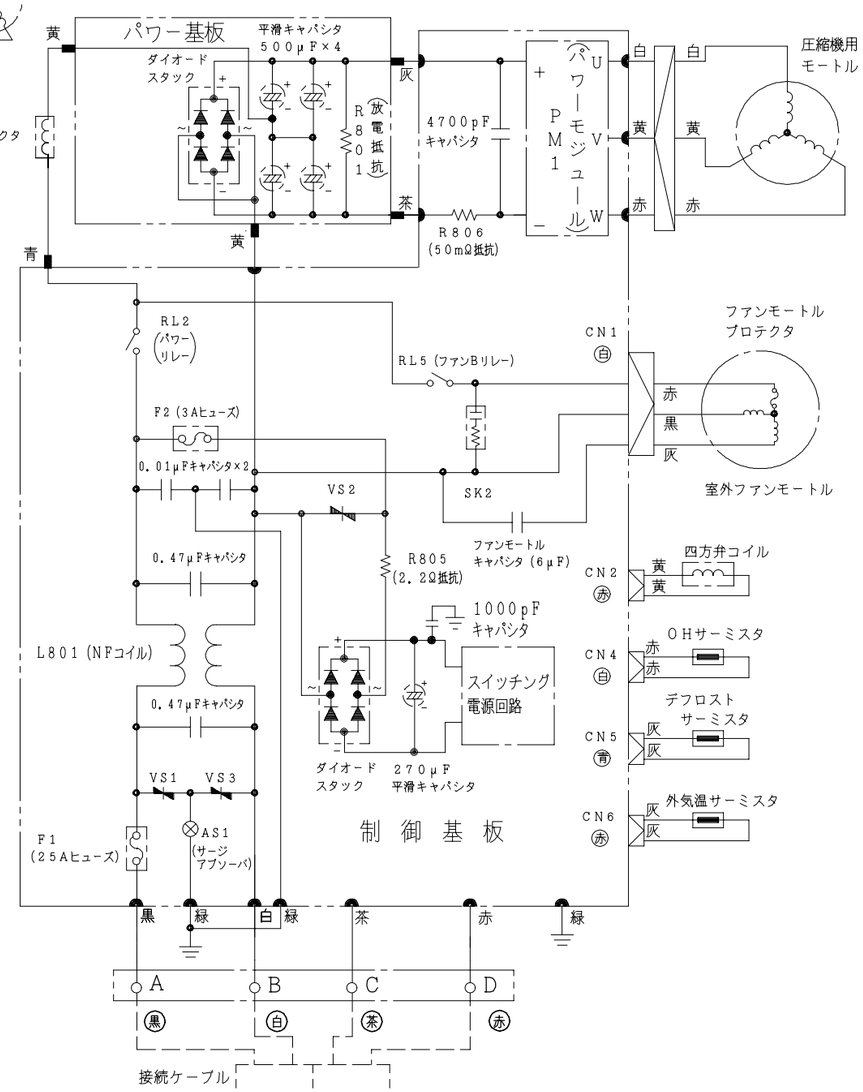


| | | | | | | |
|---|---|---|---|---|---|---|
| | 備考 | | | | 投影法 | 尺度 |
| 入庫 99.5.28 | 製図 | ナカオ | 99・05・13 | 名称 | | NTS |
| | 審査 | ナカオ | 99・05・13 | RAS-228KXR:RAC-228KX-1 | Hitachi Appliances, Inc. Tokyo Japan | 栃木図番 3YDA77809 |
| | 承認 | フジ | 99・05・14 | 回路図：配線図 | | |

CAD

「2006.04.01 社名変更/Company Name change Apr.01.2006」