NN0029875

# 日立ルームエアコン　壁掛AJGシリーズ　仕様表

RAS−AJ4025DG/RAC−AJ4025DG

| ユニット | | | | 室内ユニット | 室外ユニット |
|---|---|---|---|---|---|
| タイプ | | | | 壁掛型セパレート | |
| 型式 | | | | RAS−AJ4025DG | RAC−AJ4025DG |
| 電源（50／60Hz） | | | | 単相200V | |
| 冷房 | 定格 | 能力 | kW | 4.0（0.5 ～ 4.5） | |
| | | 消費電力 | W | 1,430（190 ～ 1,650） | |
| | | 運転電流 | A | 8.3 | |
| | | 力率 | % | 86 | |
| 暖房 | 定格 | 能力 | kW | 5.0（0.6 ～ 7.3） | |
| | | 消費電力 | W | 1,480（195 ～ 2,655） | |
| | | 運転電流 | A | 8.6（最大 15.0） | |
| | | 力率 | % | 86 | |
| | 低温 | 能力 | kW | 5.3 | |
| | | 消費電力 | W | 2,350 | |
| 始動電流 | | | A | 8.6 | |
| 通年エネルギー消費効率 | | JISC9612:2013（区分） | | 4.9（Ⅲ） | |
| 冷凍装置 | 圧縮機出力 | | W | − | 1,100 |
| | 熱交換器フィン形状 | | | 細幅スリット | コルゲート |
| | 冷媒 | 種類 | | フロン R32 | |
| | | 封入量 | g | 740 | |
| ファン | 種類 | | | 貫流ファン | プロペラファン |
| | 風量（冷房・暖房） | 急速 | $m^3$／h | 680 ・ 780 | 1,860 ・ 1,740 |
| | | 強風 | $m^3$／h | 520 ・ 680 | − |
| | | 弱風 | $m^3$／h | 410 ・ 510 | − |
| | | 微風 | $m^3$／h | 340 ・ 400 | − |
| | | 静 | $m^3$／h | 260 ・ 260 | − |
| 音響パワーレベル運転音（冷房・暖房） | | 急速 | dB | 64 ・ 64 | 63 ・ 62 |
| | | 強風 | dB | 55 ・ 58 | − |
| | | 弱風 | dB | 49 ・ 51 | − |
| | | 微風 | dB | 45 ・ 46 | − |
| | | 静 | dB | 42 ・ 41 | − |
| 操作スイッチ 形名 | | | | ワイヤレスリモコン RAR−8P2 | |
| 電源プラグ | 容量 | | | 250V−15A | |
| | 形状 | | | ㊀ | − |
| 電源コード長さ（左／右） | | | m | 0.6／1.3 | − |
| 室内外接続ケーブル | 芯線径（φ） | | mm | 2.0 | |
| | 芯数 | | 芯 | 3 | |
| 冷媒配管 | 接続方式 | | | フレア | |
| | 液側（φ） | | mm | 6.35 | |
| | ガス側（φ） | | mm | 9.52 | |
| | 最大配管長 | | m | 30 | |
| | 最大高低差 | | m | 15 | |
| | 冷媒追加充填量 | | g | 20m超分 15g／m | |
| ドレン接続口外径（φ） | | | mm | 16 | |
| 外装色（近似マンセルNo.） | | | | スターホワイト（N9.3） | ナチュラルグレー（2.9Y7.8／1） |
| 製品寸法（高さ×幅×奥行） | | | mm | 280×780×215 | 629×799（+97）×299（+68） |
| 荷造寸法（幅×奥行×高さ） | | | cm | 82×33×26 | 93×40×67 |
| 質量（製品・荷造） | | | kg | 8.0 ・ 9.5 | 33.0 ・ 36.0 |

（1）本仕様は予告なく変更することがあります。
（2）定格冷房時の表示は、JIS条件（室内 27℃：DB・19℃：WB、室外 35℃：DB・24℃：WB）で運転した場合の数値です。
（3）定格暖房時の表示は、JIS条件（室内 20℃：DB・15℃：WB、室外 7℃：DB・ 6℃：WB）で運転した場合の数値です。
（4）低温暖房時の表示は、JIS条件（室内 20℃：DB・15℃：WB、室外 2℃：DB・ 1℃：WB）で運転した場合の数値です。
（5）能力、消費電力の（ ）内の表示は、それぞれの可変幅（最小～最大）の数値です。
（6）運転音の表示は、JIS C 9612に基づき、無響室で測定した数値です。
（7）室外ユニットの製品寸法中（ ）内の寸法について、幅方向はトッテとサービスバルブカバーの突き出し寸法を、
また、奥行方向は空気吐出口と外気温サーミスタカバーの突き出し寸法を示しています。

| SIGNATURE | | DATE | PROJECTION | SCALE | TITLE | CAD |
|---|---|---|---|---|---|---|
| DWN. | H.Onodera | 2025−03−03 | | NTS | 2025年度 AJGシリーズ 仕様表 | |
| CHKD. | I.So | 2025−03−03 | Hitachi-Johnson Controls Air Conditioning, Inc. | | TOCHIGI DWG. No. 4YAA NN0029875 | REGD. 2025 0303 |
| | | | | | | |
| APPD. | I.So | 2025−03−03 | | | | |

001

NN0029868

# 日立ルームエアコン　壁掛AJGシリーズ
## 室内ユニット　寸法図

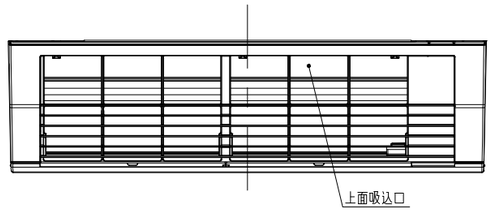


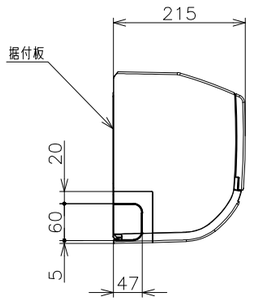


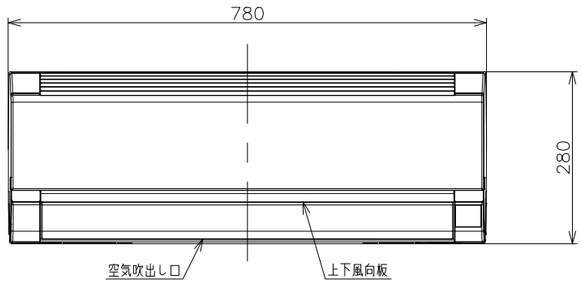


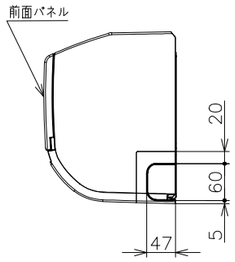


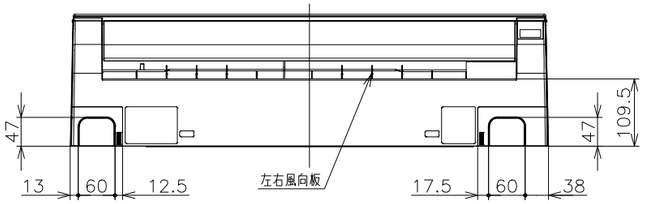


ワイヤレスリモコン

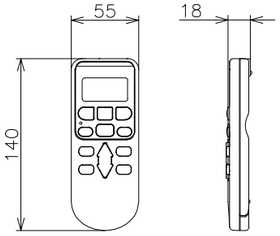


背面図

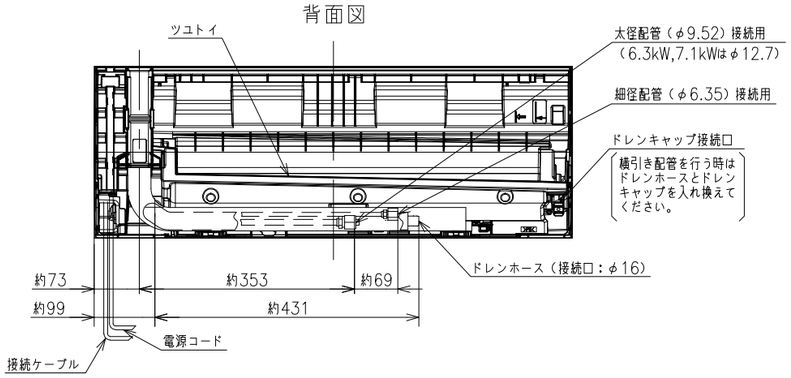


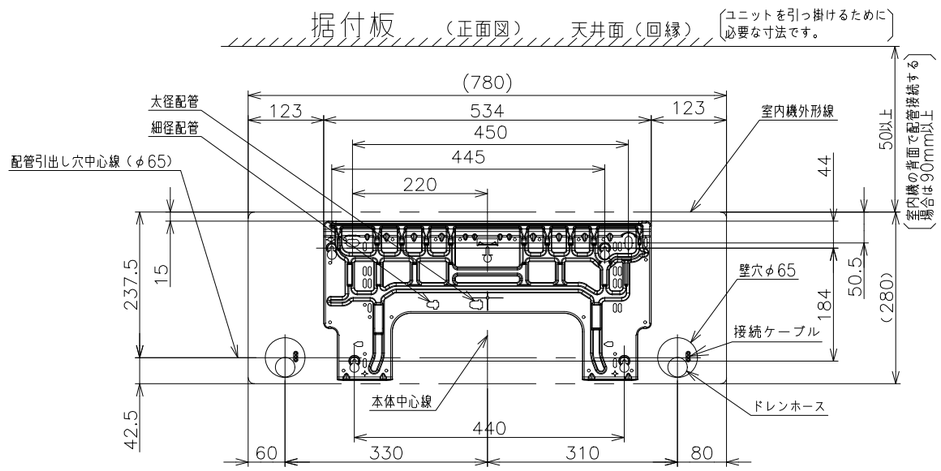


## 室内機サービススペース

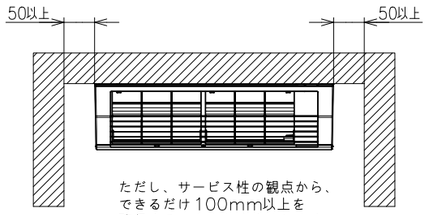


ただし、サービス性の観点から、
できるだけ100mm以上を
確保することをおすすめします。

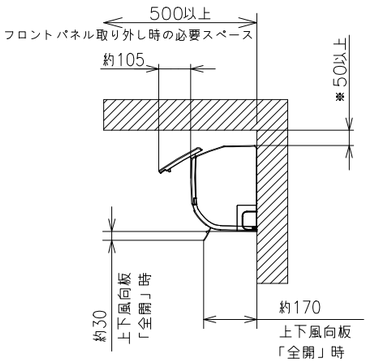


※室内機の背面で配管接続する
場合は90mm以上。

## 【参考】接続ケーブル必要長さの目安

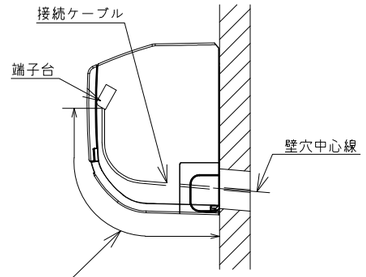


| 室内機<br>配管位置 | 接続ケーブル必要長さ<br>（被覆むき出し部寸法も含む） |
|---|---|
| 右後直引き | 330mm以上 |
| 左後直引き | 1100mm以上 |

※据付状況により、必要長さは変動します。

## 注記

1. 室内機のサービススペースは左・右・上が50mm必要です。
   カーテンレール、カーテンボックス等の上に設置する場合は、
   風の流れを損なわない寸法を確保してください。
2. 配管は太径、細径とも断熱してあるものを使用します。
3. 配管は長さ30m以内です。
   20mを超える場合は各機種の仕様表を参照して、
   冷媒の追加充填を行って下さい。
4. 室内・室外機の配管落差は15m以内です。
5. プラグの形状
   2.2−3.6kW ⑪
   4.0kW ㉑
   5.6−7.1kW ㉑
6. 電源コードの長さ

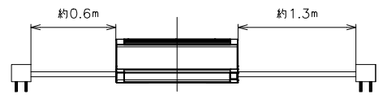


7. 接続ケーブルは、φ2.0×3の単線Fケーブルを
   使用します。

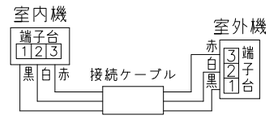


適用機種
RAS−AJ2225SG
RAS−AJ2525SG
RAS−AJ2825SG
RAS−AJ3625SG
RAS−AJ4025DG
RAS−AJ5625DG
RAS−AJ6325DG
RAS−AJ7125DG

| SIGNATURE | | DATE | PROJECTION | SCALE | TITLE |
|---|---|---|---|---|---|
| DWN. | H.Onodera | 2025−03−03 | | NTS | 2025年度　AJGシリーズ　寸法図 |
| CHKD. | I.So | 2025−03−03 | Hitachi-Johnson Controls Air Conditioning, Inc. | | TOCHIGI DWG. No. 3YAA NN0029868 |
| APPD. | I.So | 2025−03−03 | | | REGD. 2025 0303 |

NN0029876

日立ルームエアコン　壁掛ＡＪＧシリーズ
室外ユニット　寸法図

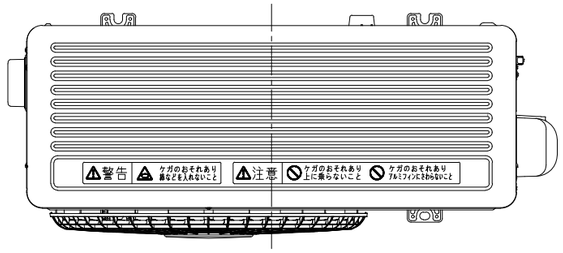


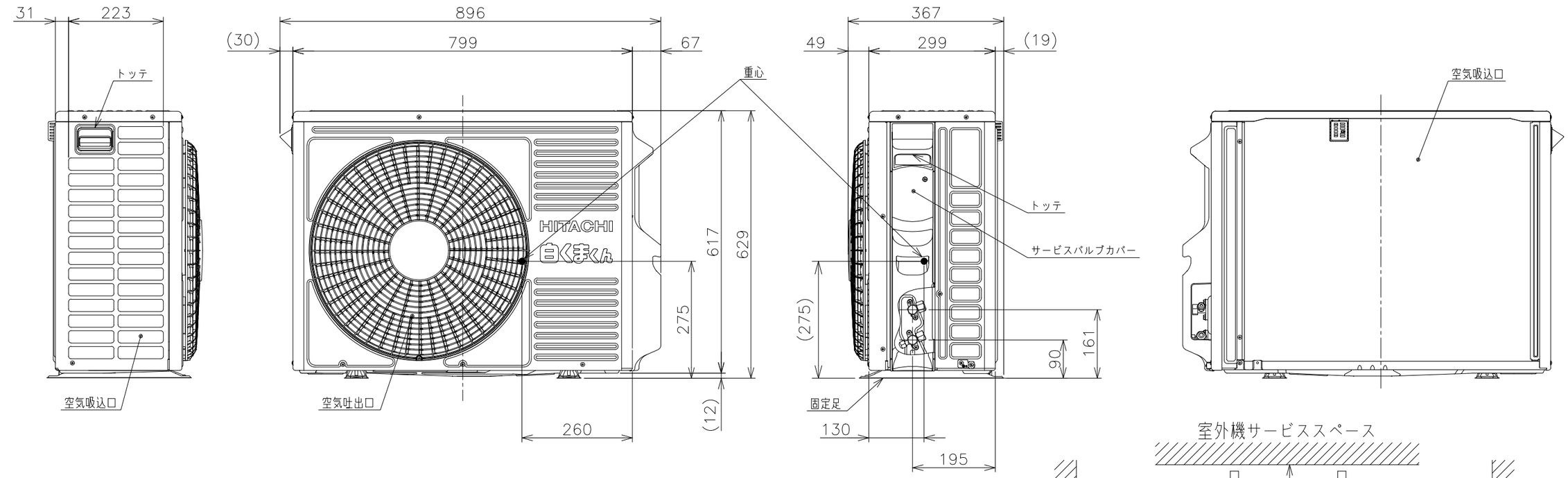


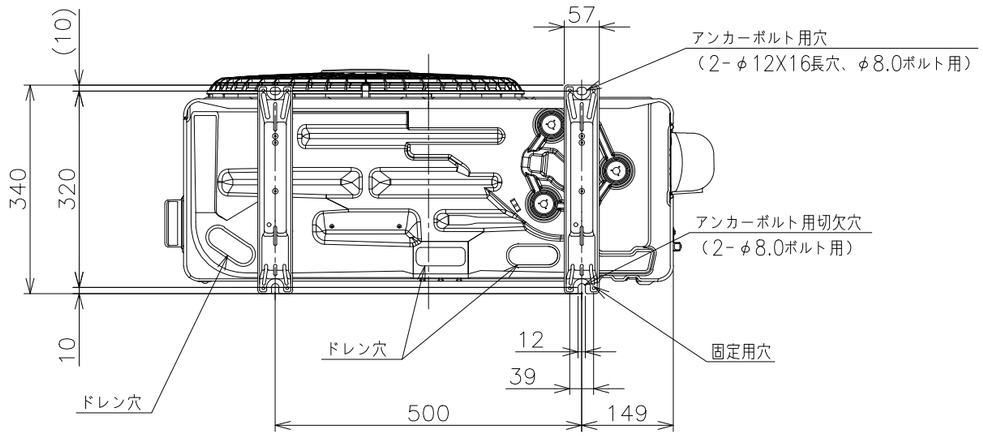


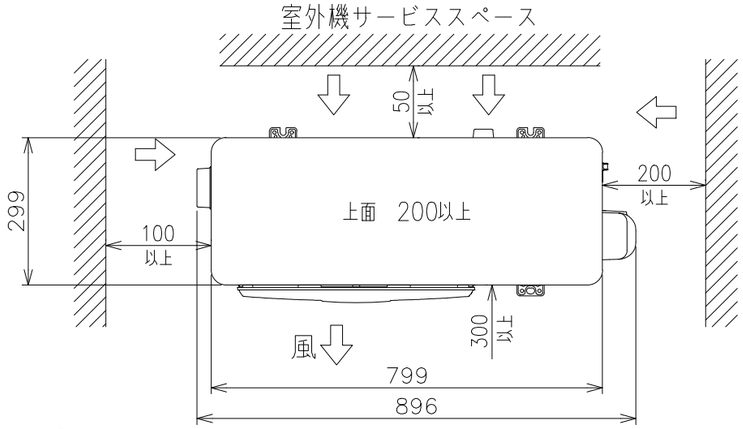


適用機種
RAC−AJ4025DG

注記
1．本体の前、後、左、右、上方向に上図の ⟷ 印の間隔をあけられ、
　２方向以上開放できるところに据え付けてください。
2．効率のよい運転のため、周囲のスペースをできるだけ広くあけてください。

| SIGNATURE | | DATE | PROJECTION | SCALE | TITLE |
|---|---|---|---|---|---|
| DWN. | H.Onodera | 2025-03-03 | | NTS | 2025年度　AJGシリーズ　寸法図 |
| CHKD. | I.So | 2025-03-03 | Hitachi-Johnson Controls Air Conditioning, Inc. | | TOCHIGI DWG. No. 3YAA NN0029876 |
| APPD. | I.So | 2025-03-03 | | | REGD. 2025 0303 |

CAD

001

NN0029877

# 日立ルームエアコン　壁掛AJGシリーズ
## 室内室外ユニット　回路図・配線図

室内機　RAS−AJ4025DG　　室外機　RAC−AJ4025DG

## 回路図

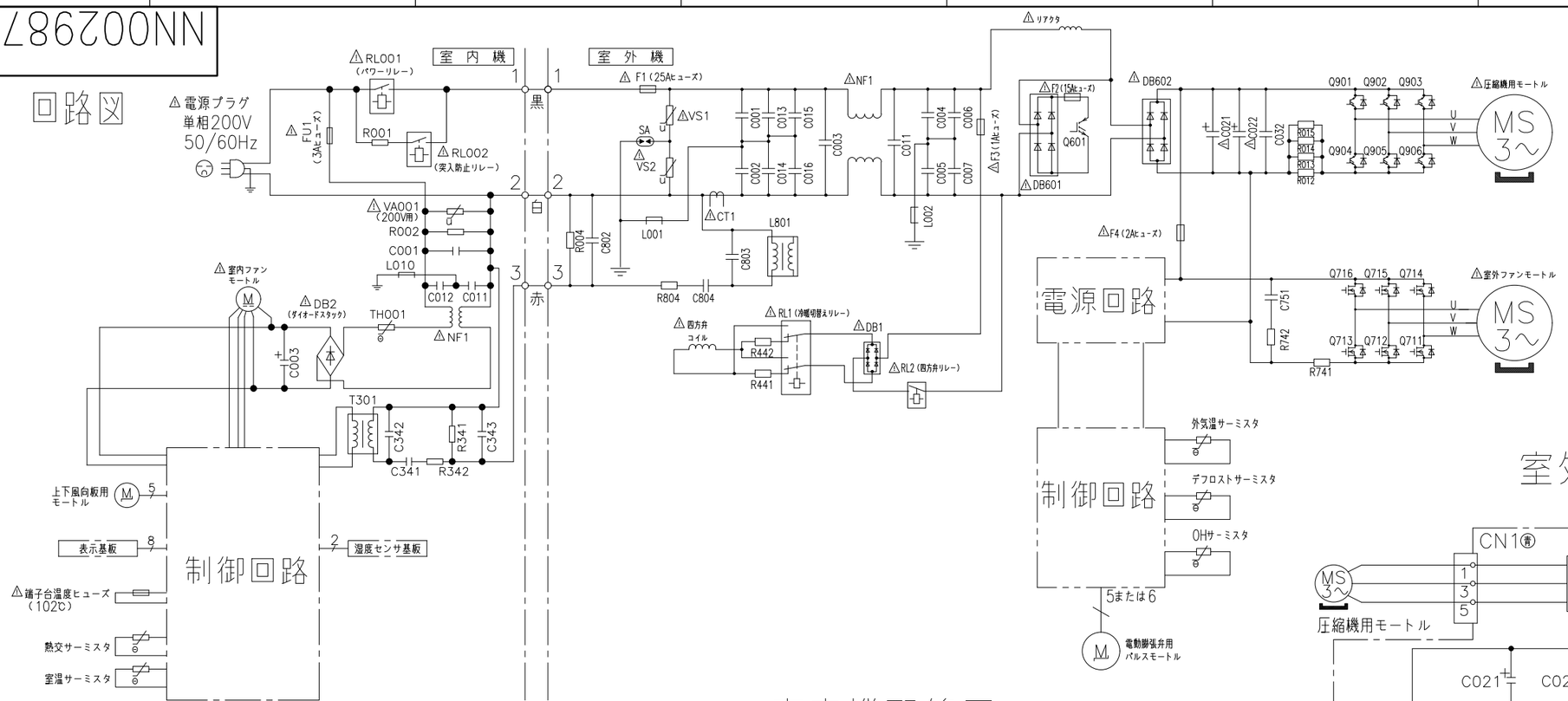


## 室外機配線図

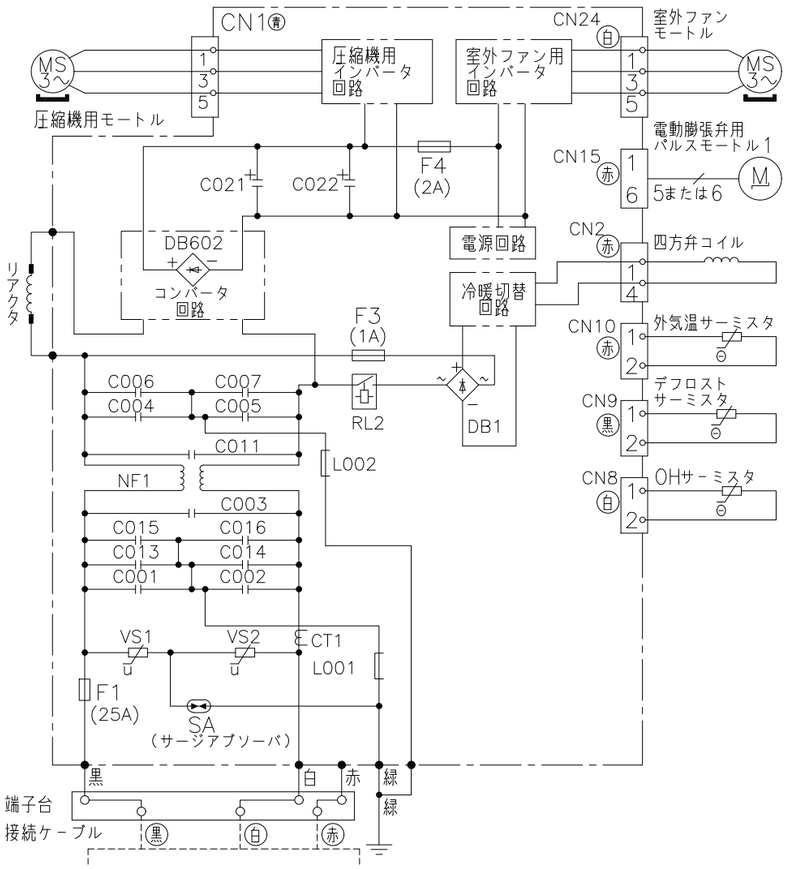


※　部品が実装されていない場合やジャンパー線になっている場合があります。

## 室内機配線図

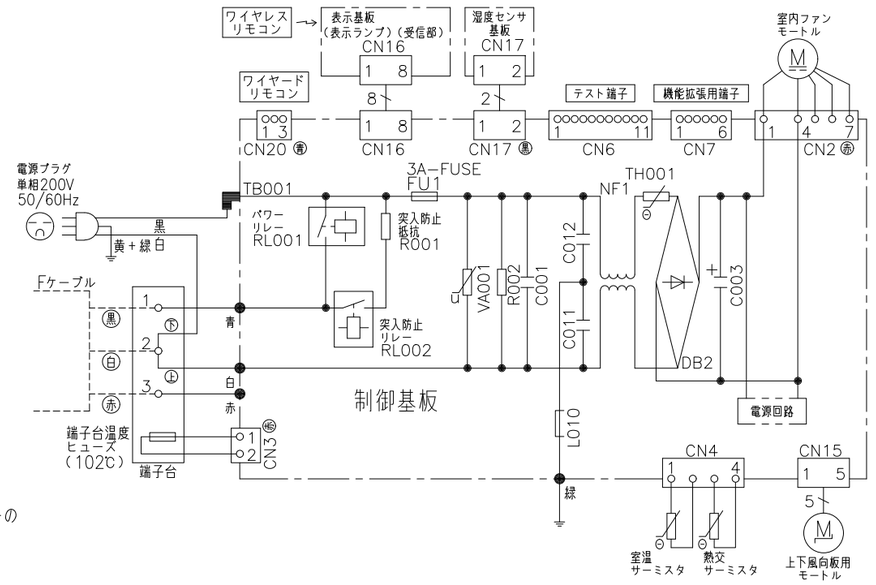


- ホームオートメーションを行う場合
  室内基板の［テスト端子］CN6に別売の※1HA接続コードを差込んで※2標準アダプターと接続してください。
- カードキーコントローラーと連動させる場合
  室内基板の［テスト端子］CN6に別売の※3カードキー接続コードを差込んでカードキーコントローラーと接続してください。
  （室内基板のジャンパー線を切断して設定を行います）
- H-LINKに接続する場合
  室内基板の［機能拡張用端子］CN7に別売の※4RACアダプターの端子を差込んでください。
- ワイヤードリモコンを接続する場合
  室内基板の［ワイヤードリモコン］CN20に別売の※5ワイヤードリモコンの端子を差込んでください。
- ドレンアップキットを接続する場合
  室内基板の［テスト端子］CN6に別売の※1HA接続コードを差込んでドレンアップキットと接続してください。
  （室内基板のジャンパー線を切断して設定を行います）
- 白くまくんアプリを使用する場合
  室内基板の［機能拡張用端子］CN7に別売の※6無線LAN接続アダプターの端子を差込んでください。
- HEMSを使用する場合
  室内基板の［機能拡張用端子］CN7に別売のHEMSアダプターの端子を差込んでください。

※1　HA接続コード：部品番号〔SP-HAC1〕
※2　標準アダプター：HA-S100TSA
※3　カードキー接続コード：部品番号〔SP-CKC1〕
※4　RACアダプター：PSC-6RAD
※5　ワイヤードリモコン：SP-WD1
※6　無線LAN接続アダプター：SP-WL3

| SIGNATURE | | DATE |
|---|---|---|
| DWN. | T.Hiyoshi | 2025-01-24 |
| CHKD. | M.Kurosaki | 2025-01-27 |
| | M.Okabe | 2025-01-27 |
| APPD. | H.Hashimoto | 2025-01-29 |

PROJECTION　SCALE NTS　TITLE 2025年度 AJGシリーズ 回路図・配線図　CAD

Hitachi-Johnson Controls Air Conditioning, Inc.

TOCHIGI DWG. No. 3YDA NN0029877

REGD. 2025 0129

001