3YAA64950

室内機

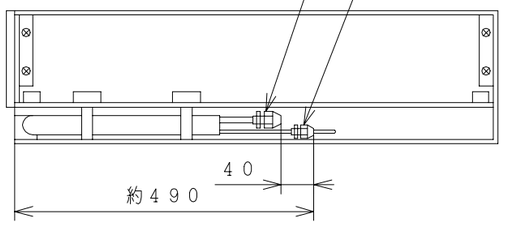

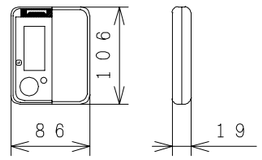

ワイヤレスリモコン

注記

1．配管は太径、細径とも断熱してあるものを使用します．
2．配管は長さ8m以内です．
3．室内・室外機の配管落差は5m以内です．
4．室内機は上カバー、電気品カバーを外して設置します．
上カバー、電気品カバーは、配管、配線後に取付けします．
5．ドレンホース、ドレンソケットは先に塩ビ管に接続後、
本体に接続します．

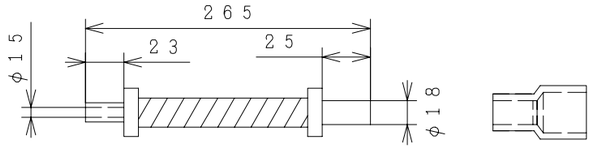

本体側　ドレンソケット側

ドレンホース（本体同梱）

ドレンソケット（本体同梱）
（13×20）

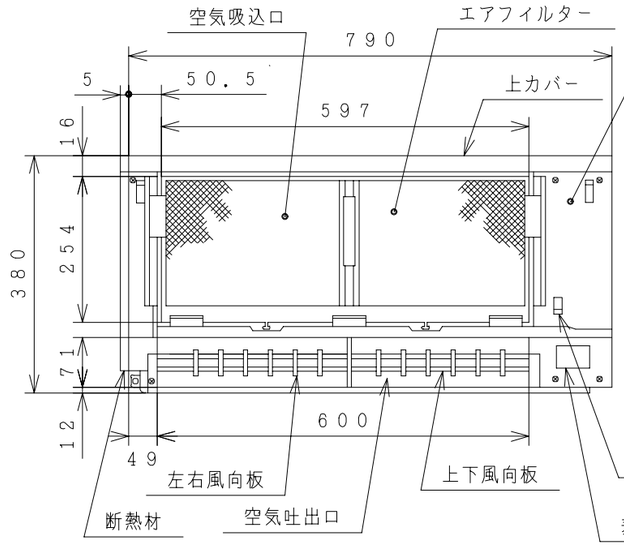

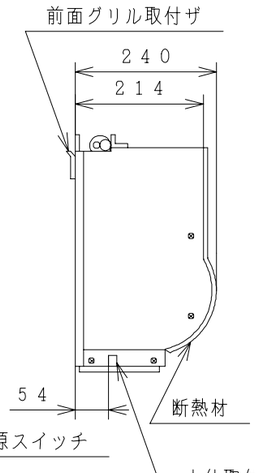

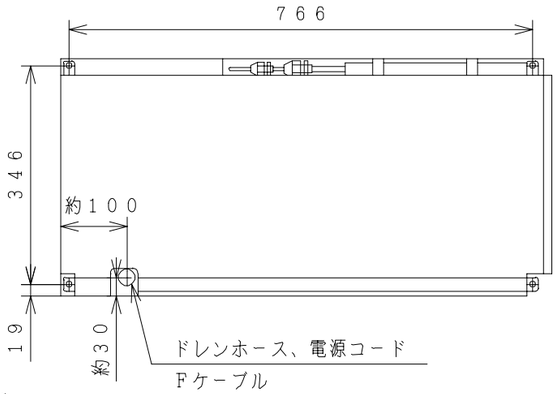

室外機

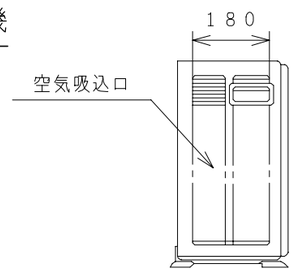

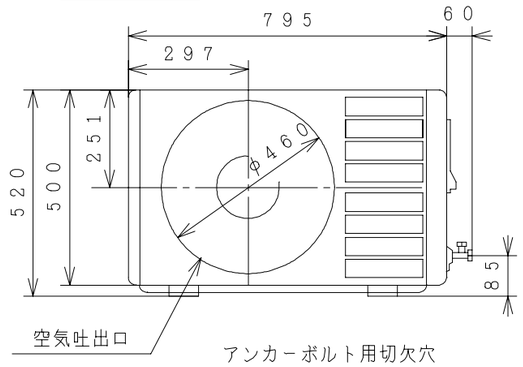

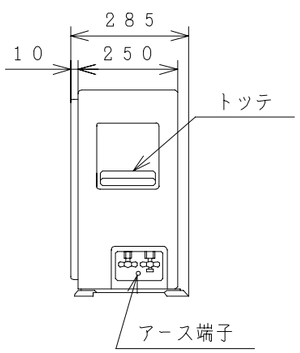

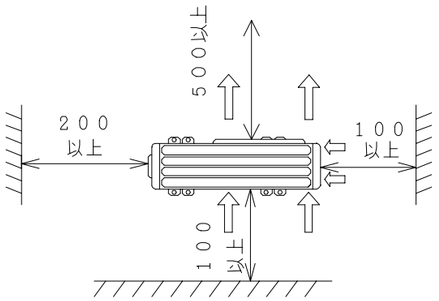

サービススペース
（室外機）

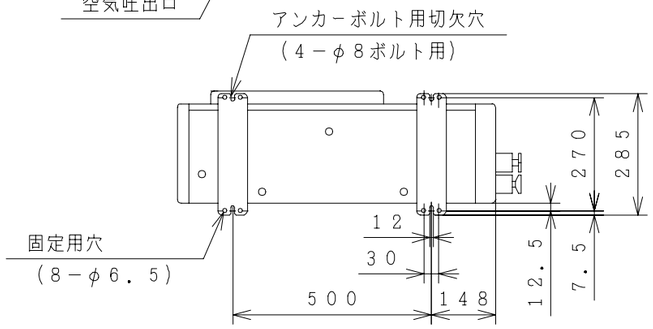

仕様表

項目 ＼ 形式			室内機 RAJ－284DX2	室外機 RAC－284DX2
電源（50／60Hz）			単相200V	
冷凍装置	圧縮機出力（W）		800	
	熱交換器フィン形状		山形スリット	波形フィン
	冷媒制御装置		キャピラリチューブ	
	冷媒切換装置		四方弁	
	冷媒	種類	フロン22	
		封入量（g）	850（エアパージ分50g含む）	
	過負荷保護装置		自動復帰形	
	配管	配管接続方式	フレア	
		パイプ径（外径φmm） 細径	φ6．35	
		パイプ径（外径φmm） 太径	φ9．52	
		配管セット	P－24VK2，P－28VK2	
送風装置	ファンモータ出力（W）		10	20
	ファン（冷房・暖房）	種類	貫流ファン	プロペラファン
		風量（m³／h） 強風	570・570	1，380・1，380
		風量（m³／h） 弱風	450・450	－
		風量（m³／h） 静か	360・360	－
電気特性	運転電流（A）	冷房	6．5	
		暖房 ヒータON	－	
		暖房 ヒータOFF	7．5（最大9．7）	
	消費電力（W）	冷房	1，180（315～1，235）	
		暖房 ヒータON	－	
		暖房 ヒータOFF	1，345（295～1，745）	
	力率（%）	冷房	90	
		暖房 ヒータON	－	
		暖房 ヒータOFF	90	
	始動電流（A）	冷房	6．5	
		暖房	7．5	
	接続ケーブルの本数		4	
	分岐回路の種類		250V－15A	
コンセント形状			室内端子台直付	－
冷房特性	冷房能力（kW）		2．8（1．0～3．1）	
	除湿能力（ℓ／h）		1．6	
	冷房のめやす		8～12畳（13～19m²）	
暖房特性	暖房能力（kW）	ヒータON	－	
		ヒータOFF	3．8（0．8～4．5）	
		低温	3．2	
	電気ヒーター（W）		－	
	暖房のめやす		8～10畳（14～17m²）	
機能	据付方式		壁埋込み	－
	主操作スイッチ		ワイヤレスリモコン，プッシュボタン RAR－1D8	
	表示ランプ		運転，タイマー，フィルター	
	風速切換		自動，強，弱，静か	
キャビネット（色，マンセルNo）			－	TベージュNo5Y7／2
外形寸法（mm）	高さ		380	520
	幅		795	795＋60
	奥行		240	250＋35
製品質量（kg）			15	39
騒音（dB）（冷房・暖房）	強風		42・42	47・47
	弱風		38・38	－
	静か		35・35	－
ドレン接続口（外径φmm）			VP20接続	16
付属品			据付部品一式	

● 本仕様は予告なく変更することがあります．

備考				投影法	尺度	
入庫 93．4．28	製図	ワタナベ	93・04・19	名称 RAJ-284DX2：RAC-284DX2 構造：寸法図	Hitachi Appliances, Inc. Tokyo Japan	栃木図番 3YAA64950
	審査	ナカオ	93・04・19			
	承認	ヤマシタ	93・04・22			

「2006．04．01 社名変更/Company Name change Apr．01．2006」

3YDA64936

回路図

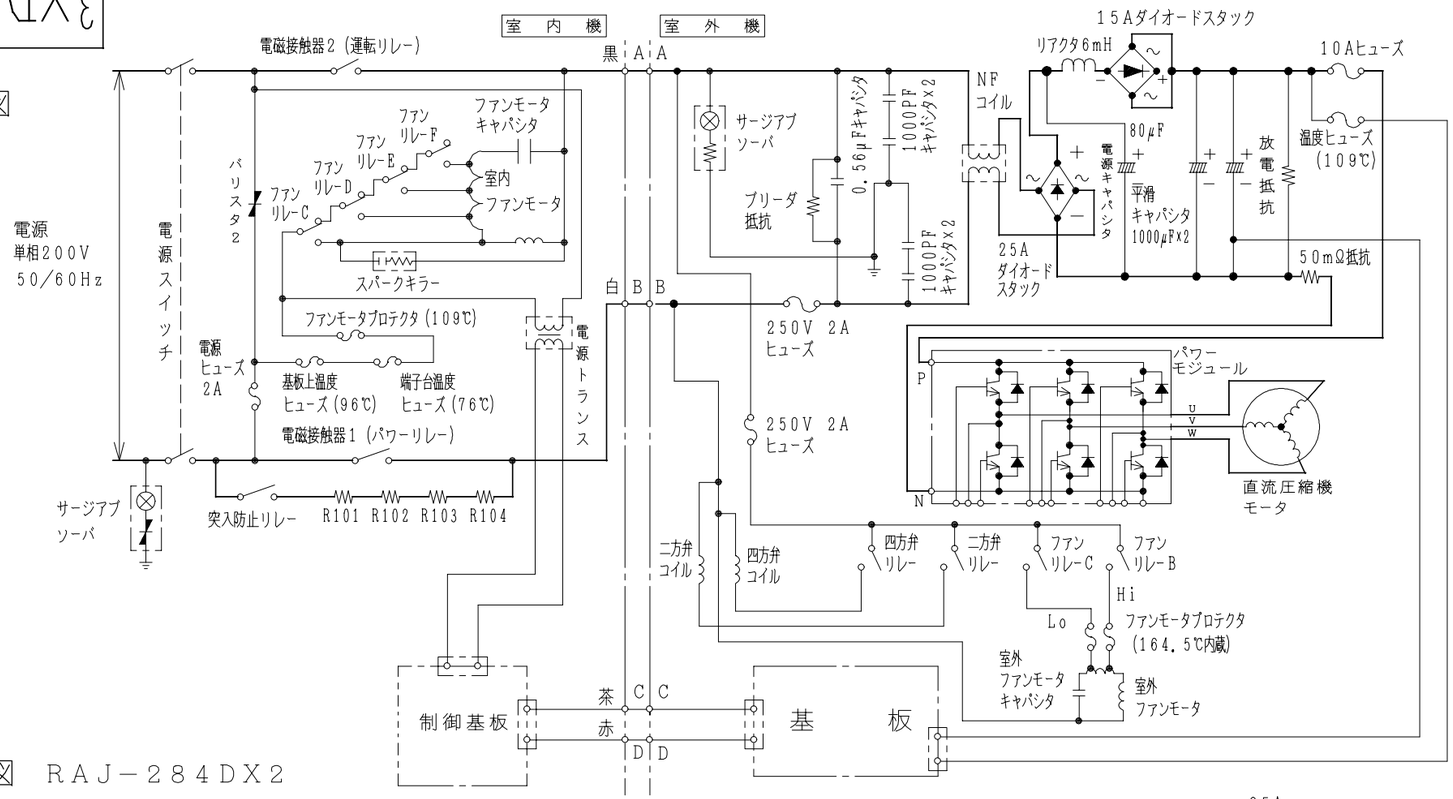

配線図 RAJ−284DX2

配線図 RAC−284DX2

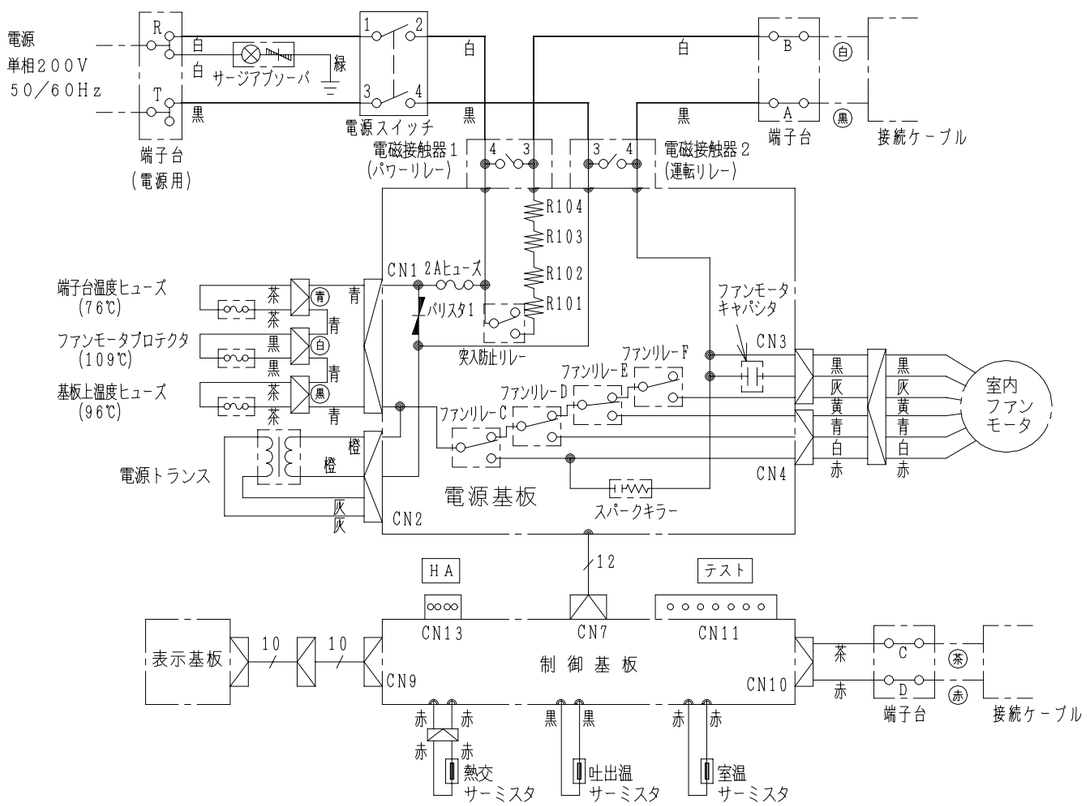

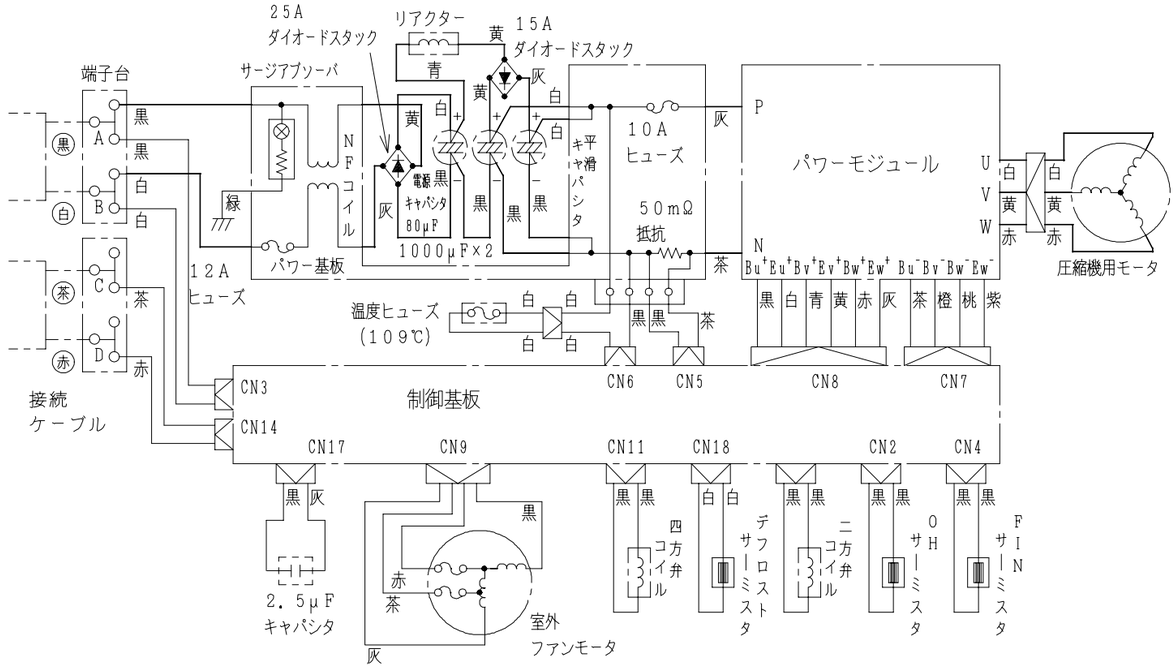

	備考				投影法	尺度 NTS
入庫 93.4.28	製図	ワタナベ	93・04・27	名称 RAJ-284DX2:RAC-284DX2 回路図・配線図	Hitachi Appliances, Inc. Tokyo Japan	栃木図番 3YDA64936
	審査	ナカオ	93・04・27			
	承認	ヤマシタ	93・04・27			

「2006.04.01 社名変更/Company Name change Apr.01.2006」