3YAA78461

室内機

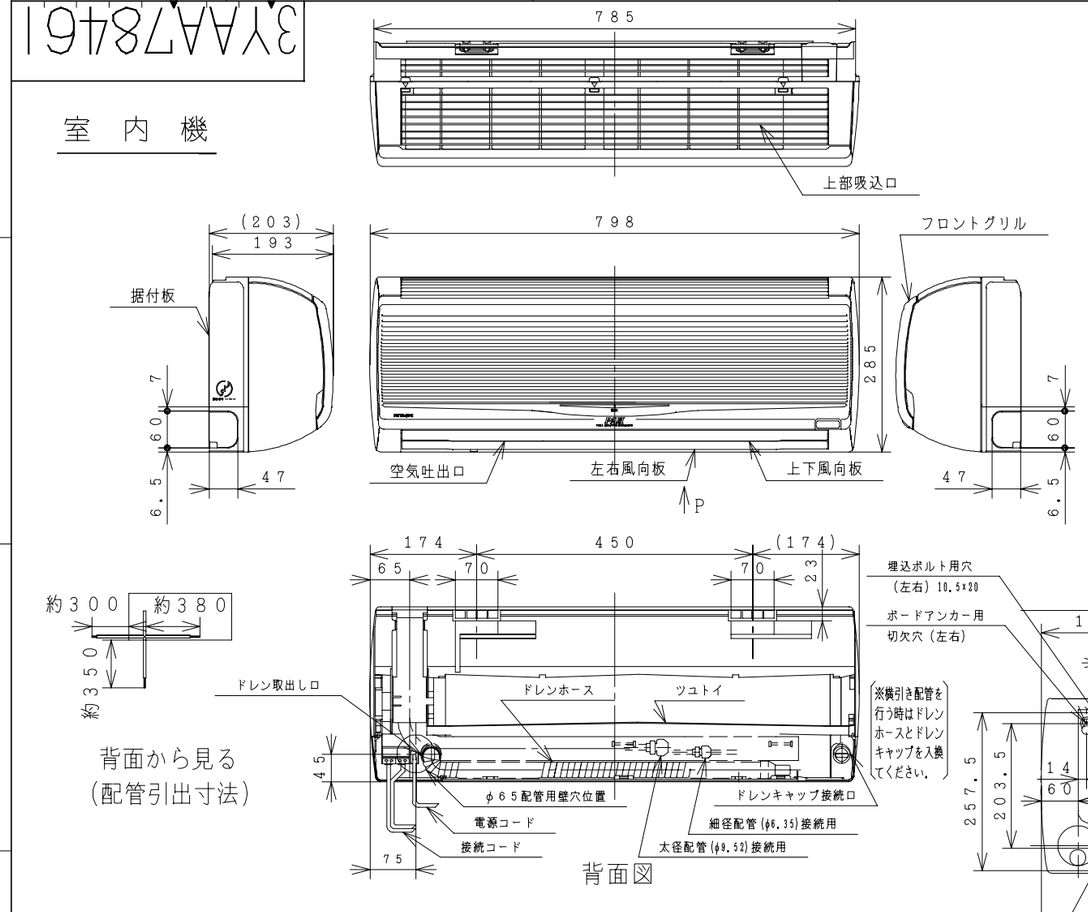

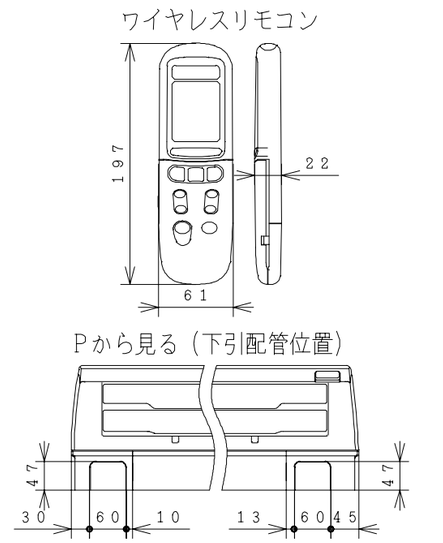

室外機

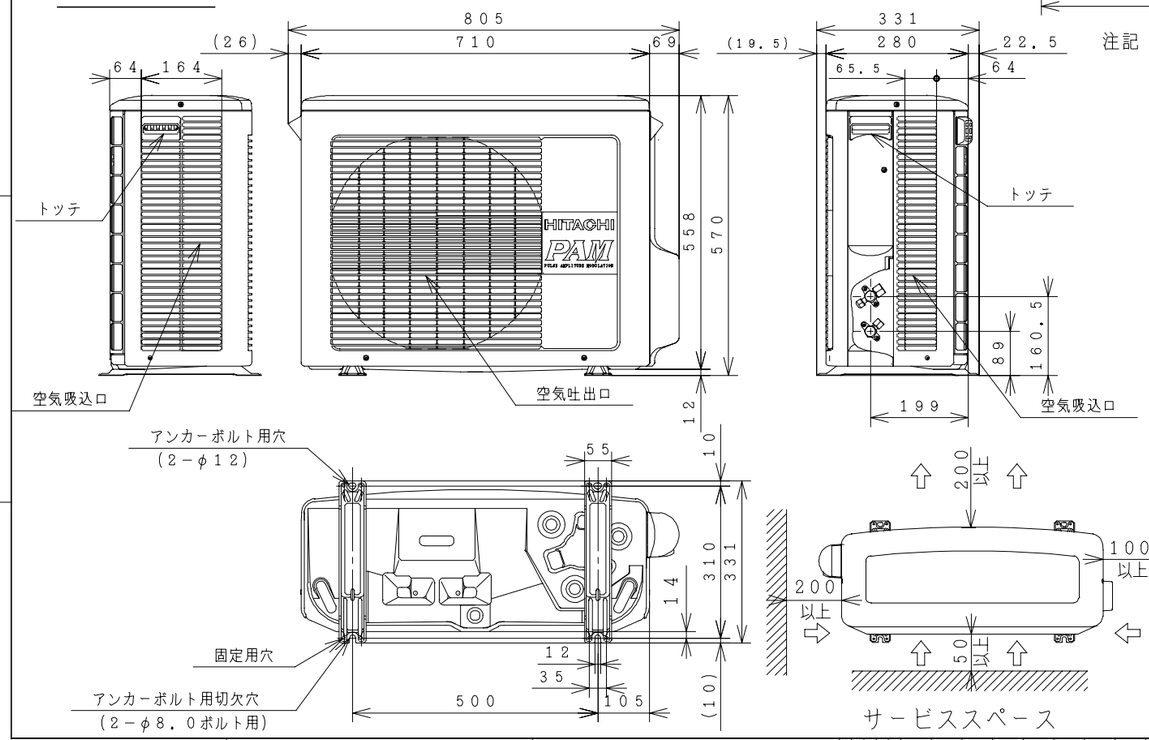

注記

1. 室内機のサービススペースは左右が100mm、上は50mm必要です。
2. 配管は太径、細径とも断熱してあるものを使用します。
3. 配管は長さ12m以内です。
4. 室内・室外機の配管落差は8m以内です。
5. プラグの形状
6. 電源コードの長さ

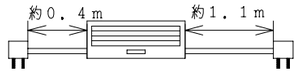

7. 接続ケーブルは、電源側がφ2.0×2、制御側がφ1.6×2またはφ2.0×2の単線Fケーブルを使用します。

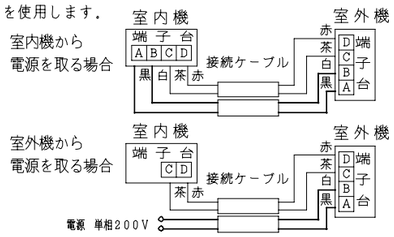

仕様表

項目			形式	室内機 RAS-4010LXD2	室外機 RAC-4010LXD2
電源 (50/60Hz)				単相200V	
冷凍装置	圧縮機出力 (W)			−	1000
	熱交換器フィン形状			スリット	コルゲート
	冷媒制御装置			−	電動膨張弁
	冷媒切換装置			−	四方弁
	冷媒	種類		R410A	
		封入量 (g)		1300 g	
	過負荷保護装置			自動復帰形	
	配管	配管接続方式		フレア	
		パイプ径 (外径φmm)	細径	φ6.35	
			太径	φ9.52	
		配管セット		P−24VR, P−28VR	
送風装置	ファンモータ出力 (W)			20	20
	ファン (冷房・暖房)	種類		貫流ファン	プロペラファン
		風量 (m³/h)	強風	580・740	1,820・1,820
			弱風	485・605	−
			微風	430・540	845・845
電気特性	運転電流 (A)	冷房		5.9	
		暖房	ヒータON	−	
			ヒータOFF	7.6	
	消費電力 (W)	冷房		1170 (90 ～ 1635)	
		暖房	ヒータON	−	
			ヒータOFF	1510 (90 ～ 2250)	
	力率 (%)	冷房		99	
		暖房	ヒータON	−	
			ヒータOFF	99	
	始動電流 (A)	冷房		5.9	
		暖房		7.6	
	接続ケーブルの本数			4	
	電源プラグ	容量 (V−A)		250V−15A	
		形状			−
冷房特性	冷房能力 (kW)			4.0 (0.9～4.5)	
	除湿能力 (L/h)			2.1	
	冷房のめやす			11～17畳 (18～28m²)	
暖房特性	暖房能力 (kW)	ヒータON		−	
		ヒータOFF		6.0 (0.9～8.3)	
		低温		6.0	
	電気ヒーター (W)			−	
	暖房のめやす			13～17畳 (22～27m²)	
機能	据付方式			背面引掛	−
	主操作スイッチ			プッシュボタン (ワイヤレス) RAR−2E1	
	表示ランプ			除湿・冷暖房	
	風速切換			自動, 強風, 弱風, 微風, 静	
キャビネット色				パールホワイト	ライトベージュ
外形寸法 (mm)	高さ			285	570
	幅			798	710+95
	奥行			193+10	280+51
製品質量 (kg)				9	34
騒音 (dB) (冷房・暖房)	強風			43・44	49・50
	弱風			40・40	−
	微風			37・37	−
	静			30・30	37・37
ドレン接続口 (外径φmm)				16	
付属品				壁掛据付部品一式・空清フィルター	
電源コード長さ (m)	左/右			0.4/1.1	−

● 本仕様は予告なく変更することがあります。

署名		年月日
製図	イワブチ	1999・10・22
審査	カネコ	1999・10・22
承認	フジ	1999・10・23

投影法 | 尺度 NTS | 名称 RAS-4010LXD2:RAC-4010LXD2 構造：寸法図

Hitachi Appliances, Inc. Tokyo Japan

栃木図番 3YAA78461

再入庫

入庫 1999-11 18

「2006.04.01 社名変更/Company Name change Apr.01.2006」

3YDA78462

回路図

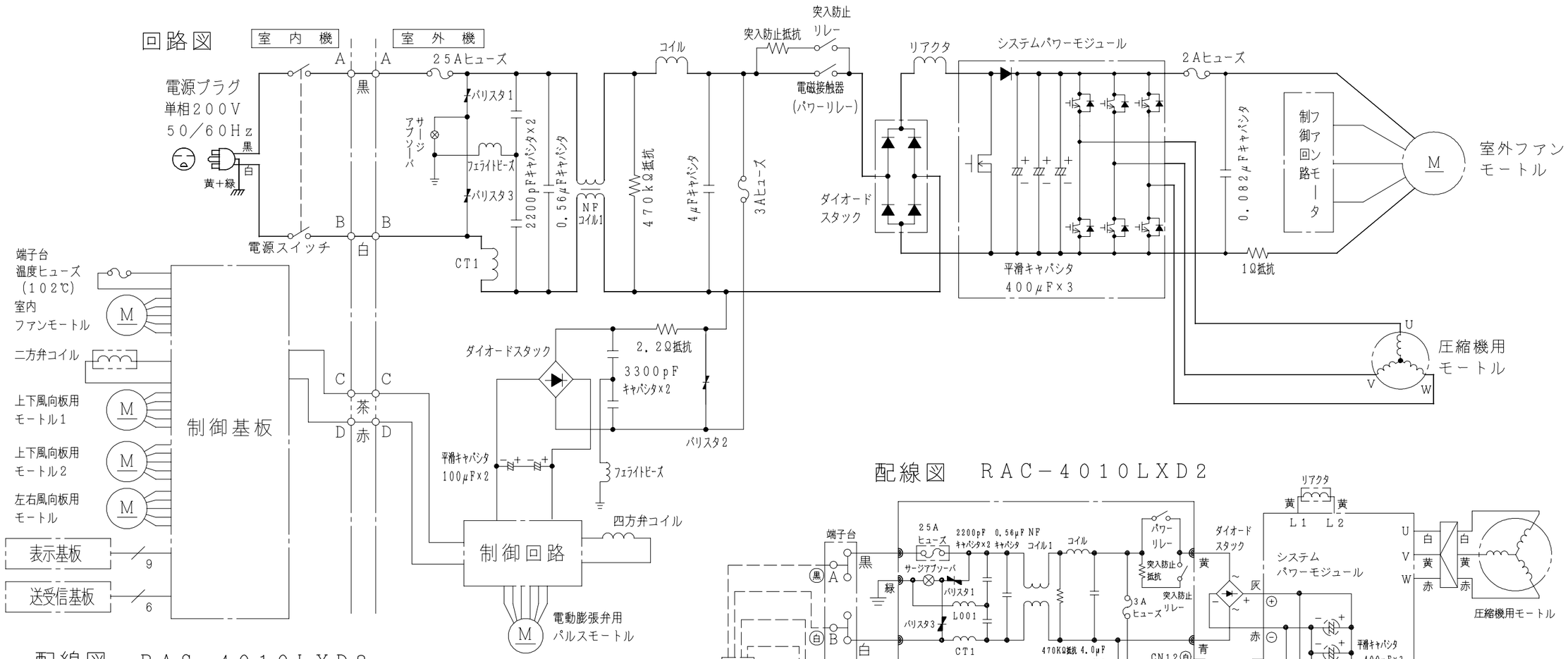

配線図　RAS−4010LXD2

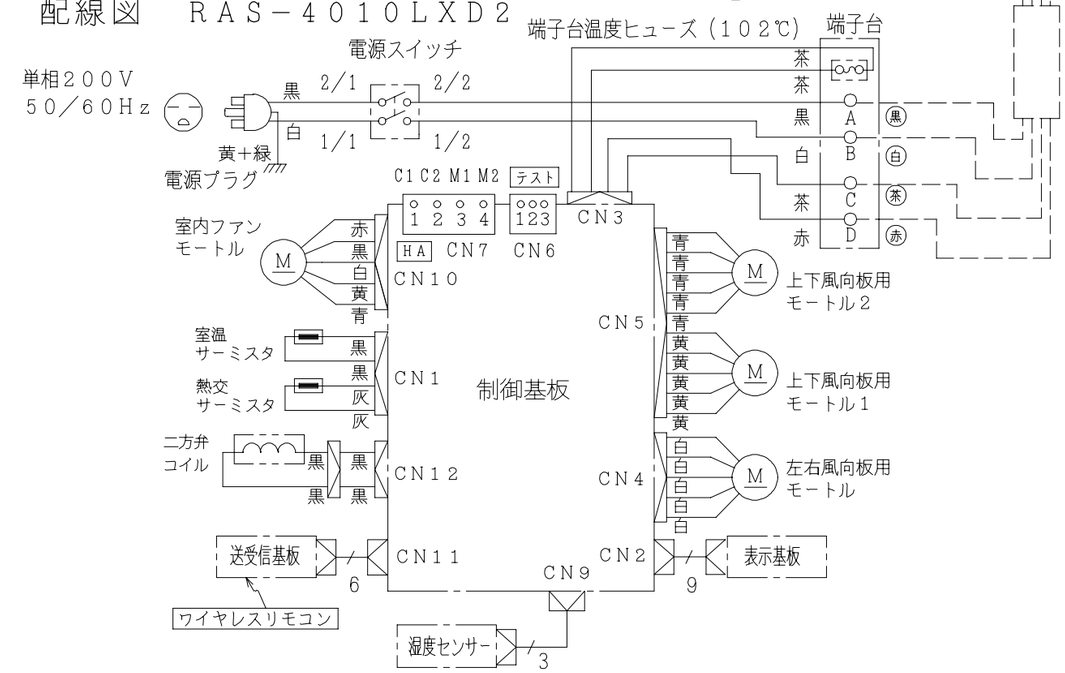

配線図　RAC−4010LXD2

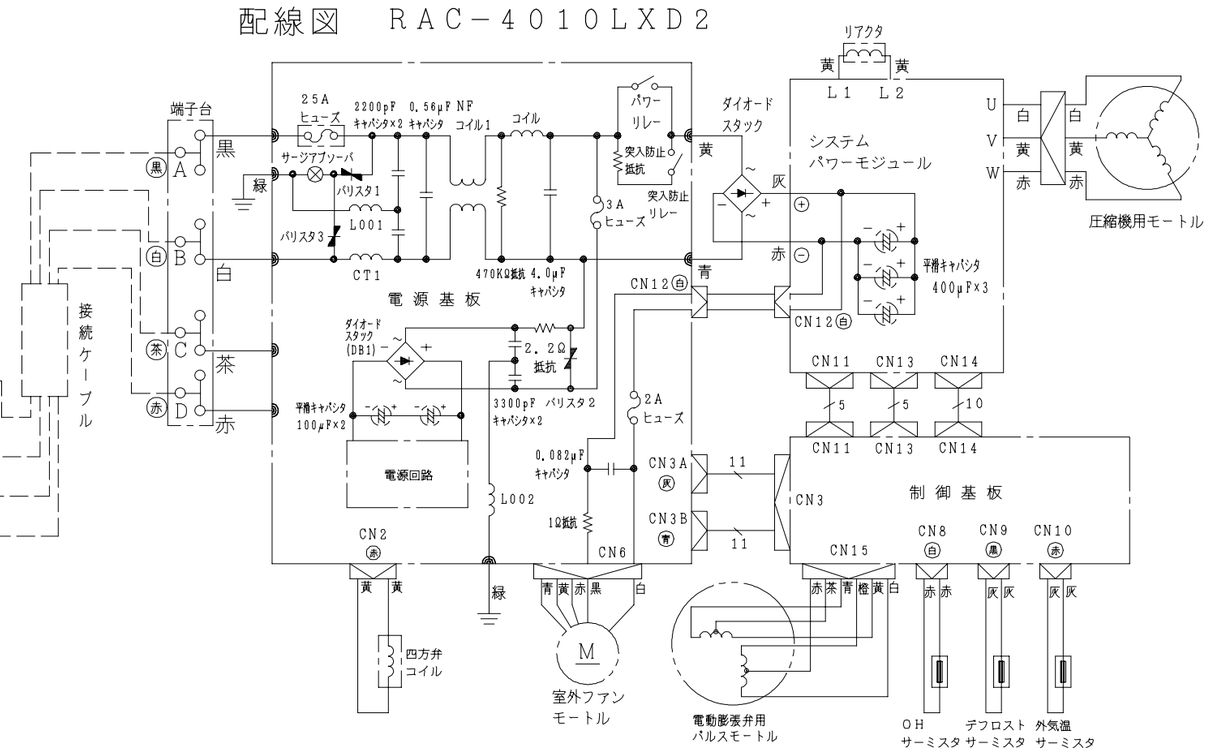

	署名	年月日	投影法	尺度	名称
製図	イワブチ	1999・10・22		NTS	RAS-4010LXD2:RAC-4010LXD2 回路図：配線図
審査	カネコ	1999・10・22	Hitachi Appliances, Inc. Tokyo Japan	栃木図番 3YDA78462	再入庫
承認	フジ	1999・10・25			入庫 1999-11 18

「2006.04.01 社名変更/Company Name change Apr.01.2006」