BB0042697

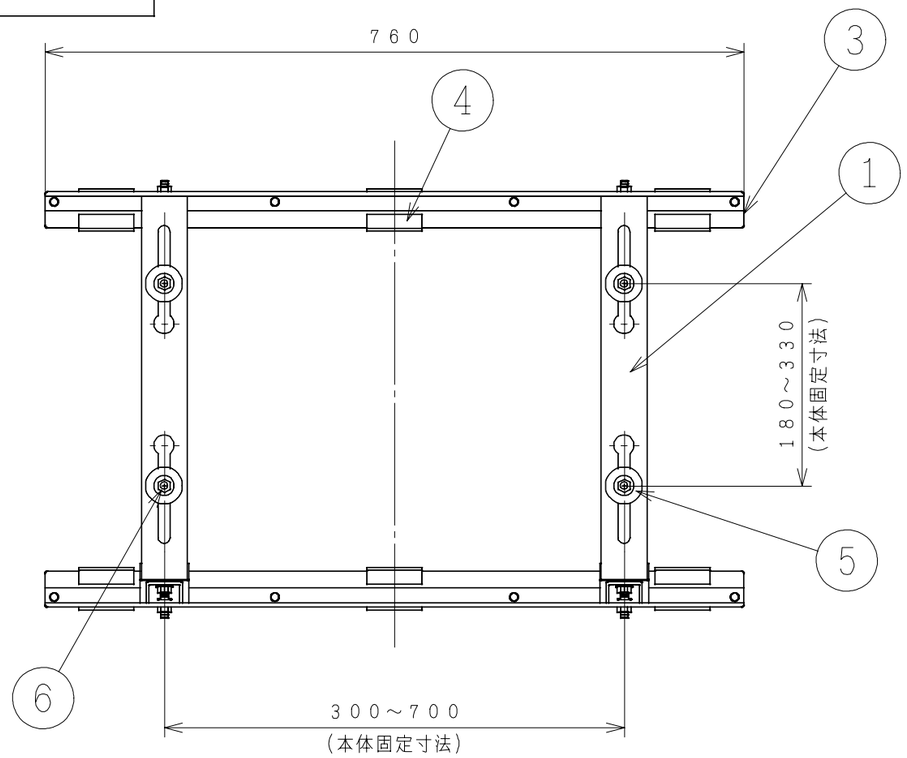

品番	品名	材質	備考	員数
1	フレーム	MSM-HC-MO 90 t1.2	ポリエステル紛体塗装 マンセルNo.2.5Y8.5/1(アイボリー)	2
2	キャク	MSM-HC-MO 90 t1.2	ポリエステル紛体塗装 マンセルNo.2.5Y8.5/1(アイボリー)	2
3	ベース	MSM-HC-MO 90 t1.2	ポリエステル紛体塗装 マンセルNo.2.5Y8.5/1(アイボリー)	2
4	ヤネアシ	PVC(鉛フリー) HS=85°	マンセルNo.N1(黒色)	6
5	ゼツエンナット	・SWCH ・PE(高圧)	・黒色 ・ディスゴ(亜鉛下地耐熱型)(グレー)	4
6	⊕六角セムスボルト (M8-25)	SWCH	ジオメット720 2C-2B トップコート処理	4
7	トラス根角ボルト (M8-16)	SWCH	ジオメット720 2C-2B トップコート処理	6
8	皿型座金ナット (M8 φ18)	SWCH	ジオメット720 2C-2B トップコート処理	6
9	三角ヒートン	SWRM	ディスゴ(亜鉛下地耐熱型)(グレー)	2
10	針金 (1.5m)	日立AS線 φ1.6 アルミ被鋼線		2

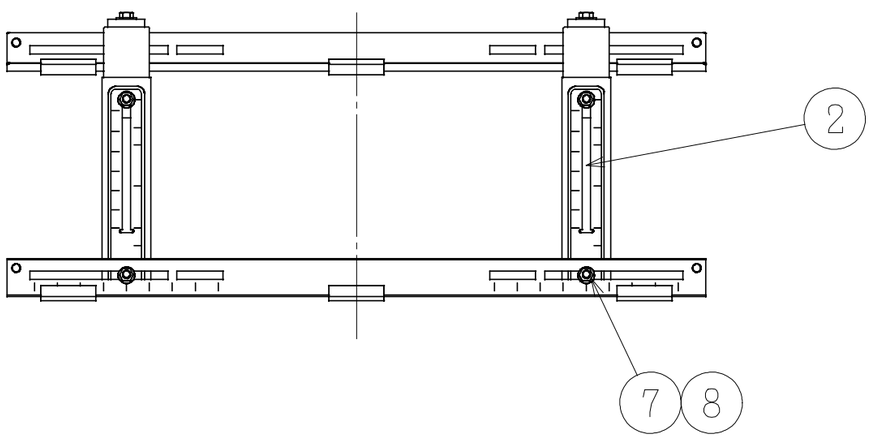

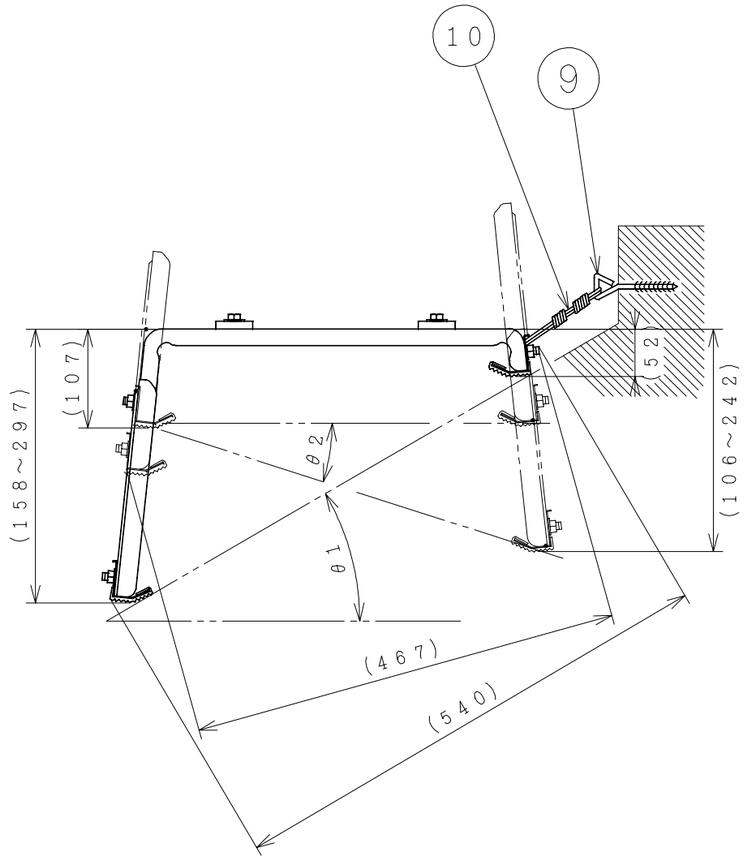

注記

1．最大耐荷重は６０ｋｇ以内です。

2．屋根勾配θ１は、２．５／１０～５．８／１０（１４°～３０°）
　水切勾配θ２は、水平～３．０／１０（０°～１７°）で調整可能です。

	SIGNATURE	DATE	PROJECTION	SCALE	TITLE
DWN.	T.Fukuda	2014-01-21		NTS	SP-YO-15 外形寸法図
CHKD.	K.Yoshida	2014-01-23	Hitachi Appliances, Inc. Tokyo Japan		TOCHIGI DWG. No. 3YAA BB0042697
APPD.	E.Matsubara	2014-01-23			REGD. REGD 2014 0123

CAD

001