NN0012873

注記

1．最大耐荷重は８０ｋｇ×２以内です。

2．水切勾配θ１は、水平～２．８／１０（０°～１６°）
　　直角勾配θ２は、水平～１．２／１０（０°～７°）で調整可能です。

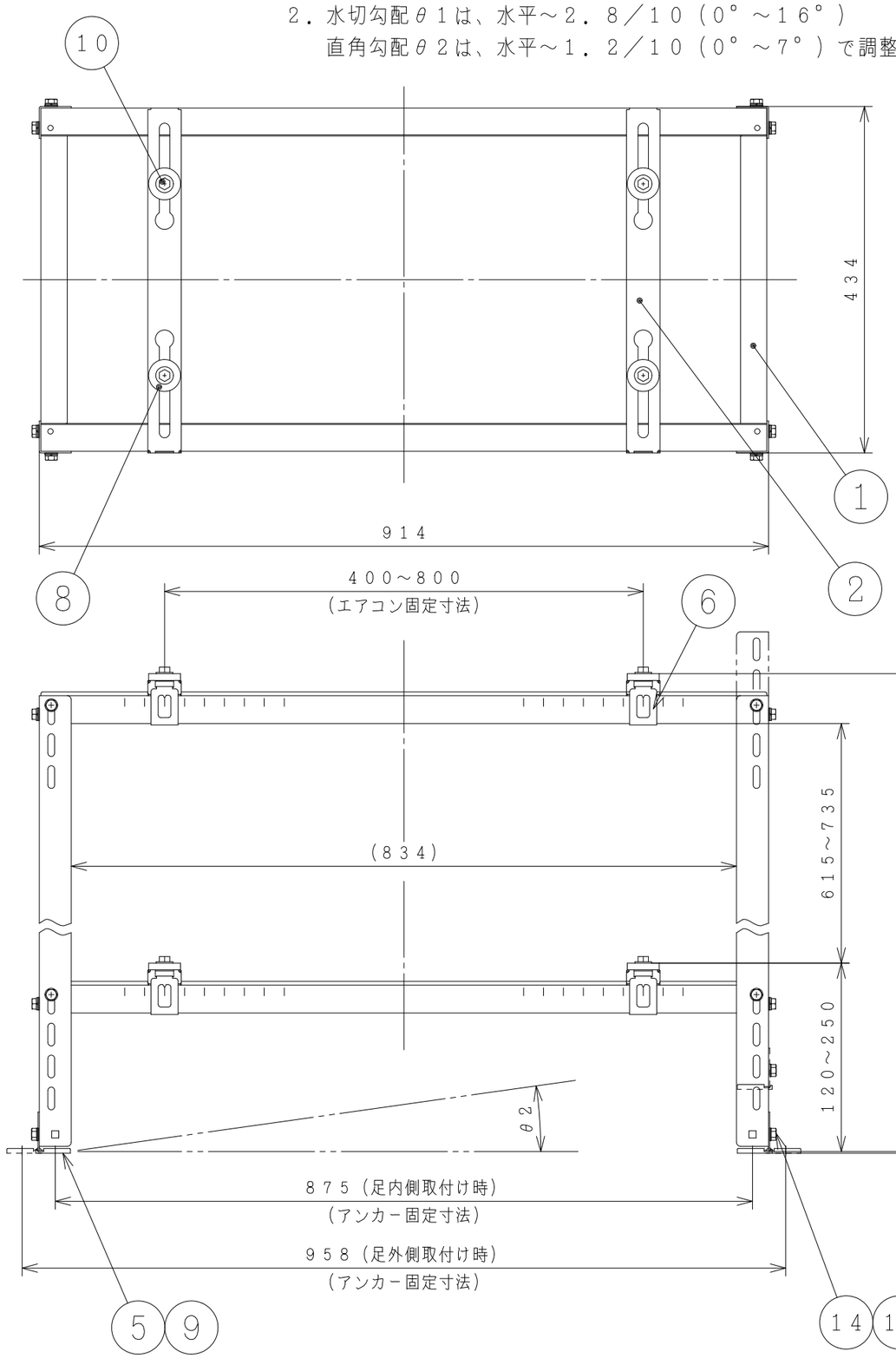

品番	品名	材質	備考	員数
1	フレーム組	MSM-HC-MO 90 t1.4 t1.6	ポリエステル粉体塗装 マンセルNo.2.5Y8.5/1（アイボリー）	2
2	ベース	MSM-HC-MO 90 t1.2	ポリエステル粉体塗装 マンセルNo.2.5Y8.5/1（アイボリー）	4
3	キャク（L）	MSM-HC-MO 90 t2.0	ポリエステル粉体塗装 マンセルNo.2.5Y8.5/1（アイボリー）	2
4	キャク（R）	MSM-HC-MO 90 t2.0	ポリエステル粉体塗装 マンセルNo.2.5Y8.5/1（アイボリー）	2
5	アシ	MSM-HC-MO 90 t1.6	ポリエステル粉体塗装 マンセルNo.2.5Y8.5/1（アイボリー）	4
6	トメカナグ	SUS304-CSP 3/4H t0.8		4
7	引留ステー	SUS304 2B t0.6		2
8	ゼツエンナット	・SWCH ・PE（高圧）	・黒色 ・ディスゴ（亜鉛下地耐熱型）（グレー）	8
9	アシカバー	PE（低密度）	マンセルNo.N7（グレー）	4
10	⊕六角セムスボルト （M8-25）	SWCH	ジオメット720 2C-2B トップコート処理	8
11	⊕六角セムスボルト （M8-20）	SWCH	ジオメット720 2C-2B トップコート処理	18
12	六角コーチボルト （φ6-50）	SWRM	ジオメット720 2C-2B トップコート処理	2
13	ワッシャ （φ6-13-t1.0）	SUS304		2
14	トラス根角ボルト （M8-16）	SWCH	ジオメット720 2C-2B トップコート処理	4
15	皿型座金ナット （M8 φ18）	SWCH	ジオメット720 2C-2B トップコート処理	6

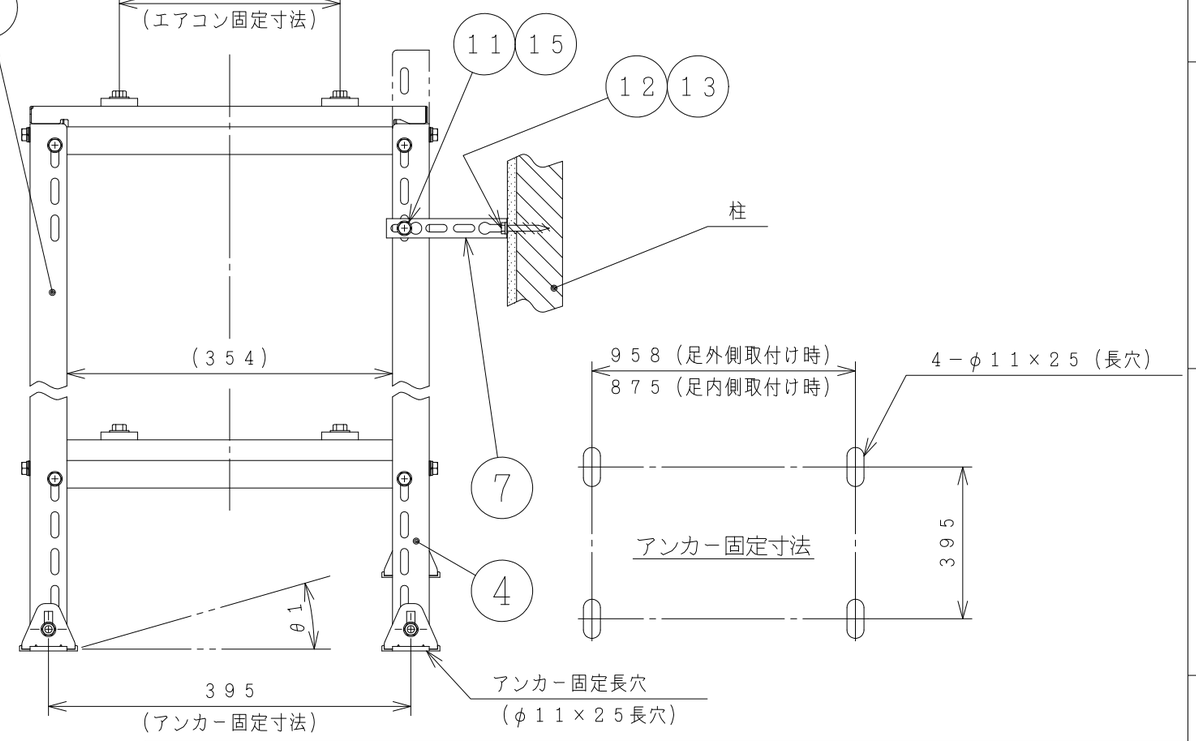

SIGNATURE		DATE
DWN.	K.Yahagi	2019-01-25
CHKD.	K.Kezuka	2019-01-25
APPD.	K.Kezuka	2019-01-25

PROJECTION　SCALE NTS

TITLE SP-TW-13 外形寸法図

Hitachi-Johnson Controls Air Conditioning, Inc.

TOCHIGI DWG. No. 3YAA NN0012873

REGD. REGD 2019 0125

002