NN0012852

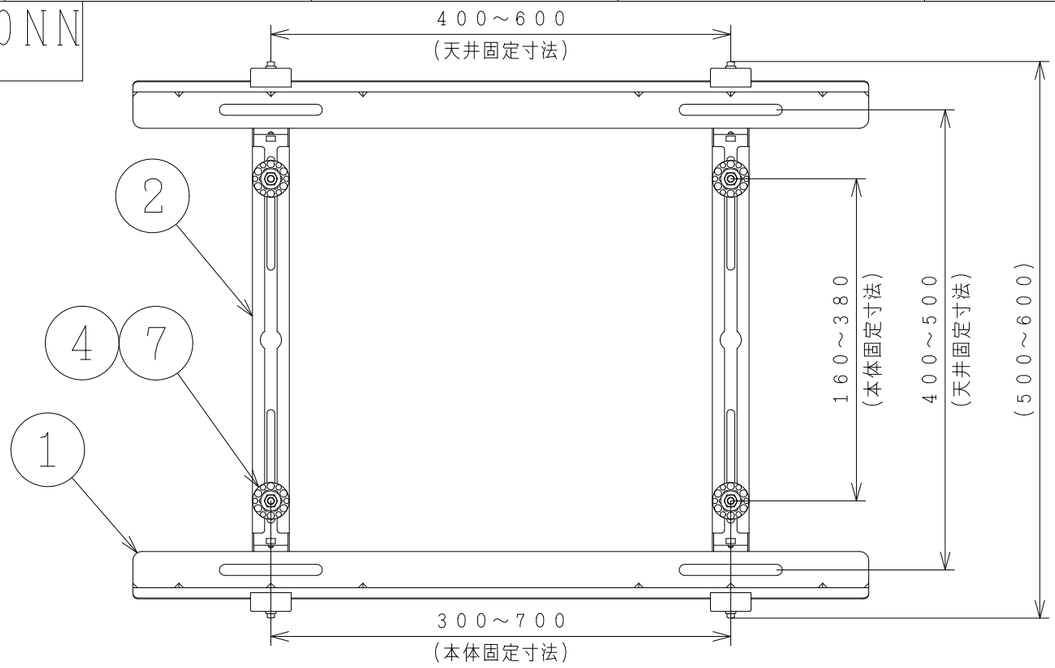

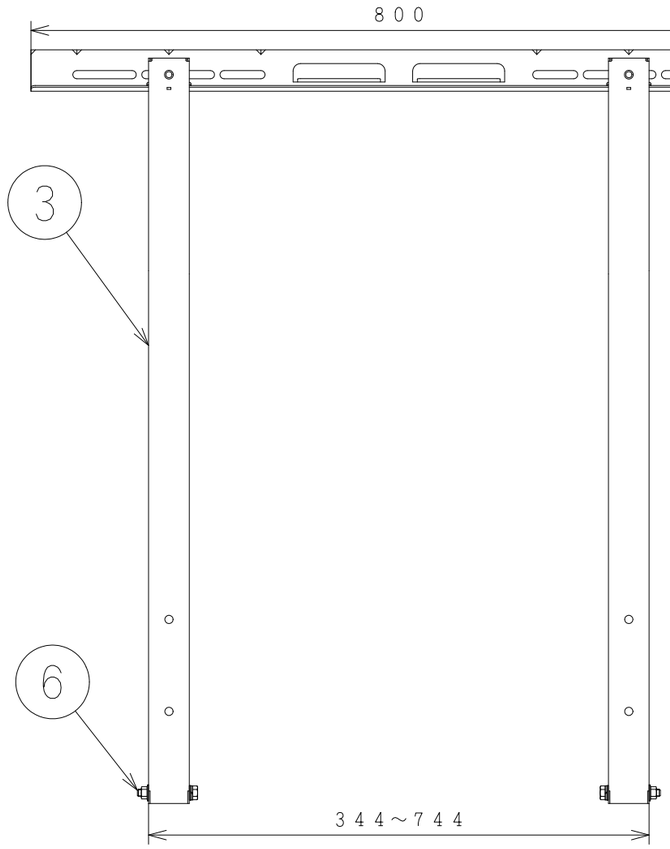

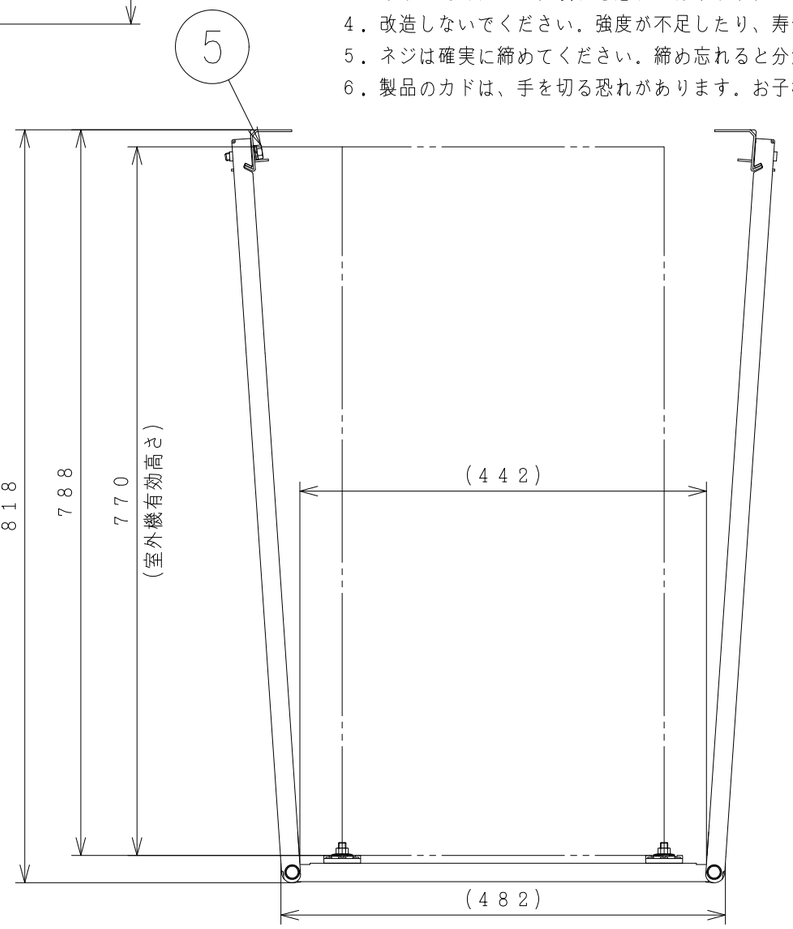

品番	品名	材質	備考	員数
1	トリツケカン	MSM-HC-DM045 t2.0	ポリエステル粉体塗装 マンセルNo.2.5Y8.5/1(アイボリー)	2
2	ベース	MSM-CC-DM045 t1.4	ポリエステル粉体塗装 マンセルNo.2.5Y8.5/1(アイボリー)	2
3	ツリカン組	SPHC t2.0 MSM-HC-DM045 t1.6	ポリエステル粉体塗装 マンセルNo.2.5Y8.5/1(アイボリー)	4
4	ゼツエンワッシャ	サントプレーン HS=67°±5°	黒色	4
5	⊕六角セムスボルト (M8-37)	SWCH	ジオメット720 2C-2B トップコート処理	4
6	⊕六角セムスボルト(M8-60) ナット(M8)	SWCH	ジオメット720 2C-2B トップコート処理	4
7	⊕六角セムスボルト(M8-37) ナット(M8)	SWCH	ジオメット720 2C-2B トップコート処理	4

注記

1. 最大耐荷重は80kgです.
2. 絶対に乗ったり、ぶら下がったりしないでください. 壊れる恐れがあります.
3. 絶対に、ルームエアコン室外機(80kg以下)以外のものを、乗せたりぶら下げたりしないでください. 壊れる恐れがあります.
4. 改造しないでください. 強度が不足したり、寿命が短くなります.
5. ネジは確実に締めてください. 締め忘れると分解する恐れがあります.
6. 製品のカドは、手を切る恐れがあります. お子様にも教えてください.

	SIGNATURE	DATE
DWN.	K.Yahagi	2019-01-23
CHKD.	K.Kezuka	2019-01-23
APPD.	K.Kezuka	2019-01-23

PROJECTION | SCALE: NTS | TITLE: SP-KT-21 外形寸法図

Hitachi-Johnson Controls Air Conditioning, Inc.

TOCHIGI DWG. No. 3YAA NN0012852

REGD. REGD 2019 0123

001