BB0008889

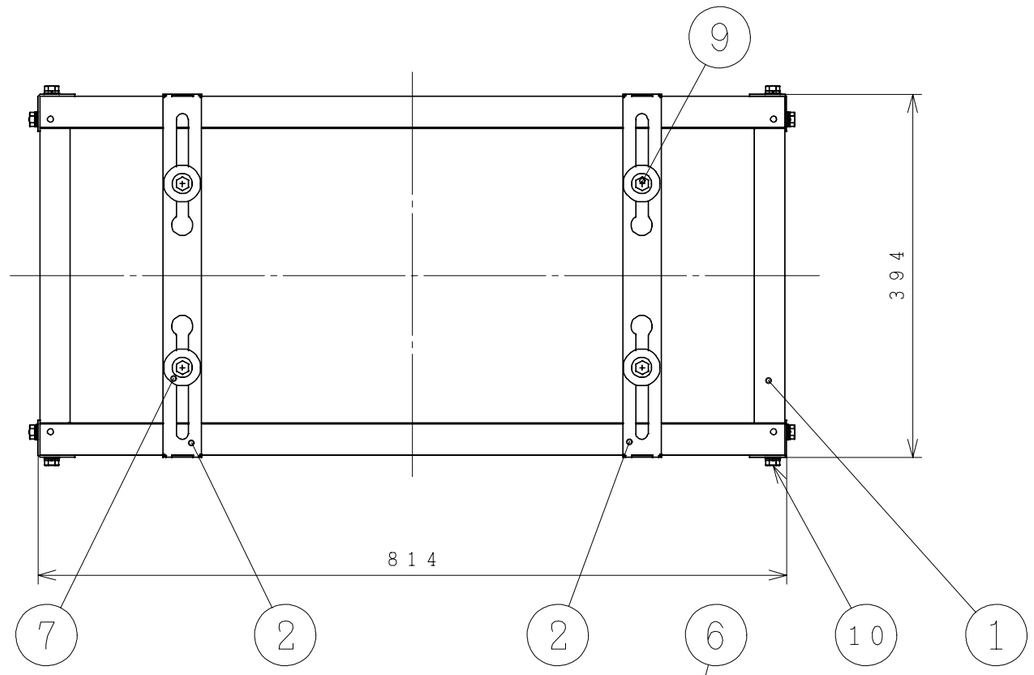

品番	品名	材質	備考	員数
1	フレーム組	MSM-HC-MO 90 t1.4 t1.6	ポリエステル粉体塗装 マンセルNo.2.5Y8.5/1(アイボリー)	1
2	ベース	MSM-HC-MO 90 t1.2	ポリエステル粉体塗装 マンセルNo.2.5Y8.5/1(アイボリー)	2
3	キャク(L)	MSM-HC-MO 90 t2.0	ポリエステル粉体塗装 マンセルNo.2.5Y8.5/1(アイボリー)	2
4	キャク(R)	MSM-HC-MO 90 t2.0	ポリエステル粉体塗装 マンセルNo.2.5Y8.5/1(アイボリー)	2
5	アシ	MSM-HC-MO 90 t1.6	ポリエステル粉体塗装 マンセルNo.2.5Y8.5/1(アイボリー)	4
6	トメカナグ	SUS304-CSP 3/4H t0.8		2
7	ゼツエンナット	・SWCH ・PE(高圧)	・黒色 ・ディスゴ(亜鉛下地耐熱型)(グレー)	4
8	アシカバー	PE(低密度)	マンセルNo.N7(グレー)	4
9	⊕六角セムスボルト (M8-25)	SWCH	ディスゴ(亜鉛下地耐熱型)(グレー)	4
10	⊕六角セムスボルト (M8-20)	SWCH	ディスゴ(亜鉛下地耐熱型)(グレー)	8
11	トラス根角ボルト (M8-16)	SWCH	ディスゴ(亜鉛下地耐熱型)(グレー)	4
12	皿型座金ナット (M8 φ18)	SWCH	ディスゴ(亜鉛下地耐熱型)(グレー)	4

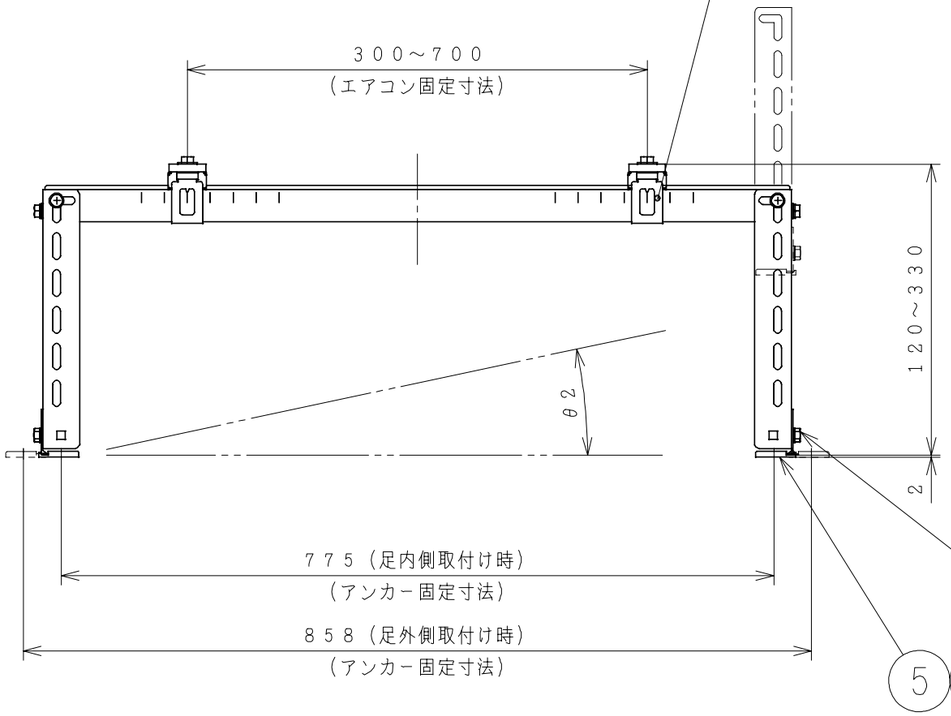

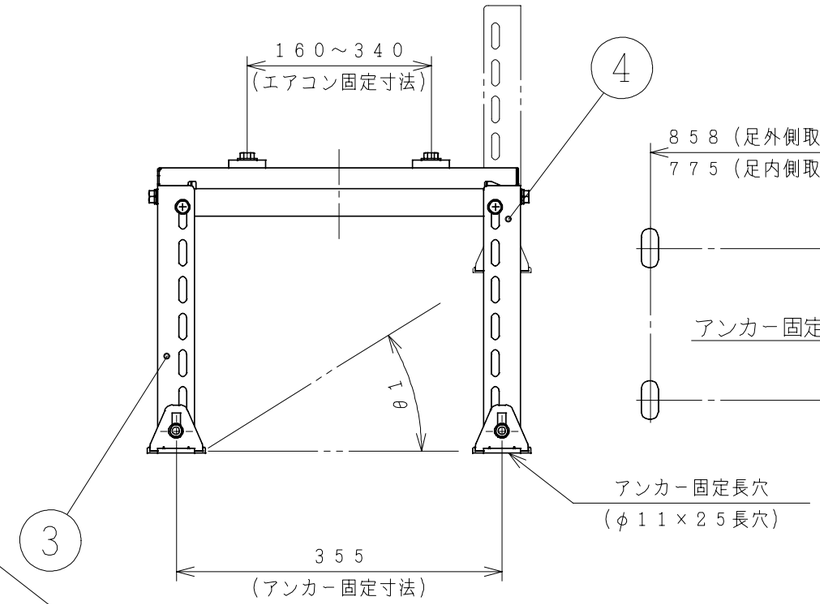

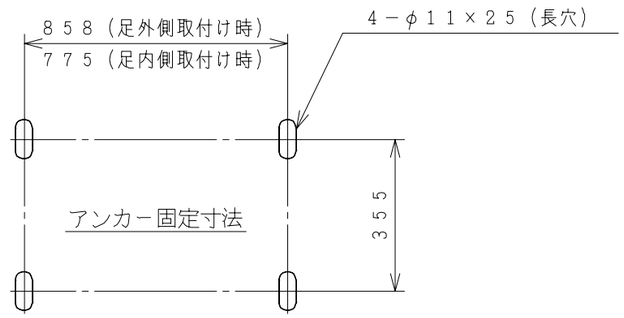

注記
1. 最大耐荷重は60kg以内です。
2. 水切勾配θ1は、水平～6.2／10(0°～32°)
直角勾配θ2は、水平～2.3／10(0°～13°)で調整可能です。

	SIGNATURE	DATE
DWN.	S.Iijima	2007-06-18
CHKD.	T.Nagata	2007-06-18
APPD.	T.Nagata	2007-06-18

PROJECTION | SCALE NTS | TITLE SP-HO-9 外形寸法図

Hitachi Appliances, Inc.
Tokyo Japan

TOCHIGI DWG. No. 3YAA BB0008889

REGD. REGD 2007 0618