NN0031543

寸法図

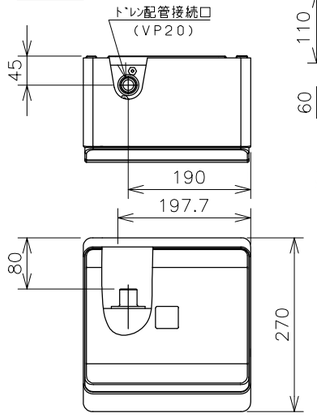

ドレンアップキット据付穴位置

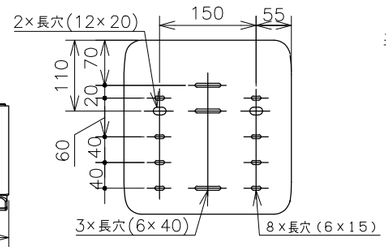

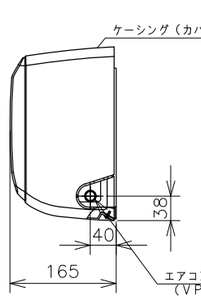

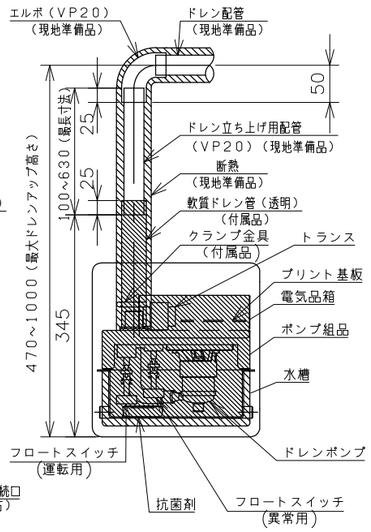

配線寸法

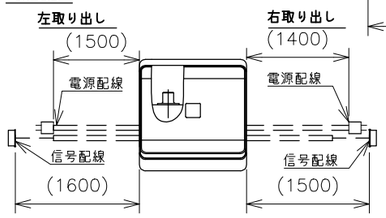

ドレンアップキットの据付

上面図

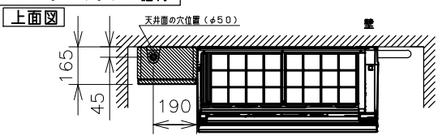

正面図（左側取り付けの場合）

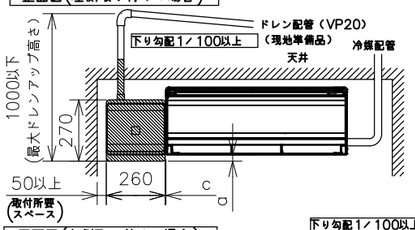

シリーズ名 ＼ 寸法	a	b	c
XJ・ZJ・XK・VL	22	45	65
V・VJ	24	50	90
MJ・RK	12	30	90
AJ・KJ	12	20	90
BJ	12	40	90
MAC・MSA	15	20	90

正面図（右側取り付けの場合）

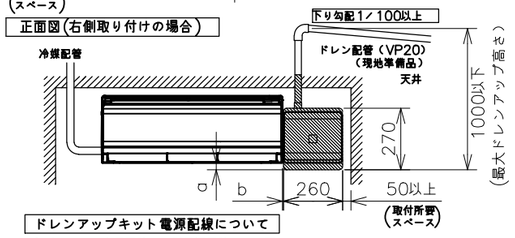

ドレンアップキット電源配線について

・必ずエアコン専用回路とは別電源回路にして下さい。

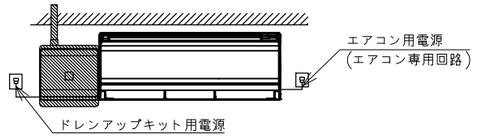

日立住宅設備用エアコン用「ドレンアップキット」寸法図

型式：SP- DUT1

仕様表

項目 ＼ 型式	SP−DUT1	
最大ﾄﾞﾚﾝｱｯﾌﾟ高さ	ドレンアップキット下面より1000mm	
ポンプ吐出し量	400cc/min	
取付位置（方向）	エアコン（室内ユニット）正面向って左右どちらでも取付可能	
電源電圧	単相100V 50/60Hz	
消費電力	7.0W(50/60Hz)	
ドレン入口接続管径	VP13	
ドレン出口接続管径	VP20	
ケーシング（カバー）	材質	PS樹脂
	色（マンセル）	ニュートラルホワイト（4.56Y8.85/0.38）
質　量	3.0kg	
付属品	ポンプ組品，HA接続コード，ドレンホース，断熱材 クランプ金具，ねじ，結束バンド，注意メイハン，型紙 据付点検要領書	
保護装置	フロートスイッチ，操作回路ヒューズ インターナルサーモスタット（ポンプ内蔵）	
抗菌剤	ガラス製抗菌剤（銀イオン系）	
据付注意点	・エアコンの据付説明書に記載のドレンアップキット接続設定を行ってください。 ・エアコン（室内ユニット）は、必ず水平に設置してください。（傾斜設置した場合、水漏れ，異常停止の原因になることがあります。） ・ドレン配管接続口には、必ず付属のドレンホースを使用し、ドレンアップキットを取り付けてください。 ・ドレン配管外周には断熱材を施工し結露がないようにしてください。	
据付制限	・ドレンアップキットとHAシステムならびにカードキーの併用はできません。 ・最大ドレンアップ高さは、必ず1000mm以下としてください。1000mmを超えた場合、ドレンポンプ性能を超えるため、ドレン排水できず、異常停止する場合があります。 ・寝室・ホテルのベッドルームなどの運転音が問題となる場所に設置しないでください。 ・ドレン立上げ用配管（現地準備品）は、ドレンアップ高さに合わせ施工してください。 （ドレンアップ高さの調節はドレン立上げ用配管で行なってください。） ・ドレン配管は逆勾配（上り勾配）の部分や立ち上がり部を作らず、1/100以上の下り勾配で施工してください。 （ドレン水逆流防止）	
保守点検	・水槽の清掃・・・1回／年 ・ドレンポンプの清掃・・・1回／年 ・フロートスイッチの清掃・・・1回／年 ・抗菌剤の交換時期・・・冷房10，000時間（約5年）	

注　記

1.本ドレンアップキットは、日立住宅設備エアコン(壁掛タイプ)に装着して使用するものです。
　本図は、住宅設備エアコン(壁掛タイプ)と組み合せた図象を示します。
　ドレンアップキット以外の詳細寸法は、各寸法図を参照してください。
　［図中▨　部はドレンアップキットを示します。］
2.図中破線部分は、現地工事区分を示します。
3.油雰囲気などドレン水中に不純物が混入する恐れのある場所に設置した場合、
　ポンプ能力低下により水漏れやアラーム停止の原因となります。

電気配線図

ドレンアップキット信号配線接続方法の詳細はエアコン付属の据付説明書をご覧ください。

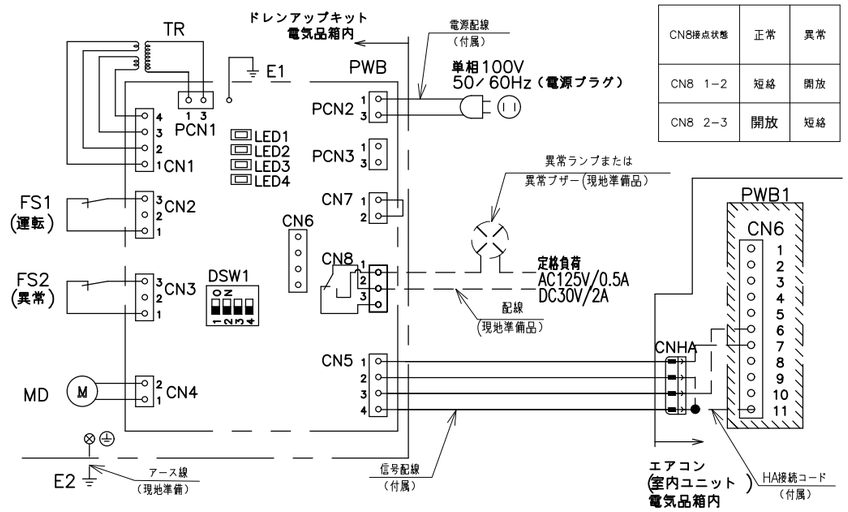

CN8接点状態	正常	異常
CN8　1−2	短絡	開放
CN8　2−3	開放	短絡

記　号	名　称	備　考
PWB	プリント基板	ドレンアップキット
TR	トランス	
MD	ドレンポンプ	
FS1，2	フロートスイッチ	
E1，2	アース	
CN1～8	コネクター（弱電）	
PCN1～3	コネクター（強電）	
DSW1	ディップスイッチ	

記　号	名　称	備　考
LED1	表示灯（電源）	ドレンアップキット
LED2	表示灯（運転）	
LED3	表示灯（異常1）	
LED4	表示灯（異常2）	
CN6	コネクター	エアコン（室内ユニット）
PWB1	プリント基板	
CNHA	HA接続コード	

動作説明

ドレンアップキット機能選択設定の詳細はエアコン付属の据付説明書をご覧ください。

① 水位正常時動作

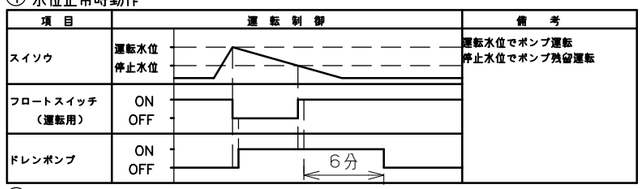

② 水位異常時動作

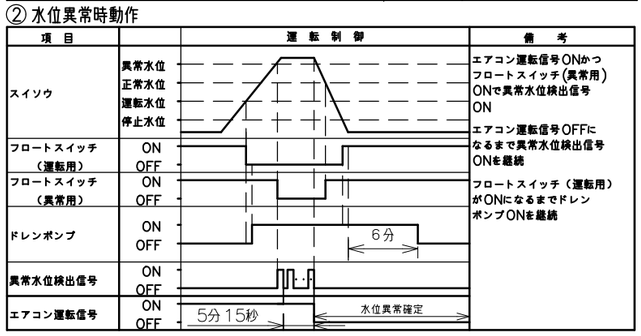

SIGNATURE		DATE	PROJECTION	SCALE	TITLE
DWN.	M.Saijo	2026−04−13		NTS	SP−DUT1　構造・寸法図・配線図
CHKD.	S.Takeuchi	2026−04−14	BOSCH		TOCHIGI DWG. No.
APPD.	S.Takeuchi	2026−04−14			3YAA NN0031543

CAD

REGD. 2026 0414

© Robert Bosch GmbH. All rights reserved, also regarding any disposal, exploitation, reproduction, editing, distribution, as well as in the event of applications for industrial property rights.