NN0009842

室内機

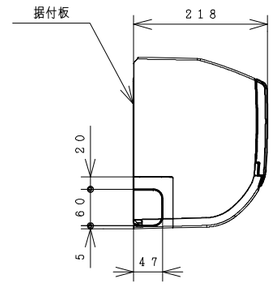

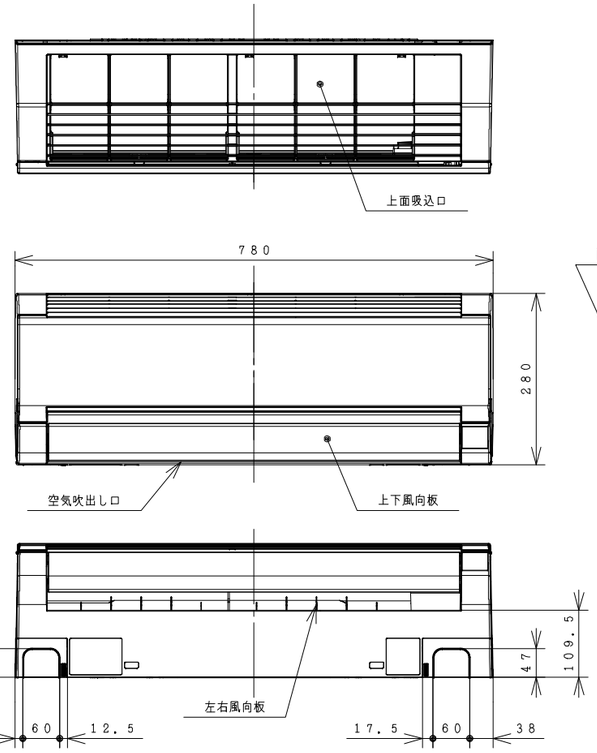

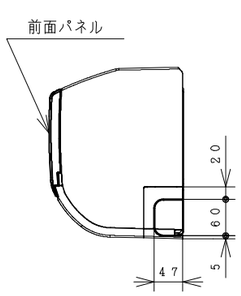

室内機サービススペース

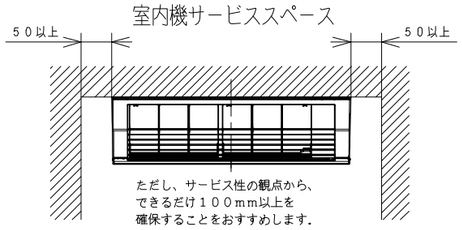

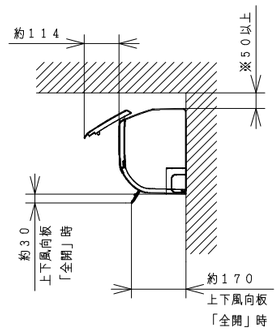

※室内機の背面で配管接続する
場合は90mm以上。

ワイヤレスリモコン

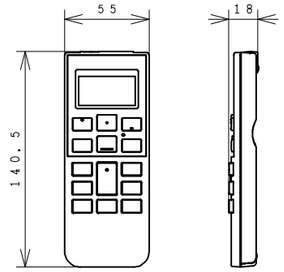

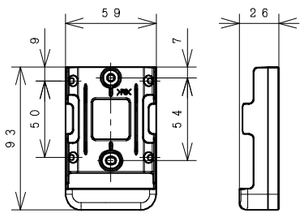

背面図

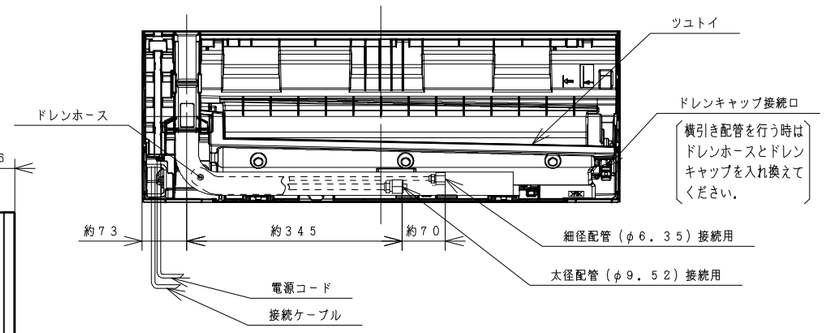

注記

1. 室内機のサービススペースは左・右・上が50mm必要です。カーテンレール、カーテンボックス等の上に設置する場合は、風の流れを損なわない寸法を確保してください。
2. 配管は太径、細径とも断熱してあるものを使用します。
3. 配管は長さ30m以内です。
4. 室内・室外機の配管落差は15m以内です。
5. プラグの形状
6. 電源コードの長さ

7. 接続ケーブルは、φ2.0×3の単線Fケーブルを使用します。

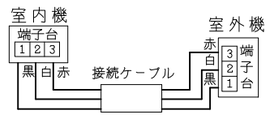

据付板（正面図）　天井面（回縁）（ユニットを引っ掛けるために必要な寸法です。）

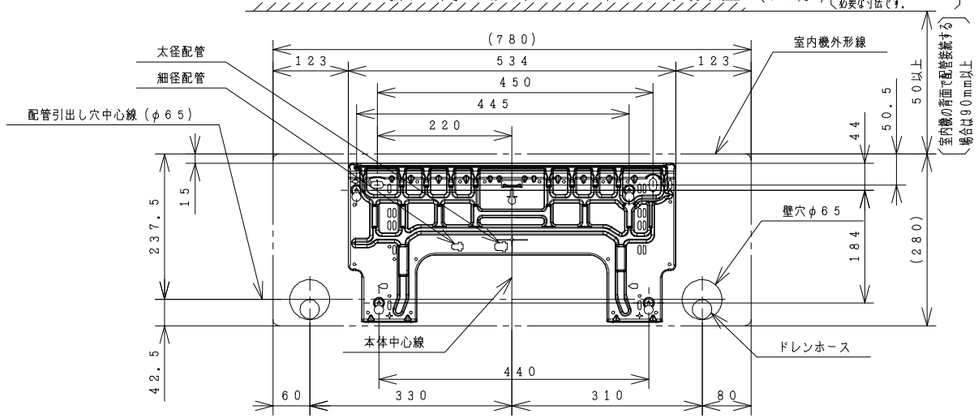

仕様表

ユニット				室内ユニット	室外ユニット
タイプ				壁掛型セパレート	
型式				RAS−BJ40H2E	RAC−BJ40H2E
電源			(50／60Hz)	単相200V	
冷房	定格	能力	kW	4.0（0.5 ～ 4.5）	
		消費電力	W	1,430（190～ 1,650）	
		運転電流	A	7.9	
		力率	%	90	
暖房	定格	能力	kW	5.0（0.6 ～ 7.3）	
		消費電力	W	1,480（195～ 2,545）	
		運転電流	A	8.2（最大 15.0）	
		力率	%	90	
	低温	能力	kW	5.3	
		消費電力	W	2,250	
始動電流			A	8.2	
通年エネルギー消費効率		JISC9612:2013		4.9	
		JISC9612:2005(区分名)		4.9（C）	
冷凍装置	圧縮機出力		W	−	1,100
	熱交換器フィン形状			細幅スリット	コルゲート
	冷媒	種類		フロン R32	
		封入量	g	740	
ファン	種類			貫流ファン	プロペラファン
	ファンモータ出力		W	25	40
	風量（冷房・暖房）	急速	m³／h	680 ・ 780	1,860・1,740
		強風	m³／h	520 ・ 680	−
		弱風	m³／h	410 ・ 510	−
		微風	m³／h	340 ・ 400	−
		静	m³／h	260 ・ 260	−
音響パワーレベル運転音（冷房・暖房）		急速	dB	64 ・ 64	61 ・ 62
		強風	dB	55 ・ 58	−
		弱風	dB	49 ・ 51	−
		微風	dB	45 ・ 46	−
		静	dB	42 ・ 41	−
操作スイッチ	型名			ワイヤレスリモコン RAR−7Y1	
電源プラグ	容量			250V−15A	
	形状				−
電源コード長さ（左／右）			m	0.6／1.3	−
室内外接続ケーブル	芯線径（φ）		mm	2.0	
	芯数		芯	3	
冷媒配管	接続方式			フレア	
	液側（φ）		mm	6.35	
	ガス側（φ）		mm	9.52	
	最大配管長		m	30	
	最大高低差		m	15	
	冷媒追加充填量		g	20m超分 15g／m	
ドレン接続口外径（φ）			mm	16	
外装色（近似マンセルNo.）				スターホワイト（N9.3）	Tベージュ（5Y7／2）
製品寸法（高さ×幅×奥行）			mm	280×780×218	629×799(+99)×299(+68)
荷造寸法（幅×奥行×高さ）			cm	82×33×26	93×40×67
質量（製品・荷造）			kg	8.0 ・ 9.5	33.0 ・ 34.0

(1) 本仕様は予告なく変更することがあります。
(2) 定格冷房時の表示は、JIS条件（室内 27℃:DB・19℃:WB、室外 35℃:DB・24℃:WB）で運転した場合の数値です。
(3) 定格暖房時の表示は、JIS条件（室内 20℃:DB・15℃:WB、室外 7℃:DB・ 6℃:WB）で運転した場合の数値です。
(4) 低温暖房時の表示は、JIS条件（室内 20℃:DB・15℃:WB、室外 2℃:DB・ 1℃:WB）で運転した場合の数値です。
(5) 能力、消費電力の（ ）内の表示は、それぞれの可変幅（最小～最大）の数値です。
(6) 運転音の表示は、JIS C 9612に基づき、無響室で測定した数値です。
(7) 室外ユニットの製品寸法中（ ）内の寸法について、幅方向はトッテとサービスバルブカバーの突き出し寸法を、また、奥行方向は空気吐出口と固定足の突き出し寸法を示しています。

	SIGNATURE	DATE
DWN.	S.Iijima	2018-05-10
CHKD.	K.Kezuka	2018-05-11
APPD.	K.Kezuka	2018-05-11

PROJECTION　SCALE: NTS　TITLE: RAS-BJ40H2E:RAC-BJ40H2E 構造・寸法図　CAD

Hitachi-Johnson Controls Air Conditioning, Inc.

TOCHIGI DWG. No. 3YAA NN0009842

REGD. REGD 2018 0511

002

NN0009843

室 外 機

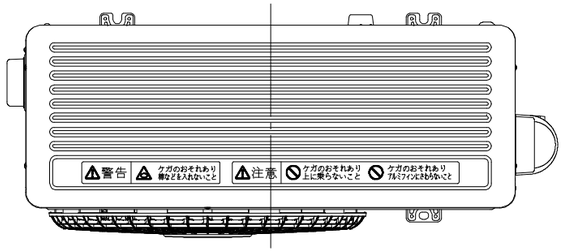

【耐塩害仕様】

項目		仕 様
外板	天フタ 前 板 側 板	PCM鋼板にポリエステル樹脂粉体塗装
ベ ー ス		溶融亜鉛ーアルミニウムーマグネシウム合金めっき鋼板（塗装なし） または 溶融55％アルミニウム亜鉛合金めっき鋼板（塗装なし）
熱交換器		アクリル・ナイロン塗料「フィンガード（無色）」塗装
基板（パターン面・部品面）		両面シリコンコート

※製品の改良のため予告なしに仕様を変更することがあります。

●据え付け上および維持管理上のご注意

耐塩害仕様は素材や塗装内容を強化していますが、腐食に対して万全ではありません。
このため、次のような据え付け計画と保守を行うことで防食効果を高める必要があります。

（1）海水飛沫および潮風に直接さらされることを極力回避するような場所へ設置してください。
　・本体の設置は建物の風下にしてください。
　・やむを得ず海岸面に本体を設置する場合は、防風板を設けて直接潮風が当たることを避けてください。
（2）外板に付着した海塩粒子が雨水によって充分洗浄されるように配慮してください。
（3）室外ユニットのベース内への水の滞留は、著しく腐食作用を促進させるため、
　ベース内の水抜け性を損なわないよう傾きなどに注意してください。
（4）海岸地帯への据付品については、付着した塩分等を除去するために定期的に水洗いを行ってください。
（5）据え付け、メンテナンス等で付いた傷は、必ず補修してください。
（6）機器の状態を定期的に点検してください。（必要に応じて再防錆処理や部品交換等を実施してください。）
（7）水はけの良い場所に設置してください。特に基礎部分の排水性を確保してください。

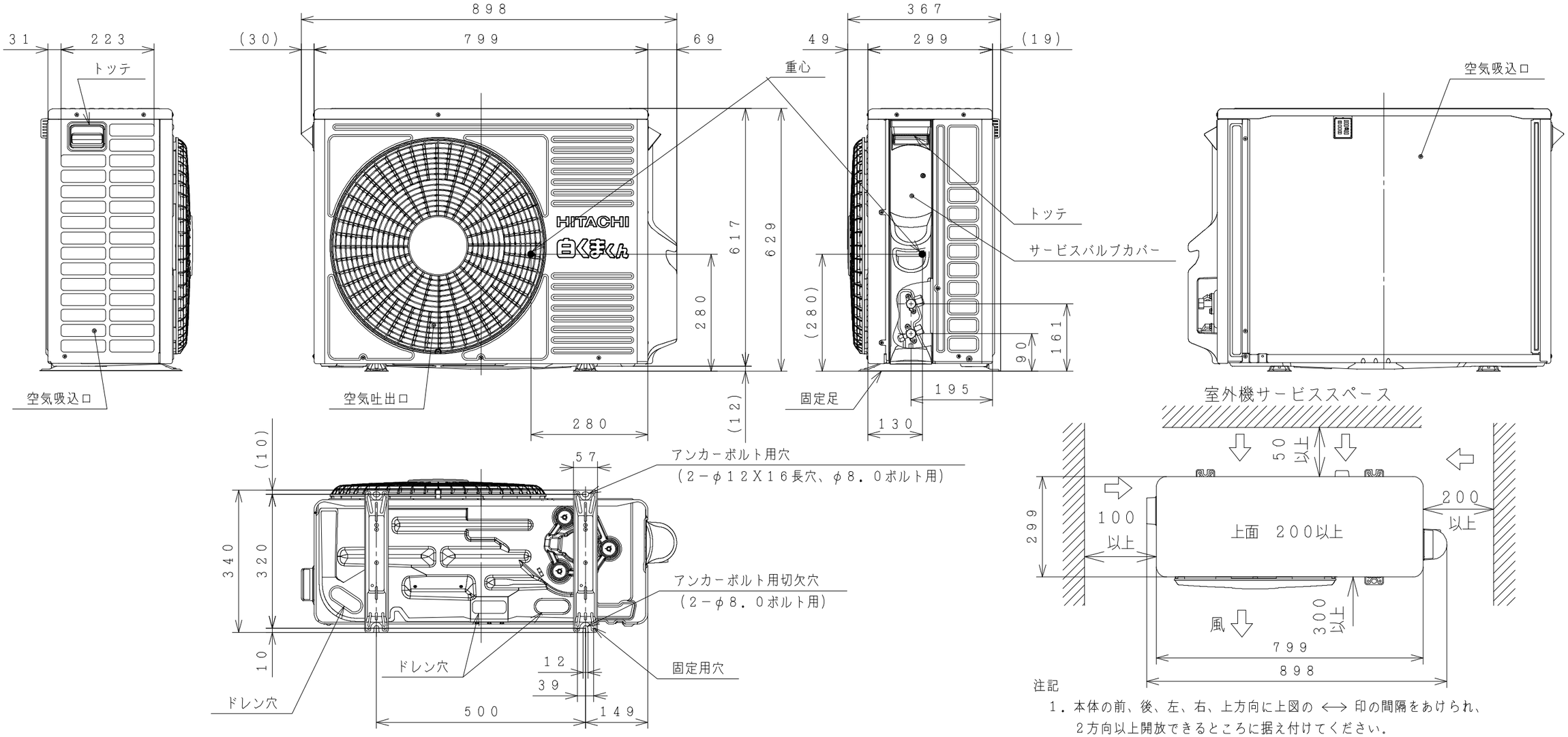

注記

1．本体の前、後、左、右、上方向に上図の ⟷ 印の間隔をあけられ、
　2方向以上開放できるところに据え付けてください。
2．効率のよい運転のため、周囲のスペースをできるだけ広くあけてください。

	SIGNATURE	DATE
DWN.	S.Iijima	2018-05-10
CHKD.	K.Kezuka	2018-05-11
APPD.	K.Kezuka	2018-05-11

PROJECTION | SCALE: NTS | TITLE: RAS-BJ40H2E:RAC-BJ40H2E 構造:寸法図

Hitachi-Johnson Controls Air Conditioning, Inc.

TOCHIGI DWG. No. 3YAA NN0009843

REGD. REGD 2018 0511

002

NN0009844

回路図

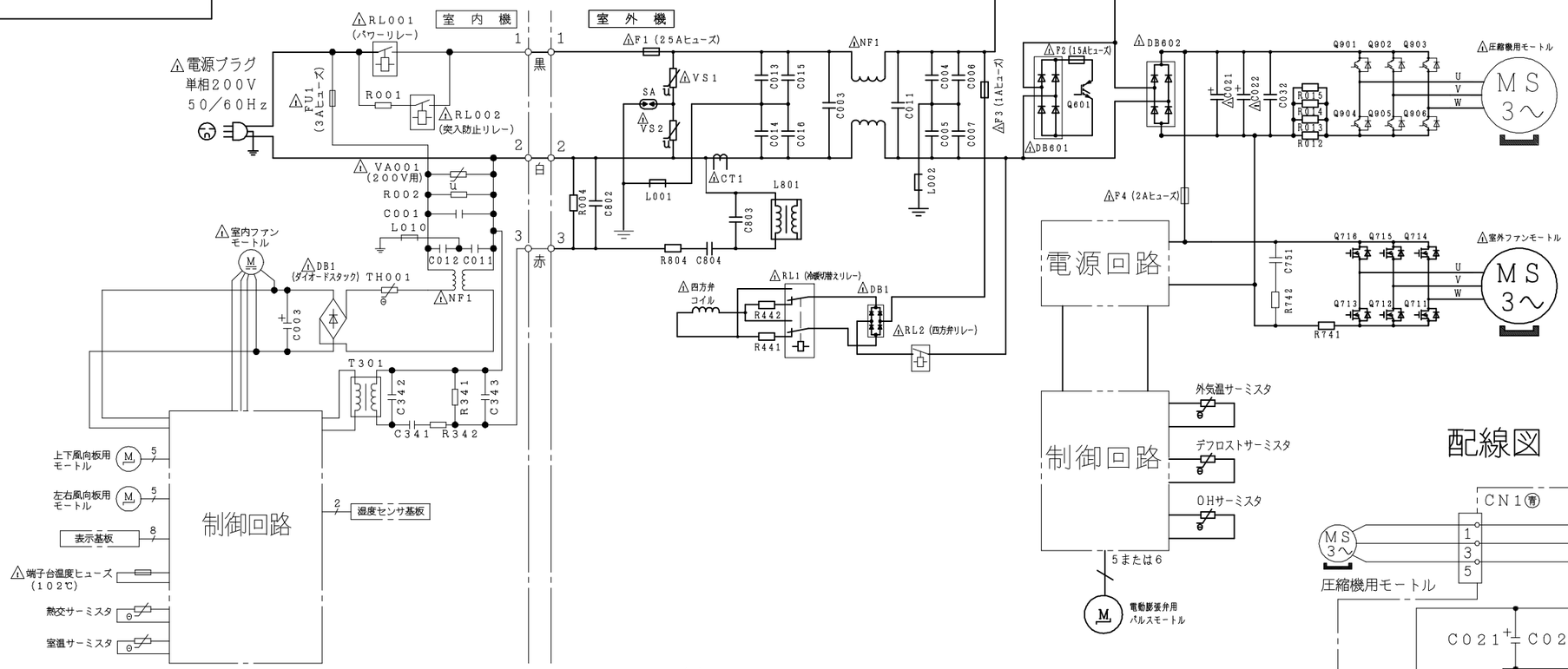

配線図　RAS－BJ40H2E

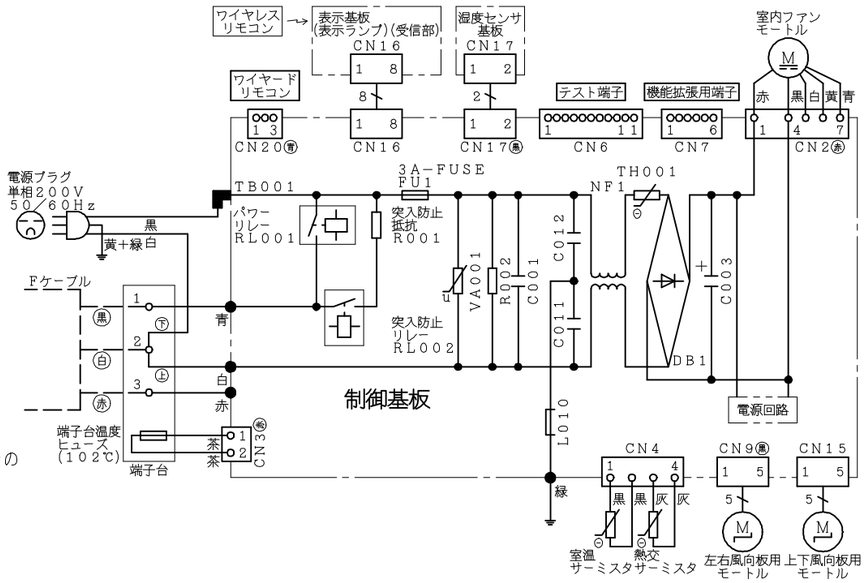

配線図　RAC－BJ40H2E

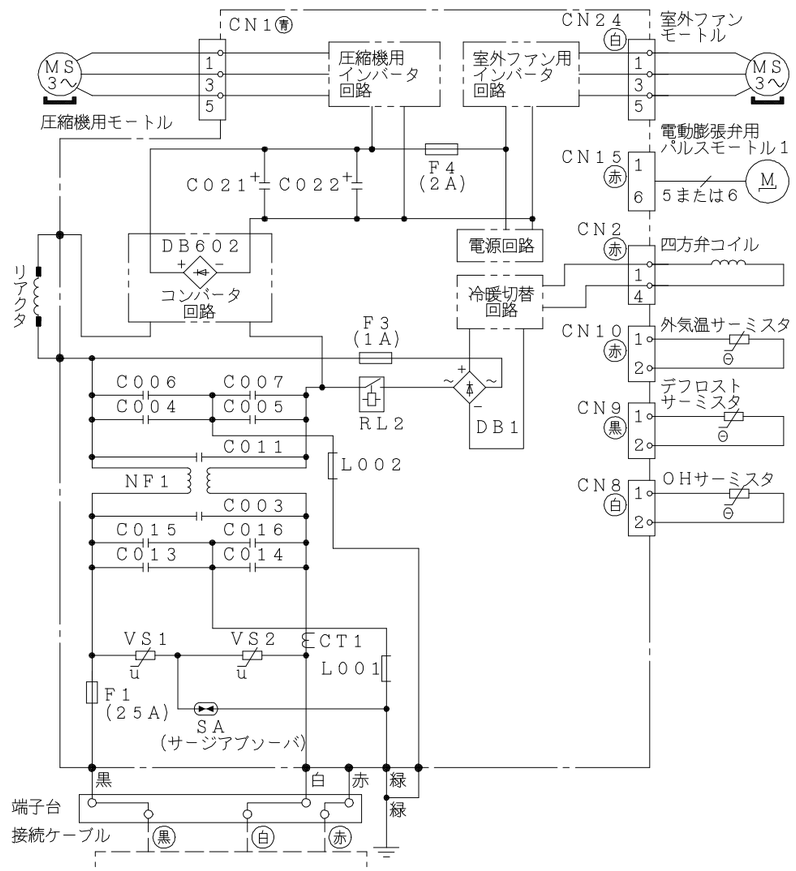

・ホームオートメーションを行う場合
室内基板の［テスト端子］CN6に別売の※1HA接続コードを差込んで※2標準アダプターと接続してください。

・カードキーコントローラーと連動させる場合
室内基板の［テスト端子］CN6に別売の※3カードキー接続コードを差込んでカードキーコントローラーと接続してください。
（室内基板のジャンパー線を切断して設定を行います）

・H－LINKに接続する場合
室内基板の［機能拡張用端子］CN7に別売の※4RACアダプターの端子を差込んでください。

・ワイヤードリモコンを接続する場合
室内基板の［ワイヤードリモコン］CN20に別売の※5ワイヤードリモコンの端子を差込んでください。

・ドレンアップキットを接続する場合
室内基板の［テスト端子］CN6に別売の※1HA接続コードを差込んでドレンアップキットと接続してください。
（室内基板のジャンパー線を切断して設定を行います）

・モバイルコントロールを使用する場合
室内基板の［機能拡張用端子］CN7に別売の※6無線LAN接続アダプターの端子を差込んでください。

・HEMSを使用する場合
室内基板の［機能拡張用端子］CN7に別売の※7HEMSアダプターの端子を差込んでください。

※1　HA接続コード：部品番号〔SP－HAC1〕
※2　標準アダプター：HA－S100TSA
※3　カードキー接続コード：部品番号〔SP－CKC1〕
※4　RACアダプター：PSC－6RAD
※5　ワイヤードリモコン：SP－WD1
※6　無線LAN接続アダプター：SP－WL2
※7　HEMSアダプター：SP－EM1

	SIGNATURE	DATE
DWN.	S.Iijima	2018-05-10
CHKD.	K.Kezuka	2018-05-11
APPD.	K.Kezuka	2018-05-11

PROJECTION　SCALE: NTS　TITLE: RAS-BJ40H2E:RAC-BJ40H2E 回路図:配線図

Hitachi-Johnson Controls Air Conditioning, Inc.

TOCHIGI DWG. No. 3YDA NN0009844

REGD. REGD 2018 0511

001