NN0031452

日立ルームエアコン　壁掛ZJシリーズ　仕様表

RAS−ZJ4026D/RAC−ZJ4026D

ユニット				室内ユニット	室外ユニット
タ　イ　プ				壁掛型セパレート	
型　式				RAS−ZJ4026D	RAC−ZJ4026D
電　源　（50／60Hz）				単相200V	
冷房	定格	能力	kW	4.0（0.5　～　5.5）	
		消費電力	W	880（155　～　1,800）	
		運転電流	A	5.2	
		力率	%	85	
暖房	定格	能力	kW	5.0（0.4　～　11.2）	
		消費電力	W	920（135　～　3,900）	
		運転電流	A	5.4（最大　20.0）	
		力率	%	85	
	低温	能力	kW	8.4	
		消費電力	W	3,560	
始動電流			A	5.4	
通年エネルギー消費効率		JISC9612:2013（区分）		7.0（Ⅲ）	
冷凍装置	圧縮機出力		W	−	1,100
	熱交換器フィン形状			片起し3本スリット	コルゲートフィン
	冷　媒	種　類		フロン　R32	
		封入量	g	1,460	
ファン	種　類			貫流ファン	プロペラファン
	風　量（冷房・暖房）	急　速	m³／h	1,110　・　1,380	2,700　・　1,950
		強　風	m³／h	900　・　960	−
		弱　風	m³／h	700　・　760	−
		微　風	m³／h	520　・　570	−
		静	m³／h	300　・　370	−
音響パワーレベル運転音（冷房・暖房）		急　速	dB	65　・　69	62　・　60
		強　風	dB	60　・　61	−
		弱　風	dB	56　・　56	−
		微　風	dB	51　・　52	−
		静	dB	36　・　36	−
操作スイッチ　形名				プッシュボタン（ワイヤレス）　RAR−BR1	
電源プラグ		容　量		250V　20A	
		形　状		⊂⊃	−
電源コード長さ（左／右）			m	（左）0.6　／（右）1.3	−
室内外接続ケーブル		芯線径（φ）	mm	2.0	
		芯　数	芯	3	
冷媒配管		接続方式		フレア	
		液側（φ）	mm	6.35	
		ガス側（φ）	mm	9.52	
		最大配管長	m	20	
		最大高低差	m	10	
		冷媒追加充填量	g	−	
ドレン接続口外径（φ）			mm	16	
外装色（近似マンセルNo.）				スターホワイト（N9.3）	ナチュラルグレー（2.9Y7.8／1）
製品寸法（高さ×幅×奥行）			mm	295×798×385	709×859（+97）×319（+68）
荷造寸法（幅×奥行×高さ）			cm	86×36×47	99×42×75
質量（製品・荷造）			kg	16.5　・　20.0	39.0　・　41.0

（1）本仕様は予告なく変更することがあります。
（2）定格冷房時の表示は、JIS条件（室内　27℃：DB・19℃：WB、室外　35℃：DB・24℃：WB）で運転した場合の数値です。
（3）定格暖房時の表示は、JIS条件（室内　20℃：DB・15℃：WB、室外　7℃：DB・　6℃：WB）で運転した場合の数値です。
（4）低温暖房時の表示は、JIS条件（室内　20℃：DB・15℃：WB、室外　2℃：DB・　1℃：WB）で運転した場合の数値です。
（5）能力、消費電力の（　）内の表示は、それぞれの可変幅（最小～最大）の数値です。
（6）運転音の表示は、JIS C 9612に基づき、無響室で測定した数値です。
（7）室外ユニットの製品寸法中（　）内の寸法について、幅方向はトッテとサービスバルブカバーの突き出し寸法を、
また、奥行方向は空気吐出口と外気温サーミスタカバーの突き出し寸法を示しています。

SIGNATURE		DATE	PROJECTION	SCALE	TITLE
DWN.	A.Chikazawa	2026−02−19		NTS	2026 年度 ZJ シリーズ 仕様表
CHKD.	S.Nakamura	2026−02−20	BOSCH		TOCHIGI DWG. No. 4YAA NN0031452
					REGD. 2026 0220
APPD.	S.Tokita	2026−02−20			

CAD

© Robert Bosch GmbH. All rights reserved, also regarding any disposal, exploitation, reproduction, editing, distribution, as well as in the event of applications for industrial property rights.

NN0031446

日立ルームエアコン壁掛ZJシリーズ
室内ユニット寸法図

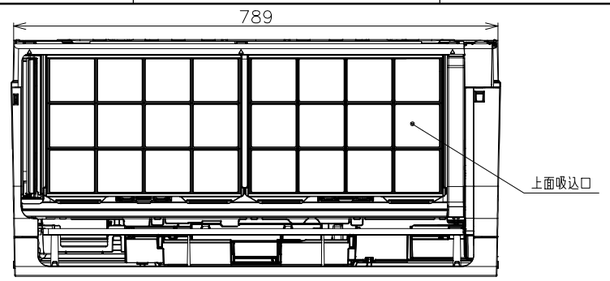

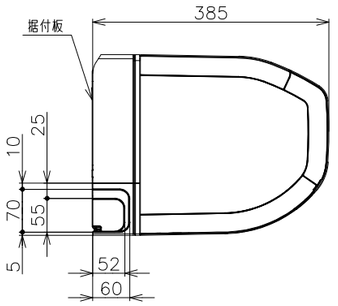

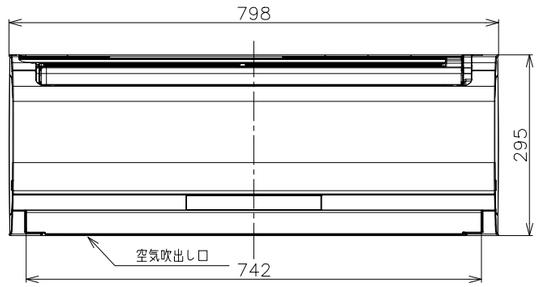

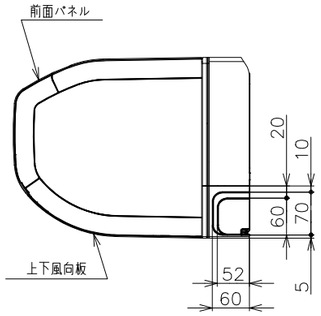

ワイヤレスリモコン

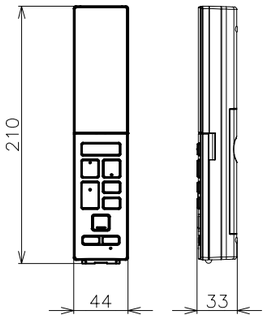

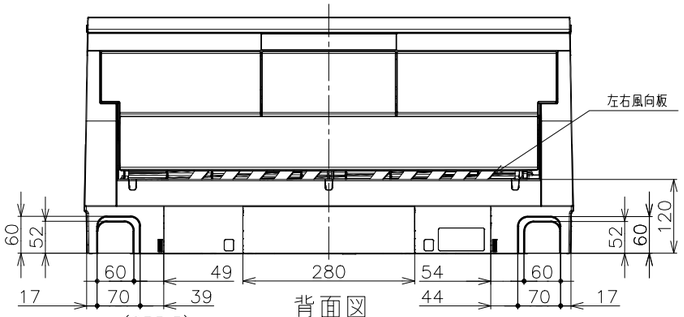

背面図

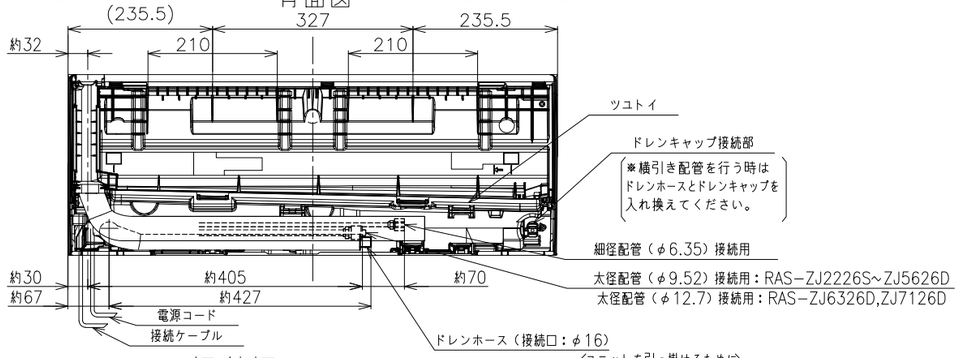

据付板　（正面図）　天井面（回縁）

ユニットを引っ掛けるために
必要な寸法です。

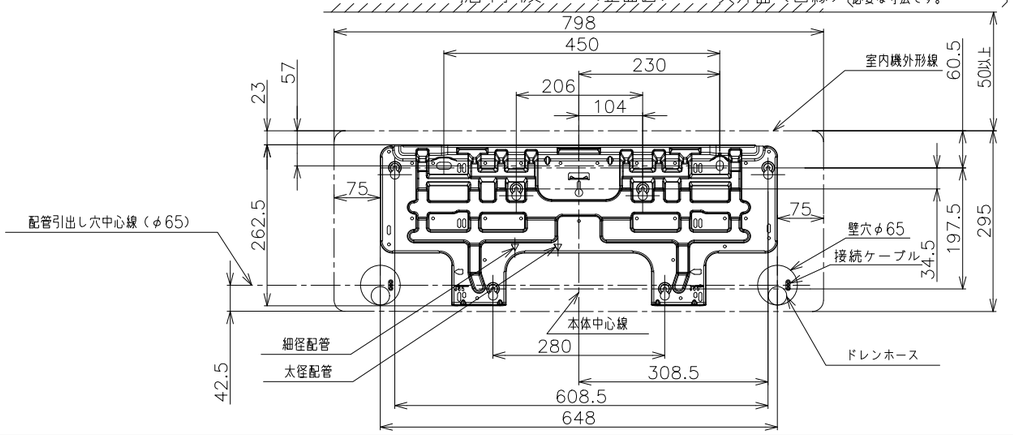

【参考】接続ケーブル必要長さの目安

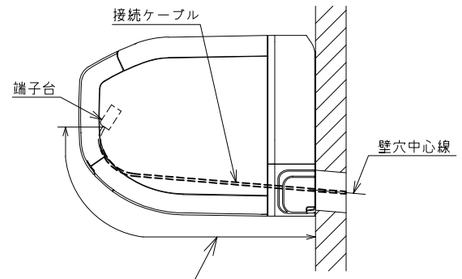

室内機配管位置	接続ケーブル必要長さ（被覆むき出し部寸法も含む）
右後直引き	530mm以上
左後直引き	1250mm以上

※据付状況により、必要長さは変動します。

室内機サービススペース

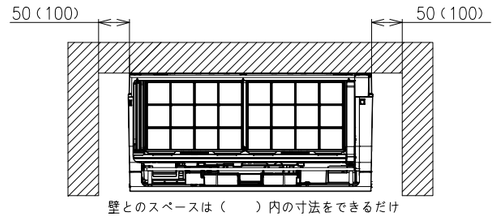

壁とのスペースは（　　）内の寸法をできるだけ
確保してください。

※室内機の背面で配管接続する
場合は110mm以上

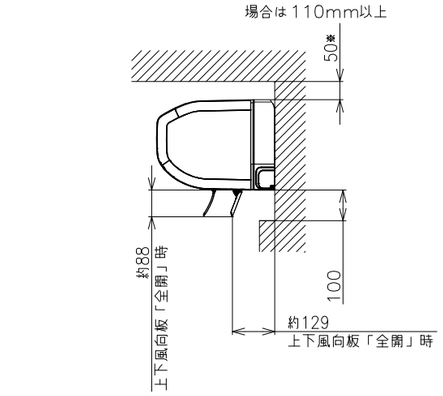

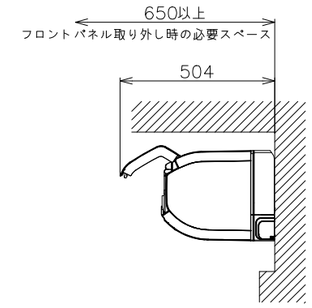

注記

1．室内機のサービススペースは左・右が５０ｍｍ、
　上が５０ｍｍ、下が１００ｍｍ必要です。
　カーテンレール、カーテンボックス等の上に設置する
　場合は、風の流れを損なわない寸法を確保してください。
2．配管は太径、細径とも断熱してあるものを使用します。
3．配管は長さ２０ｍ以内です。
4．室内・室外機の配管落差は１０ｍ以内です。
5．プラグの形状
　RAS−ZJ2226S,ZJ2526S　Ⓘ
　RAS−ZJ2826S,ZJ3626S　Ⓘ
　RAS−ZJ4026D~ZJ7126D　Ⓘ
6．電源コードの長さ

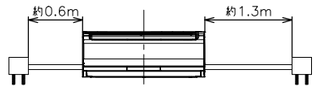

7．接続ケーブルは、φ２．０×３の単線Ｆケーブルを
　使用します。

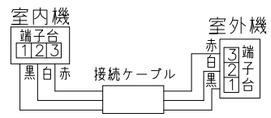

適用機種
RAS−ZJ2226S
RAS−ZJ2526S
RAS−ZJ2826S
RAS−ZJ3626S
RAS−ZJ4026D
RAS−ZJ5626D
RAS−ZJ6326D
RAS−ZJ7126D

SIGNATURE		DATE	PROJECTION	SCALE	TITLE
DWN.	J.Haegwan	2026−02−20		NTS	2026年度ZJシリーズ寸法図
CHKD.	S.Nakamura	2026−02−20	BOSCH		TOCHIGI DWG. No. 3YAA NN0031446
APPD.	S.Tokita	2026−02−20			REGD. 2026 0220

CAD

© Robert Bosch GmbH. All rights reserved, also regarding any disposal, exploitation, reproduction, editing, distribution, as well as in the event of applications for industrial property rights.

NN0031453

日立ルームエアコン壁掛ZJシリーズ
室外ユニット寸法図

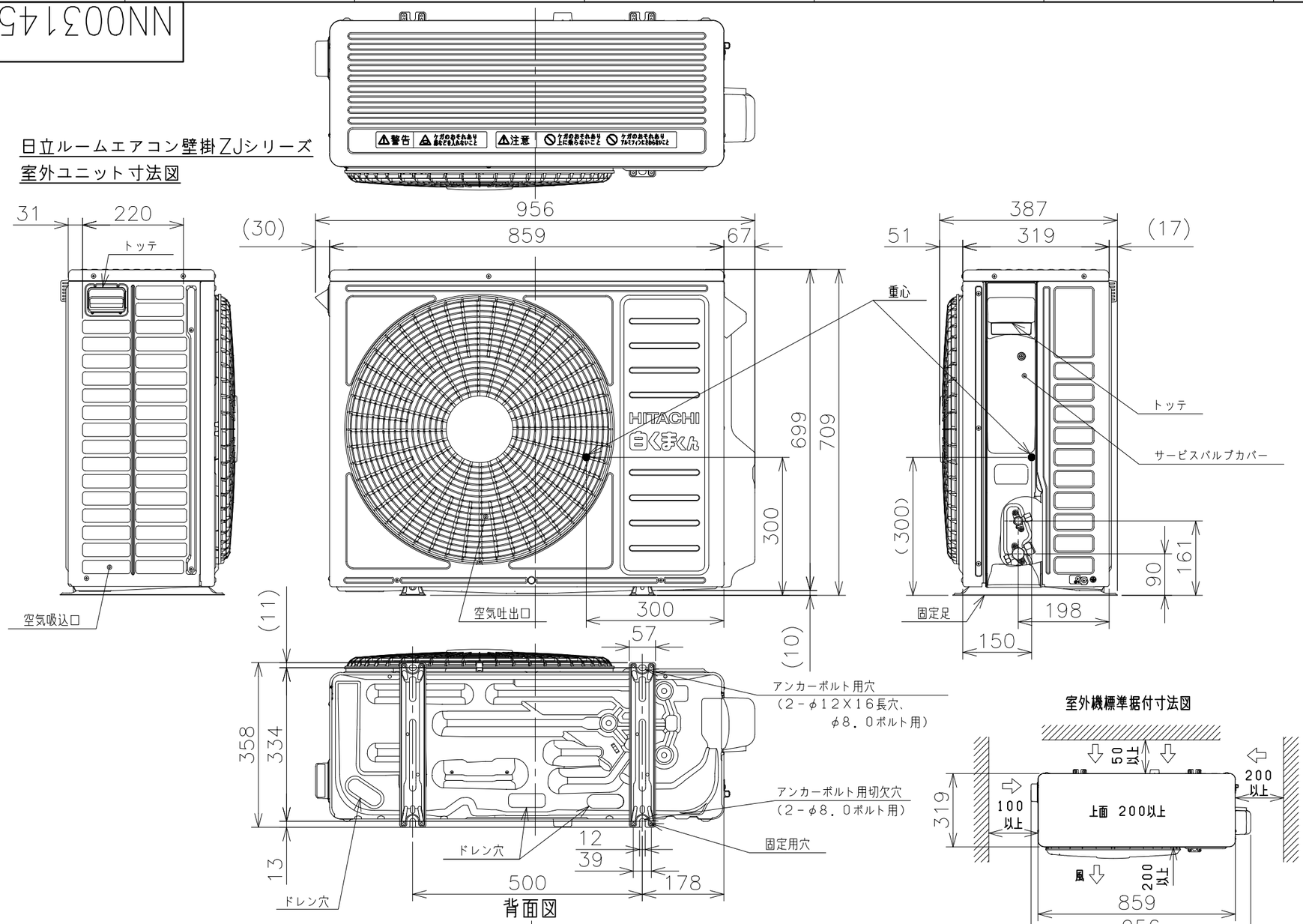

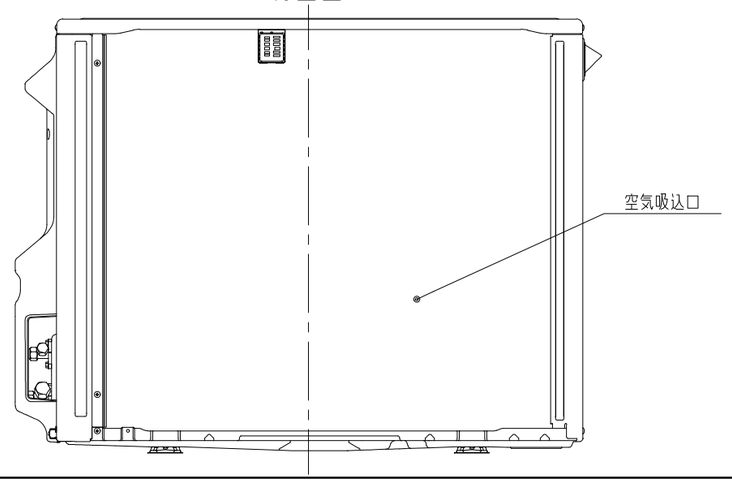

適用機種
RAC－ZJ4026D
RAC－ZJ5626D
RAC－ZJ6326D
RAC－ZJ7126D

室外機標準据付寸法図

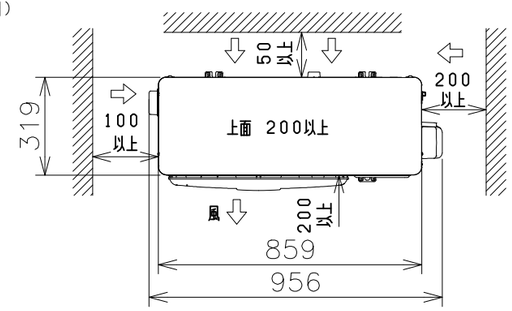

注記

1．本体の前、後、左、右、上方向に上図の ⟷ 印の間隔をあけ、
3方向以上開放できる所に据え付けてください。
ただし、2方向しか開放できない場合と前後面に壁がある場合は
右図に従い据え付けてください。

ベランダ等の室外機周囲に壁がある場合への据付けは、上面側と側面又は
正面の2方向以上を開放した上で、下図の必要寸法以上を確保してください。

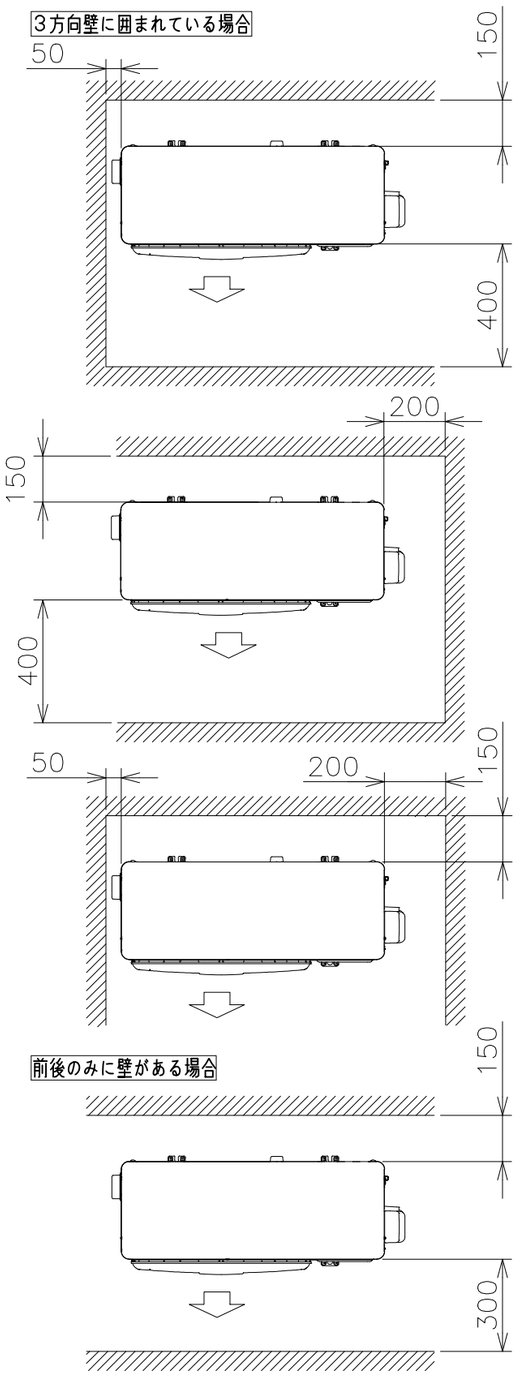

※吹出し側壁面高さ1．2m以下

SIGNATURE		DATE
DWN.	A.Chikazawa	2026-02-19
CHKD.	S.Nakamura	2026-02-20
APPD.	S.Tokita	2026-02-20

PROJECTION | SCALE NTS | TITLE 2026年度ZJシリーズ寸法図 | CAD

BOSCH

TOCHIGI DWG. No. 3YAA NN0031453

REGD. REGD. 2026 0220

© Robert Bosch GmbH. All rights reserved, also regarding any disposal, exploitation, reproduction, editing, distribution, as well as in the event of applications for industrial property rights.

NN0031454

日立ルームエアコン　壁掛ＺＪシリーズ
室内室外ユニット　回路図・配線図

回路図

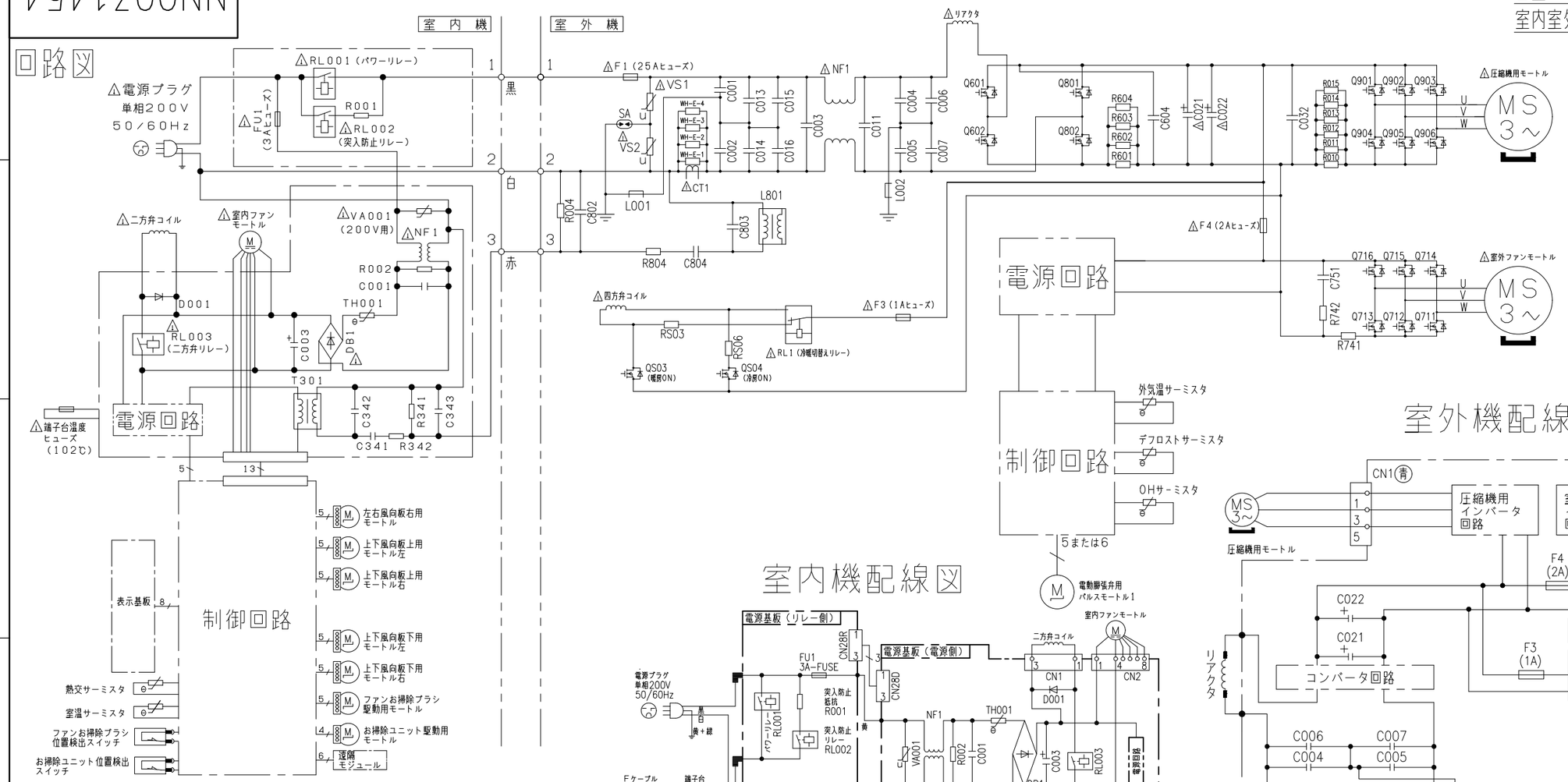

室内機配線図

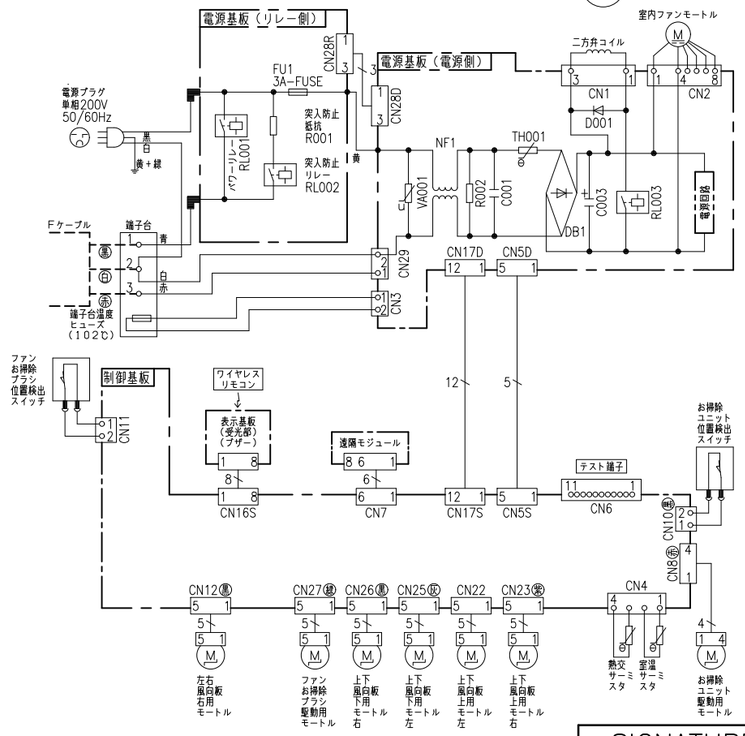

室外機配線図

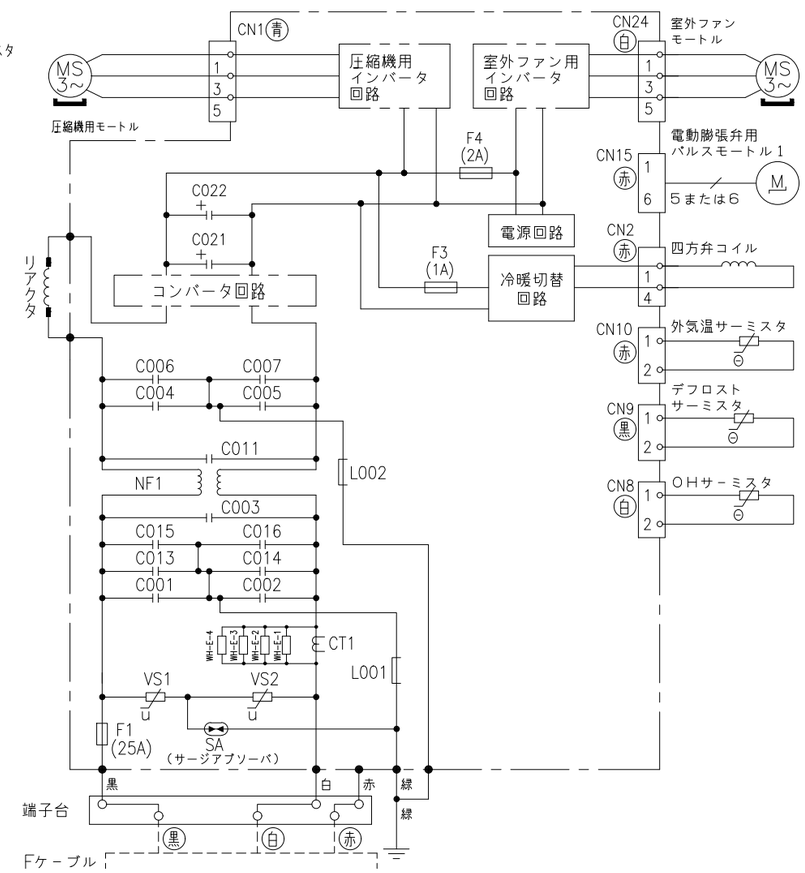

※部品が実装されていない場合やジャンパー線になっている場合があります。

・ホームオートメーションを行う場合
室内基板のCN6に別売の※1HA接続コードを差込んで※2標準アダプターと接続してください。
・カードキーコントローラーと連動させる場合
室内基板のCN6に別売の※3カードキー接続コードを差込んでカードキーコントローラーと接続してください（室内基板のジャンパー線を切断して設定を行います）。
・H-LINKに接続する場合
室内基板のCN7に接続されている遠隔モジュールの端子を外して、CN7に別売の※4RACアダプターの端子を差込んでください。
・ドレンアップキットを接続する場合
室内基板のCN6に別売の※1HA接続コードを差込んでドレンアップキットと接続してください（室内基板のジャンパー線を切断して設定を行います）。

※1　HA接続コード：部品番号（SP-HAC1）
※2　標準アダプター：HA-S100TSA
※3　カードキー接続コード：部品番号（SP-CKC1）
※4　RACアダプター：PSC-6RAD

室内機	室外機
RAS-ZJ4026D	RAC-ZJ4026D
RAS-ZJ5626D	RAC-ZJ5626D
RAS-ZJ6326D	RAC-ZJ6326D
RAS-ZJ7126D	RAC-ZJ7126D

SIGNATURE		DATE
DWN.	H.Umezawa	2026-02-19
CHKD.	M.Okabe	2026-02-19
	T.Isoda	2026-02-19
APPD.	T.Aoki	2026-02-24

PROJECTION　SCALE NTS　TITLE 2026年度 ZJシリーズ 回路図・配線図　CAD

BOSCH

TOCHIGI DWG. No. 3YDA NN0031454

REGD. 2026 0224

© Robert Bosch GmbH. All rights reserved, also regarding any disposal, exploitation, reproduction, editing, distribution, as well as in the event of applications for industrial property rights.