3YAA73333

室内機

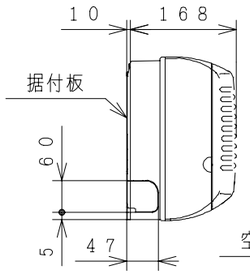

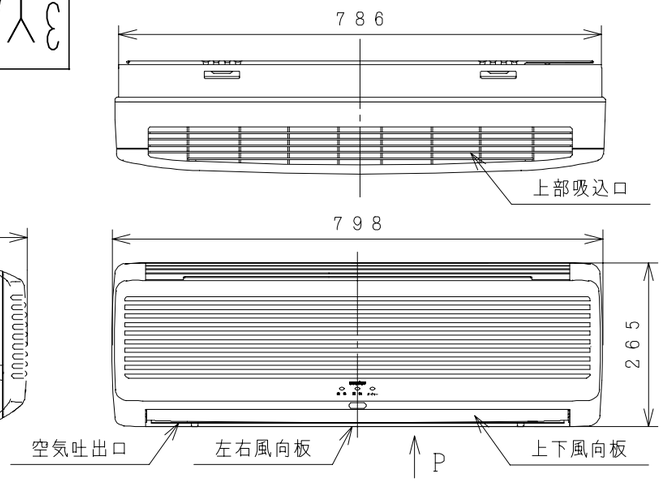

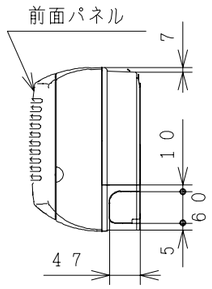

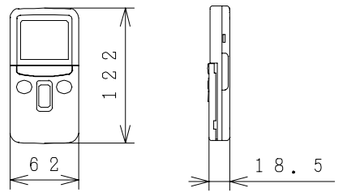

ワイヤレスリモコン

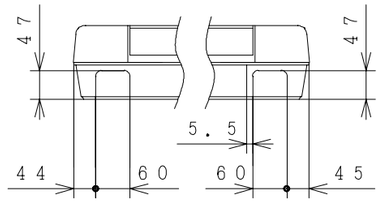

Pから見る（下引配管位置）

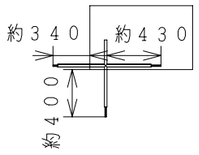

背面から見る
（配管引出寸法）

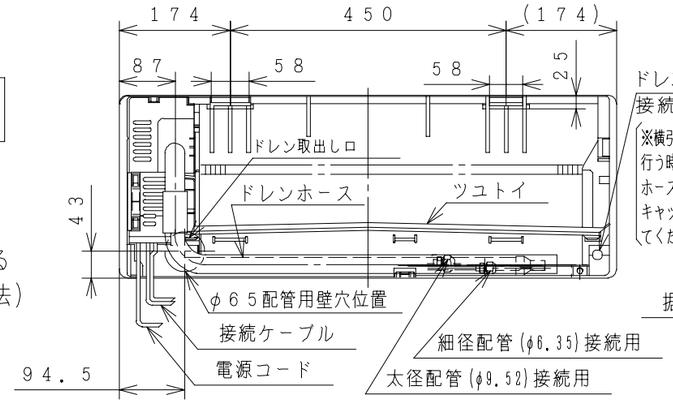

背面図

据付板

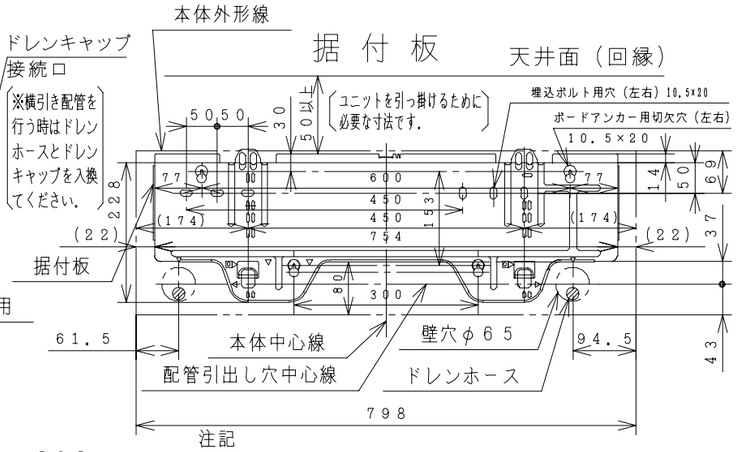

注記

1. 室内機のサービススペースは左右が100mm、上は50mm必要です。
2. 配管は太径、細径とも断熱してあるものを使用します。
3. 配管は長さ15m以内です。
（配長が8mを超える時は25g／mの冷媒追加充填が必要です。）
4. 室内・室外機の配管落差は10m以内です。
5. 接続ケーブルは、電源側がφ2.0×2、制御側がφ1.6×2のFケーブルを使用します。

室内機受電の場合

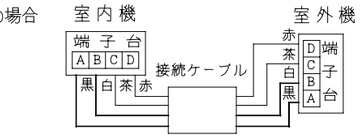

室外機受電の場合

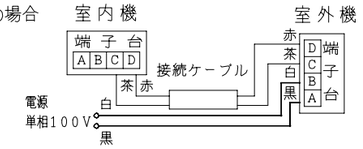

室外機

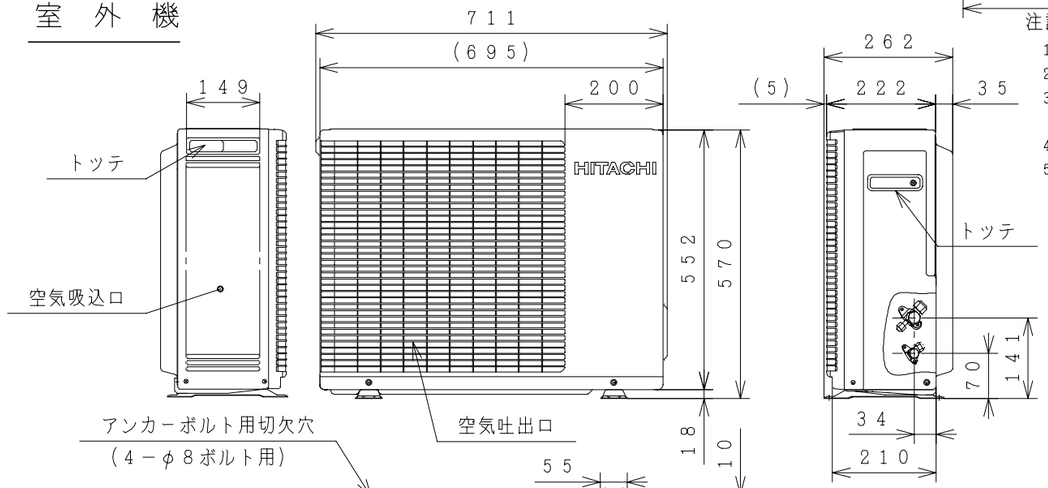

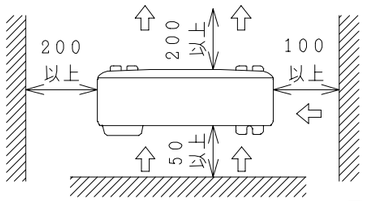

サービススペース

仕様表

項目			形式	室内機 RAS-32HHX	室外機 RAC-32HHX
電源（50/60Hz）				単相100V	
冷凍装置	圧縮機出力（W）			－	800
	熱交換器フィン形状			スリット	スリット+コルゲート
	冷媒制御装置			－	キャピラリチューブ
	冷媒切換装置			－	四方弁
	冷媒	種類		フロン22	
		封入量（g）		840g（エアパージ分50g含む）	
	過負荷保護装置			自動復帰形	
	配管	配管接続方式		フレア	
		パイプ径（外径φmm）	細径	φ6.35	
			太径	φ9.52	
		配管セット		P-24VK2, 28VK2	
送風装置	ファンモータ出力（W）			20	20
	ファン（冷房・暖房）	種類		貫流ファン	プロペラファン
		風量（m³/h）	強風	420・540	1,350・1,350
			弱風	360・420	－
			微風	300・330	－
電気特性	運転電流（A）	冷房		14.0	
		暖房	ヒータON	－	
			ヒータOFF	17.8	
	消費電力（W）	冷房		1,260（320～1,450）	
		暖房	ヒータON	－	
			ヒータOFF	1,600（280～1,900）	
	力率（%）	冷房		90	
		暖房	ヒータON	－	
			ヒータOFF	90	
	始動電流（A）	冷房		14.0	
		暖房		17.8	
	接続ケーブルの本数			4	
	電源プラグ	容量（V-A）		125V-20A	
		形状		Ⓘ	－
冷房特性	冷房能力（kW）			3.2（0.9～3.8）	
	除湿能力（ℓ/h）			1.8	
	冷房のめやす			9～13畳（15～22m²）	
暖房特性	暖房能力（kW）	ヒータON		－	
		ヒータOFF		4.5（0.9～5.4）	
		低温		3.9	
	電気ヒーター（W）			－	
	暖房のめやす			10～12畳（16～20m²）	
機能	据付方式			背面引掛	－
	主操作スイッチ			プッシュボタン（ワイヤレス）RAR-1R4	
	表示ランプ			除湿，運転，タイマー	
	風速切換			自動，強風，弱風，微風	
キャビネット（色，マンセルNo）				ﾗｲﾄｸﾞﾚｰ（ｷ2.5N3.5X）	ﾍﾞｰｼﾞｭ（ｷ2.5Y6.5L） TベージュNo5Y7/2
外形寸法（mm）	高さ			265	570
	幅			798	695+16
	奥行			168+10	210+52
製品質量（kg）				6.5	31
騒音（dB）（冷房・暖房）	強風			41・43	44・45
	弱風			36・38	－
	微風			30・31	－
ドレン接続口（外径φmm）				16	
付属品				壁掛据付部品一式	
電源コード長さ（m）	左／右			0.4／1.1	－

- 再封入時は冷媒量を接続配管5m以下は790g、5mを超え7m以下の時は820g、7mを超え8m以下の時は840g封入願います。
なお、接続配管が8mを超える時は25g／mの追加充填をお願いします。
- 本仕様は予告なく変更することがあります。

備考				投影法	尺度 NTS
入庫 96.12.28	製図	ナカオ	96・11・06	名称 RAS-32HHX:RAC-32HHX 構造：寸法図	Hitachi Appliances, Inc. Tokyo Japan
	審査	ナカオ	96・11・06		栃木図番 3YAA73333
	承認	ヨコヤマ	96・11・06		

CAD

「2006.04.01 社名変更/Company Name change Apr.01.2006」

3YDA73334

回路図

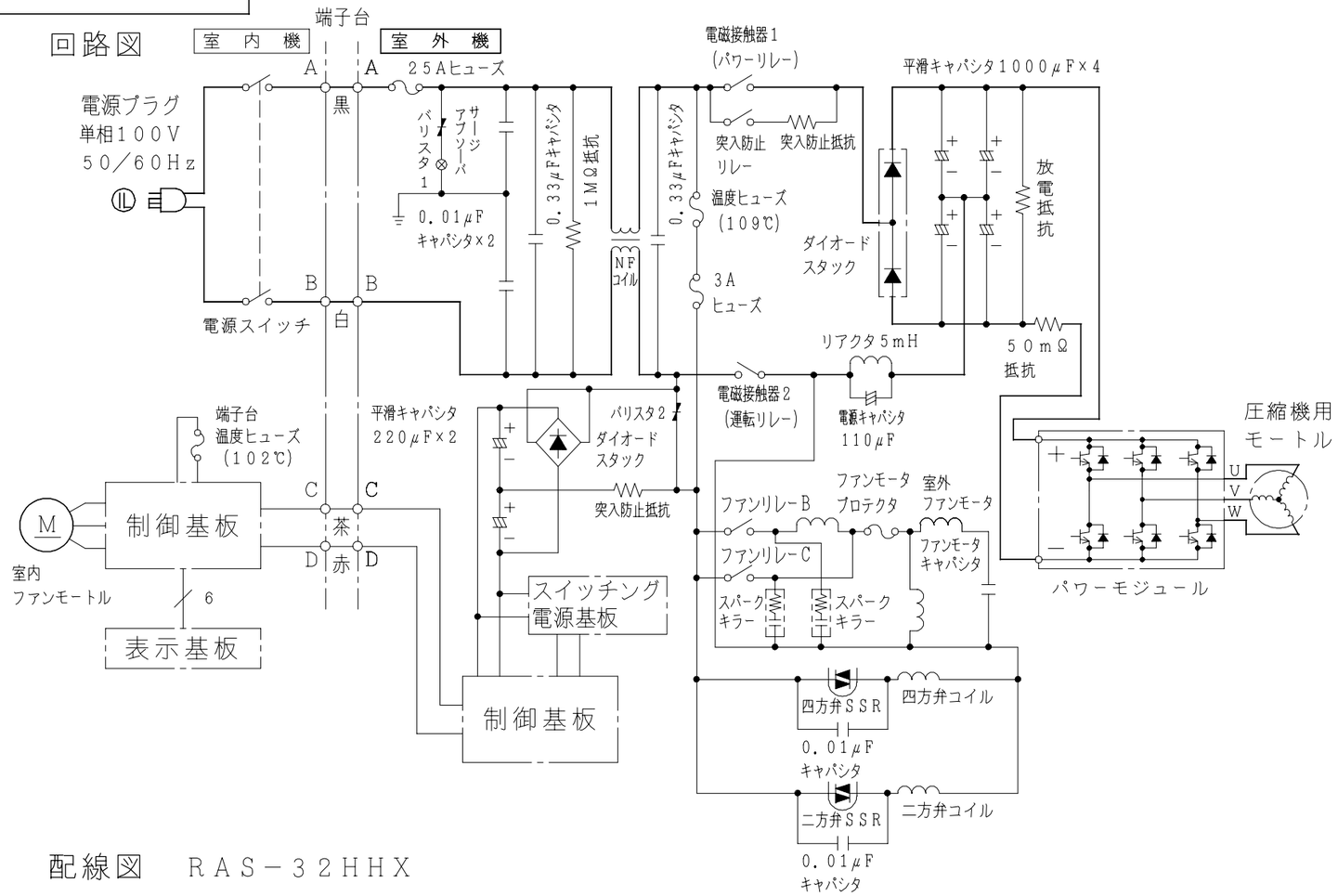

配線図　RAC−32HHX

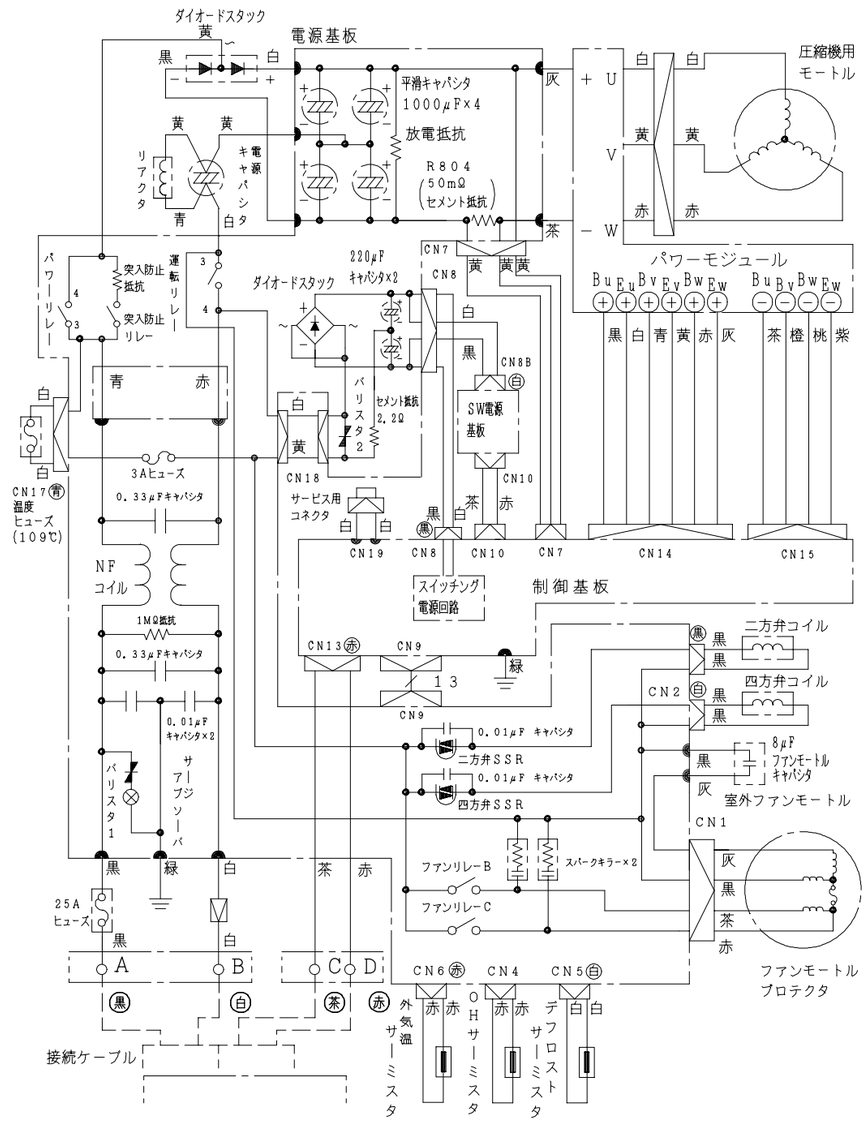

配線図　RAS−32HHX

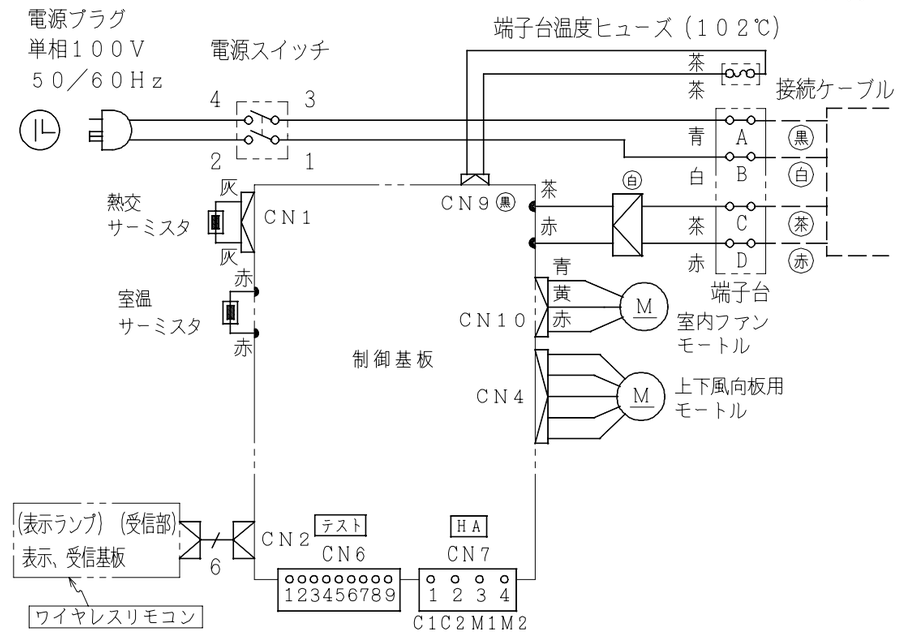

注記

1．図象は室内機から電源を取る時の回路図を示します．

	備考				投影法	尺度
入庫 96.12.28	製図	ナカオ	96・11・06	名称		NTS
	審査	イノウエ	96・11・15	RAS-32HHX:RAC-32HHX	Hitachi Appliances, Inc. Tokyo Japan	栃木図番 3YDA73334
	承認	ヨコヤマ	96・11・16	回路図：配線図		

「2006.04.01 社名変更/Company Name change Apr.01.2006」