3YAA67095

室内機

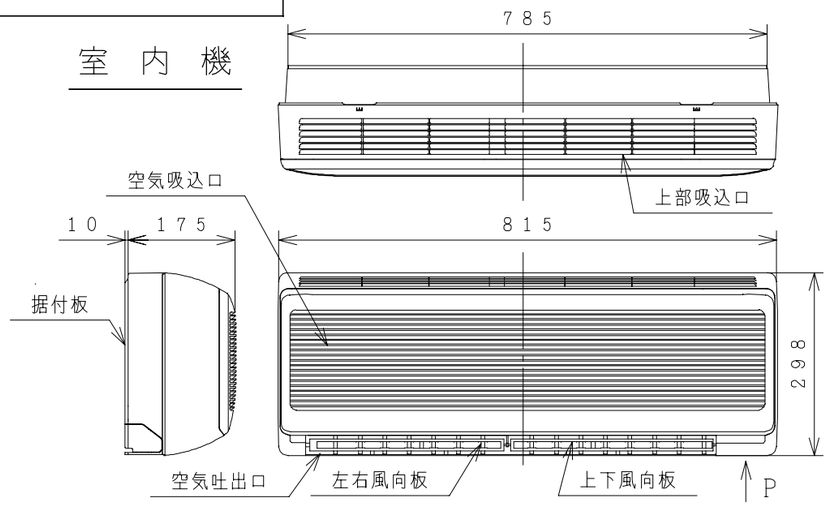

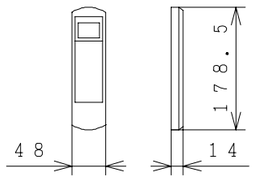

ワイヤレスリモコン

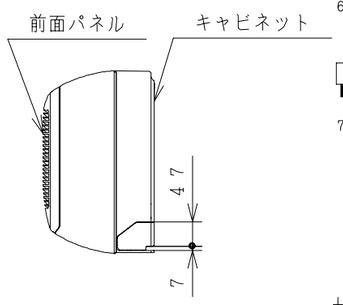

注記

1. 室内機のサービススペースは左右が100mm、上は50mm必要です。
2. 配管は太径、細径とも断熱してあるものを使用します。
3. 配管は長さ8m以内です。
4. 室内・室外機の配管落差は5m以内です。
5. プラグの形状 Ⓘ
6. 電源コードの長さ

7. 接続ケーブルは、φ2.0×2のFケーブルを使用します。

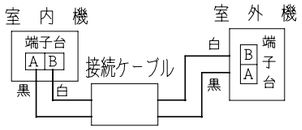

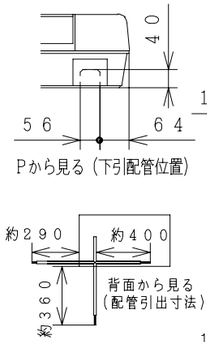

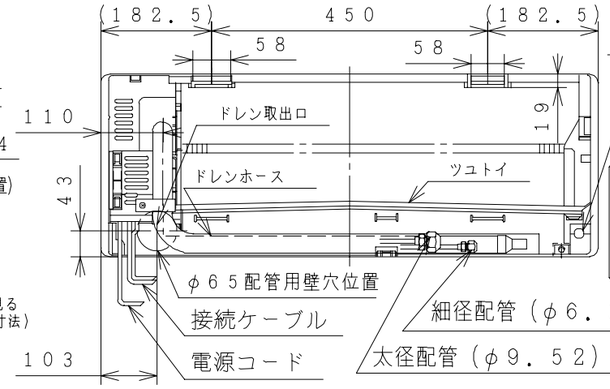

据付板

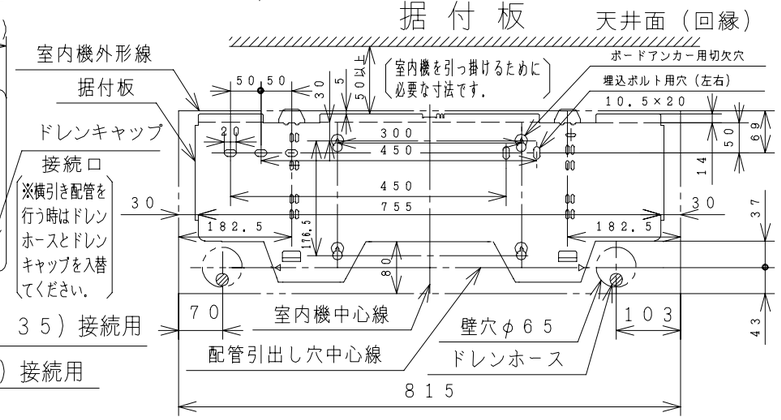

室外機

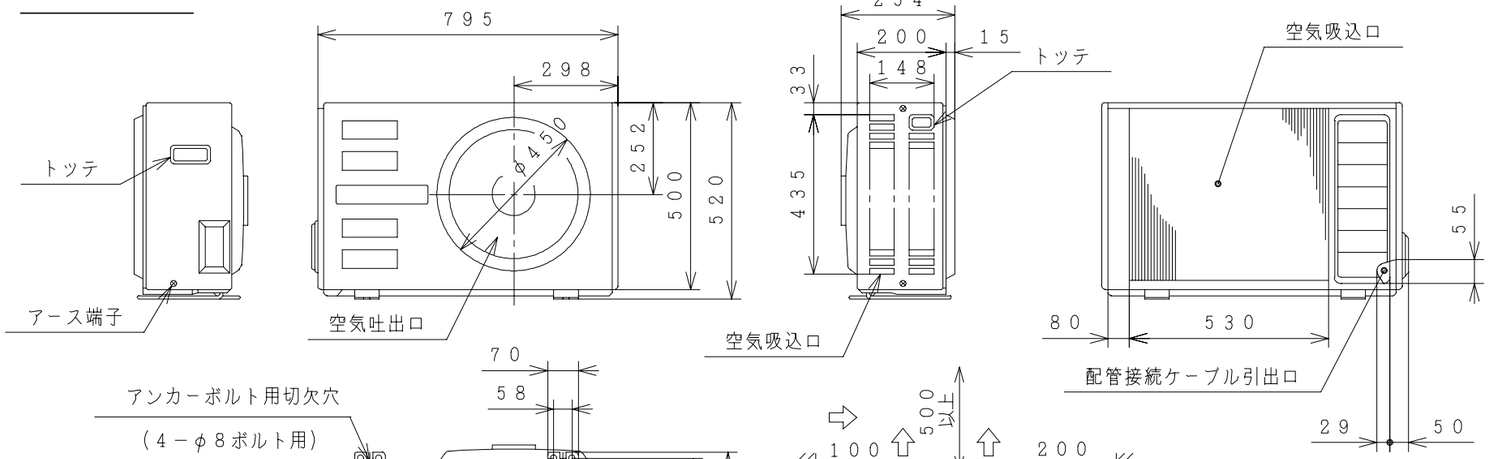

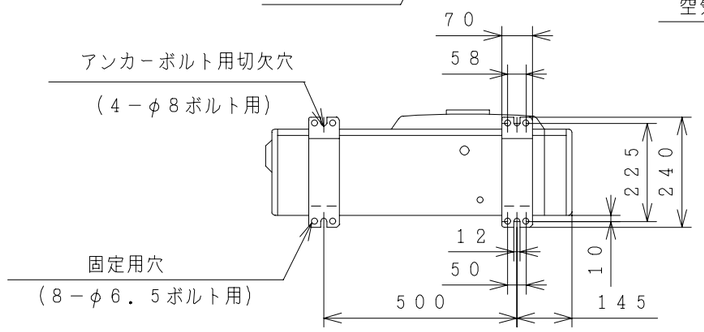

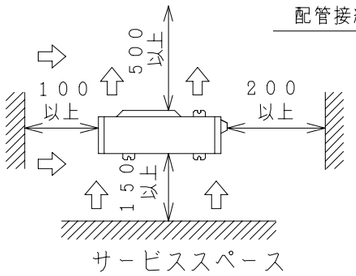

サービススペース

仕様表

項目			形式	室内機 RAS－20EDM	室外機 RAC－20EDM
電源（50／60Hz）				単相100V	
冷凍装置	圧縮機出力（W）			－	400
	熱交換器フィン形状			アコーディオンスリット	山形スリット
	冷媒制御装置			－	キャピラリチューブ
	冷媒	種類		フロン22	
		封入量（g）		690（エアパージ分50g含む）	
	過負荷保護装置			自動復帰形	
	配管	配管接続方式		フレア	
		配管径（外径φmm）	細径	φ6.35	
			太径	φ9.52	
		配管セット		P－24VK2，P－28VK2	
送風装置	ファンモータ出力（W）			10	20
	ファン（冷房）	種類		貫流ファン	プロペラファン
		風量（m³／h）	強風	430／470	1,260／1,260
			弱風	370／390	－
			微風	310／310	－
電気特性	運転電流（A）			5.3／6.1	
	消費電力（W）			505／605	
	力率（%）			95／99	
	始動電流（A）			35／30	
	接続ケーブルの本数			2	
	電源プラグ	容量（V－A）		125V－15A	
		形状		Ⓘ	
冷房特性	冷房能力（kW）			1.8／2.0	
	除湿能力（ℓ／h）			1.0／1.2	
	冷房のめやす			5～8／6～8畳（8～12／9～14m²）	
機能	据付方式			背面引掛	－
	主操作スイッチ			ブッシュボタン（ワイヤレス）RAR－5Z	
	表示ランプ			運転，タイマー，フィルター	
	風速切換			自動，強，弱，微	
キャビネット（色、マンセルNo.）				－	TベージュNo.5Y7／2
外形寸法（mm）	高さ			298	520
	幅			815	795＋25
	奥行			175＋10	220＋34
製品質量（Kg）				8	26
騒音（dB）（冷房）	強風			38／39	44／44
	弱風			34／36	－
	微風			31／33	－
ドレン接続口（外径φmm）				16	
付属品				壁掛据付部品一式	
電源コード長さ（m）			左／右	0.9／1.6	

- ／で示されている数値は左が50Hz・右が60Hzの数値です。
- 本仕様は予告なく変更することがあります。

備考				投影法	尺度 NTS
入庫 94.4.19 庫	製図	ノザワ	94・04・15	名称 RAS-20EDM:RAC-20EDM 構造・寸法図	Hitachi Appliances, Inc. Tokyo Japan
	審査	フジ	94・04・16		栃木図番 3YAA67095
	承認	クボタ	94・04・18		

CAD

「2006.04.01 社名変更/Company Name change Apr.01.2006」

3YDA67158

回路図

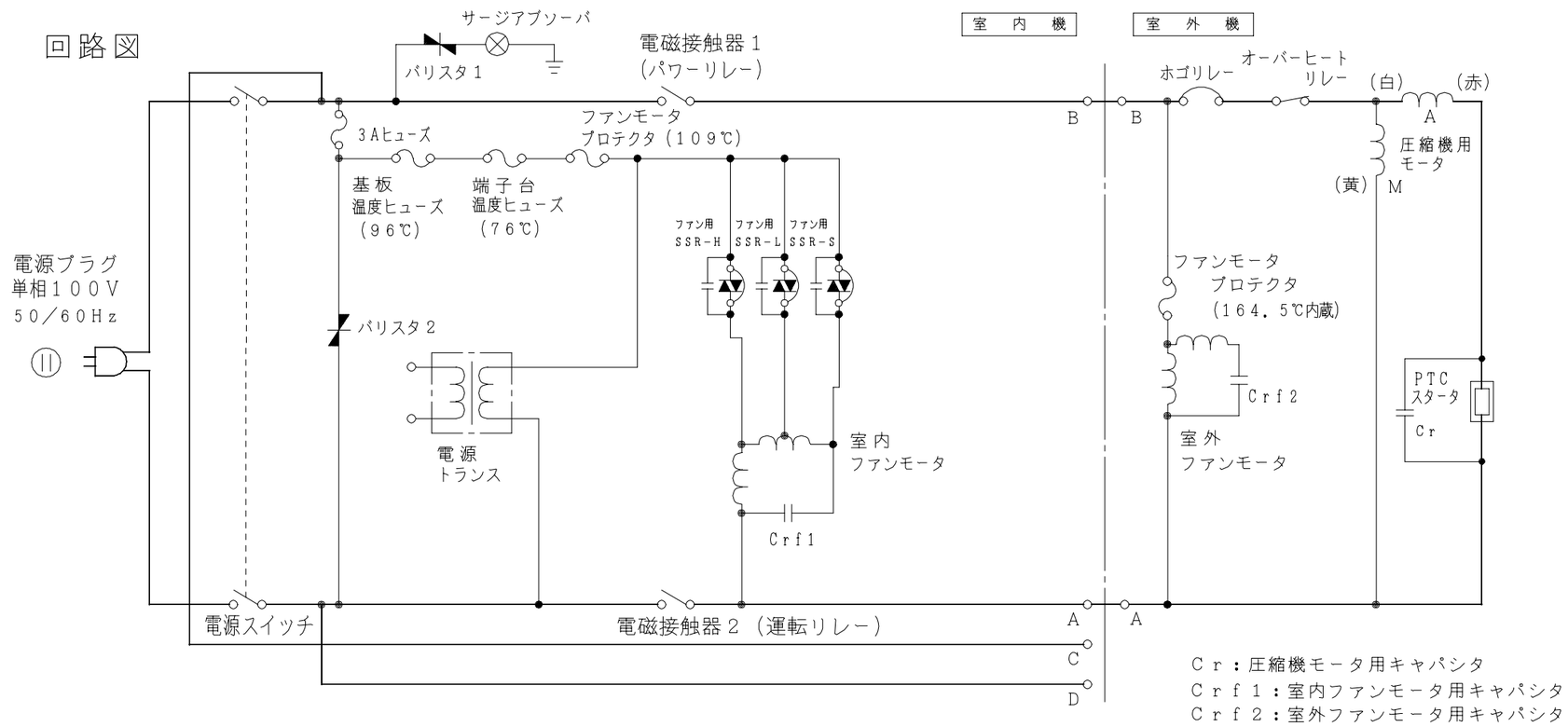

Cr：圧縮機モータ用キャパシタ
Crf1：室内ファンモータ用キャパシタ
Crf2：室外ファンモータ用キャパシタ

配線図

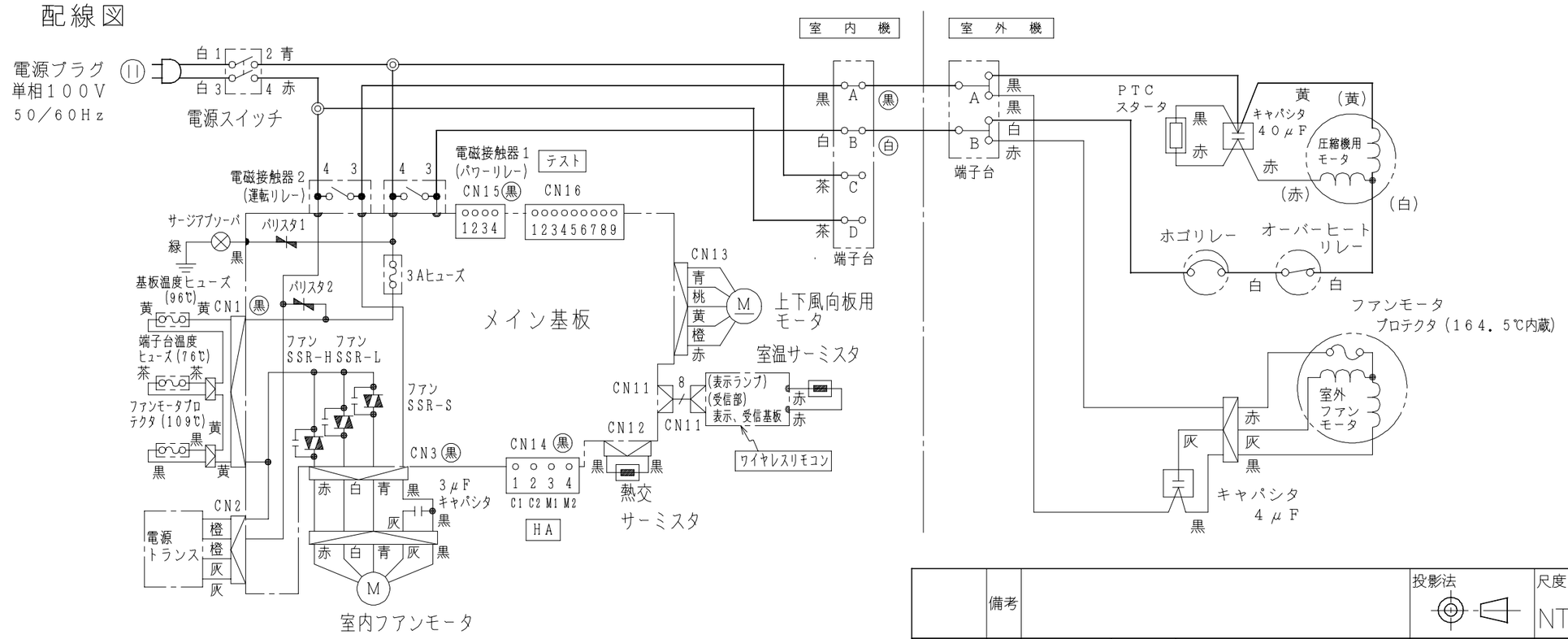

	備考				投影法	尺度
						NTS
入庫 94.4.19	製図	ノザワ	94・04・18	名称 RAS-20EDM:RAC-20EDM 回路図・配線図	Hitachi Appliances, Inc. Tokyo Japan	栃木図番 3YDA67158
	審査	フジ	94・04・18			
	承認	クボタ	94・04・18			

「2006.04.01 社名変更/Company Name change Apr.01.2006」