NN0028927

室内機

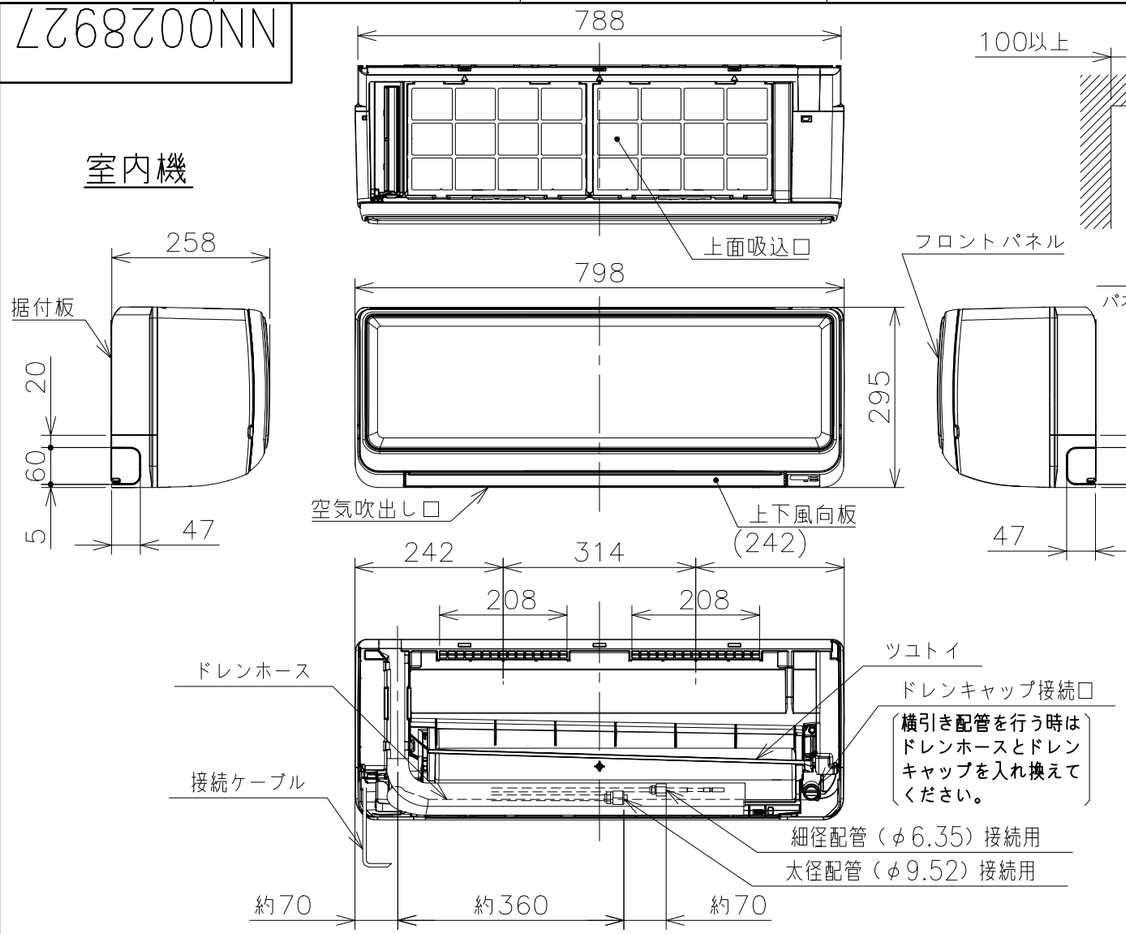

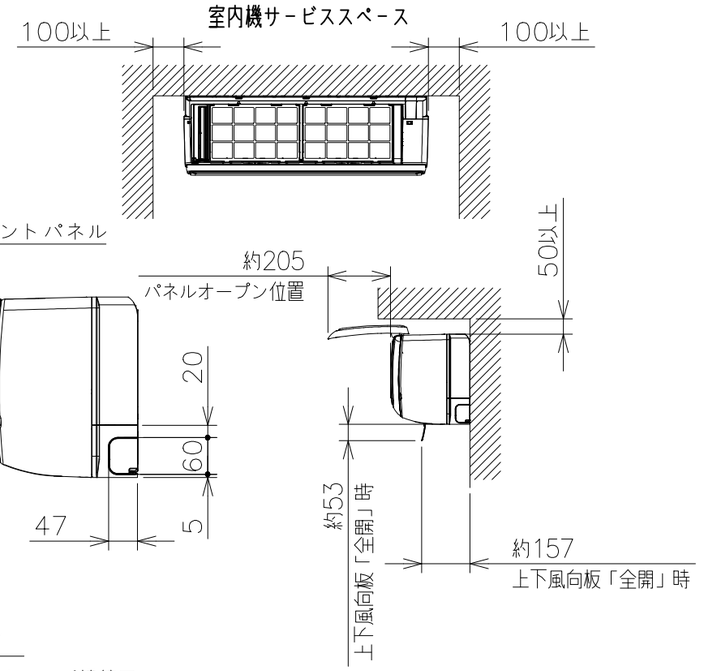

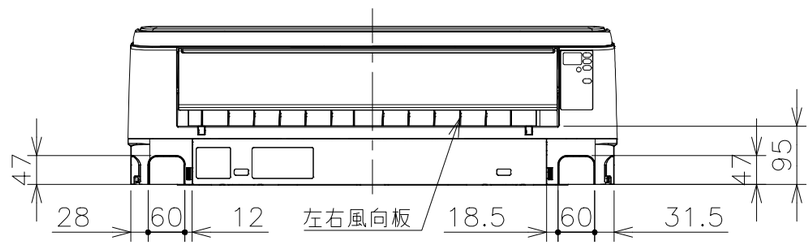

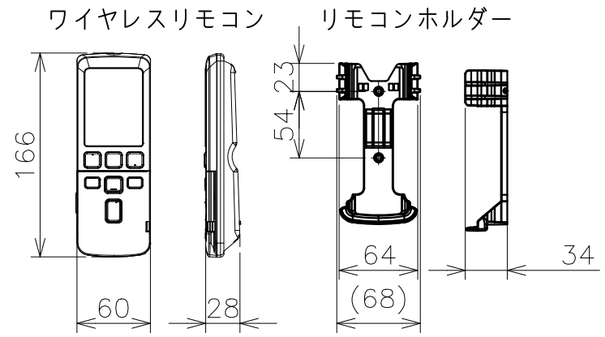

注記

1．室内機のサービススペースは上記寸法が必要です。
　カーテンレール、カーテンボックス等の上に設置する
　場合は、風の流れを損なわない寸法を確保してください。
2．配管は太径、細径とも断熱してあるものを使用します。
3．接続ケーブルは、φ2.0X 3の単線Fケーブルを
　使用します。

据付板（正面図）　天井面（回縁）（ユニットを引っ掛けるために必要な寸法です。）

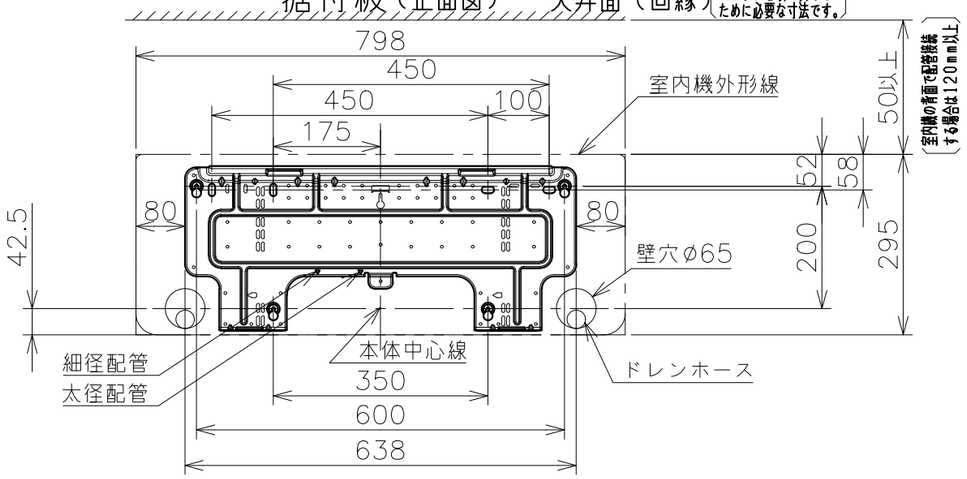

仕様表

ユニット				マルチ室内ユニット
タイプ				壁掛
形名				RAM−SE22S
電源（50/60Hz）				単相　200V（室外受電）
冷房	定格	冷房能力	kW	接続する室外ユニットの外送図に記載の「能力・電気特性表」を参照してください。
		消費電力	W	
		運転電流	A	
		力率	%	
暖房	定格	暖房能力	kW	
		消費電力	W	マルチ用室内ユニットの冷房・暖房仕様は室内ユニットの能力と接続する室外ユニットによって異なります。
		運転電流	A	
		力率	%	
	低温	能力	kW	
		消費電力	W	
始動電流			A	
通年エネルギー消費効率	JIS C 9612:2013（区分名）			室外ユニットの外送図に記載
	JIS C 9612:2005（区分名）			
熱交換器フィン形状				スリット
ファン	種類			貫流ファン
	風量（冷房・暖房）	急速	m^3/h	530・610
		強風	m^3/h	410・490
		弱風	m^3/h	330・410
		微風	m^3/h	270・360
		静	m^3/h	230・290
音響パワーレベル運転音（冷房・暖房）	急速		dB	58・58
	強風		dB	53・55
	弱風		dB	48・48
	微風		dB	44・45
	静		dB	42・41
ワイヤレスリモコンスイッチ形名				RAR−5C5
電源プラグ	容量		V−A	室外ユニットの外送図に記載
	形状			
室内外接続ケーブル	芯線径（φ）		mm	2.0
	芯数		芯	3
冷媒配管	接続方式			フレア
	液側（φ）		mm	6.35
	ガス側（φ）		mm	9.52
ドレン接続口外径（φ）			mm	16
外装色（近似マンセルNo.）				クリアホワイト（N9.5） シャインベージュ（10YR7/2）
製品寸法（高さ×幅×奥行）			mm	295X798X258
梱包寸法（高さ×幅×奥行）			mm	350X850X360
質量（製品・梱包）			kg	11・14

（1）仕様は、改良のため変更することがあります。
（2）運転音の表示は、JIS C 9612に基づき、無響室で測定した数値です。

SIGNATURE		DATE
DWN.	Y.Tanaka	2024−09−10
CHKD.	Y.Ishiki	2024−09−11
APPD.	Y.Ishiki	2024−09−11

PROJECTION　SCALE NTS

TITLE RAM−SE22S 構造・寸法図

CAD

Hitachi-Johnson Controls Air Conditioning, Inc.

TOCHIGI DWG. No. 3YAA NN0028927

REGD. 2024 0918

001

NN0028933

回路図

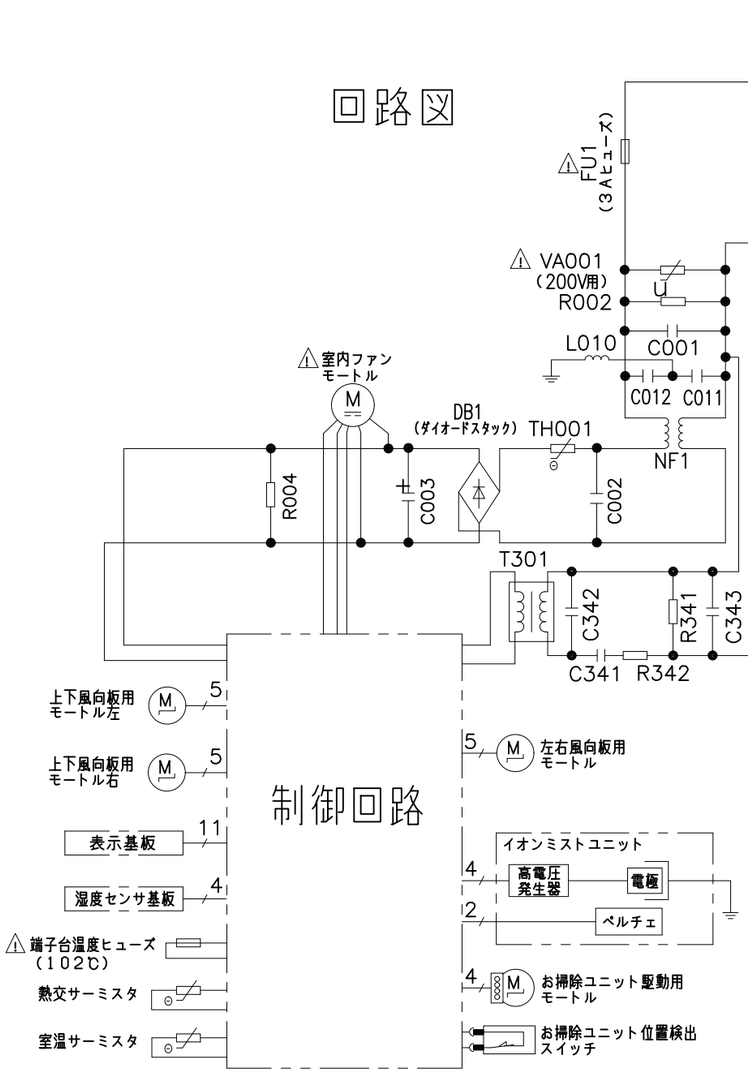

配線図
RAM−SE22S

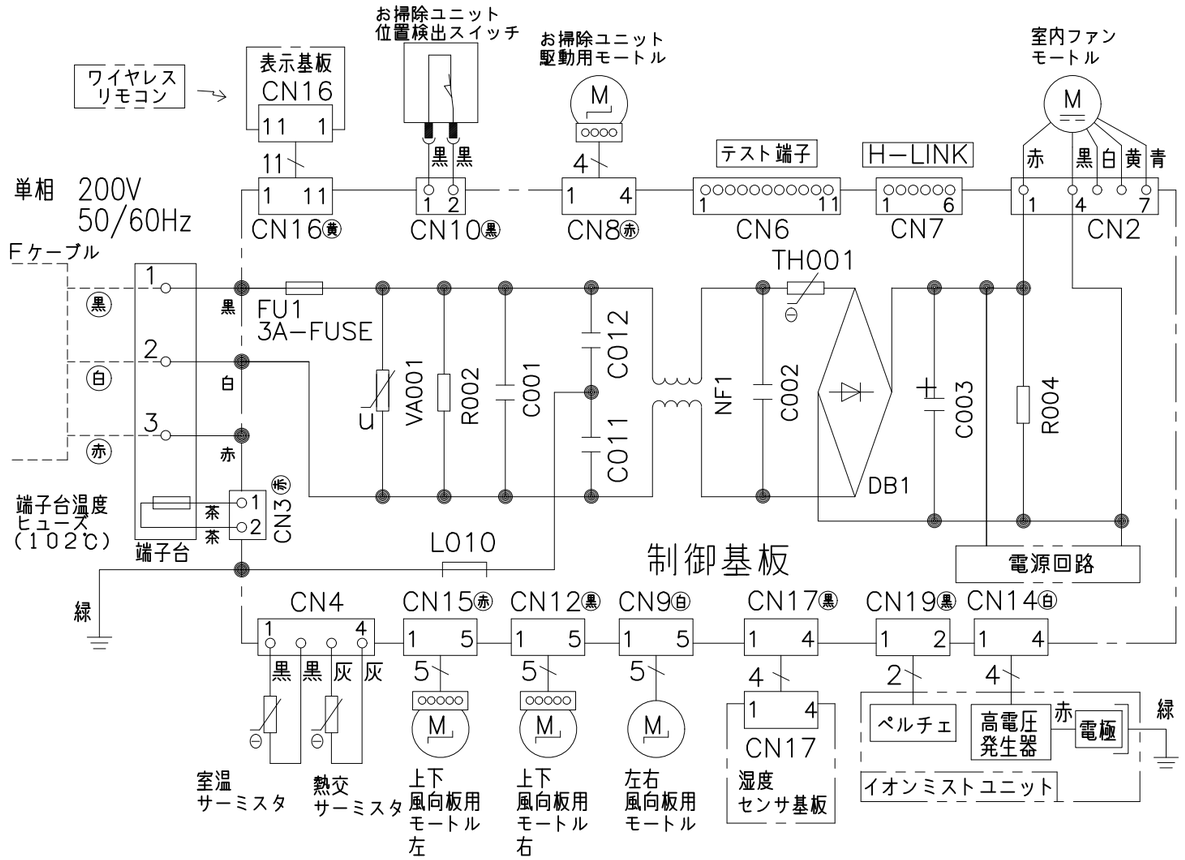

・ホームオートメーションを行う場合
室内基板の［テスト端子］CN6に別売の※2HA接続コードを差込んで※3標準アダプターと接続してください。

・H-LINKに接続する場合
室内基板の［H-LINK］CN7に別売の※4RACアダプターの端子を差し込んでください。

・カードキーコントローラーと連動させる場合
室内基板の［テスト端子］CN6に別売の※6カードキー接続コードを差込んでカードキーコントローラーと接続してください。
（室内基板のDIPスイッチを切換えて設定を行います）

※1 HAシステムご使用の際は室内制御基板上のDSW1の1番カードキー選択を必ず「無」にしてください。「有」の場合、誤動作の原因となります。
※2 HA接続コード：SP-HAC1
※3 標準アダプター：HA-S100TSA
※4 RACアダプター：PSC-6RAD
※5 カードキーをご使用の際は室内制御基板上のDSW1の1番カードキー選択を必ず「有」にしてください。「無」の場合、誤動作の原因となります。
※6 カードキー接続コード：SP-CKC1

SIGNATURE		DATE
DWN.	Y.Tanaka	2024-09-10
CHKD.	Y.Ishiki	2024-09-11
APPD.	Y.Ishiki	2024-09-11

PROJECTION | SCALE NTS | TITLE RAM-SE22S 回路図・配線図 | CAD

Hitachi-Johnson Controls Air Conditioning, Inc.

TOCHIGI DWG. No. 3YDA NN0028933

REGD. 2024 0918

001