3YAA69550

注記

1．配管は太径、細径とも断熱してあるものを使用します。
2．配管は長さ２５ｍ以内です。
3．室内・室外機の配管落差は１０ｍ以内です。
4．接続ケーブルはφ１．６（又はφ２．０）×２のＦケーブルを使用します。

室内機

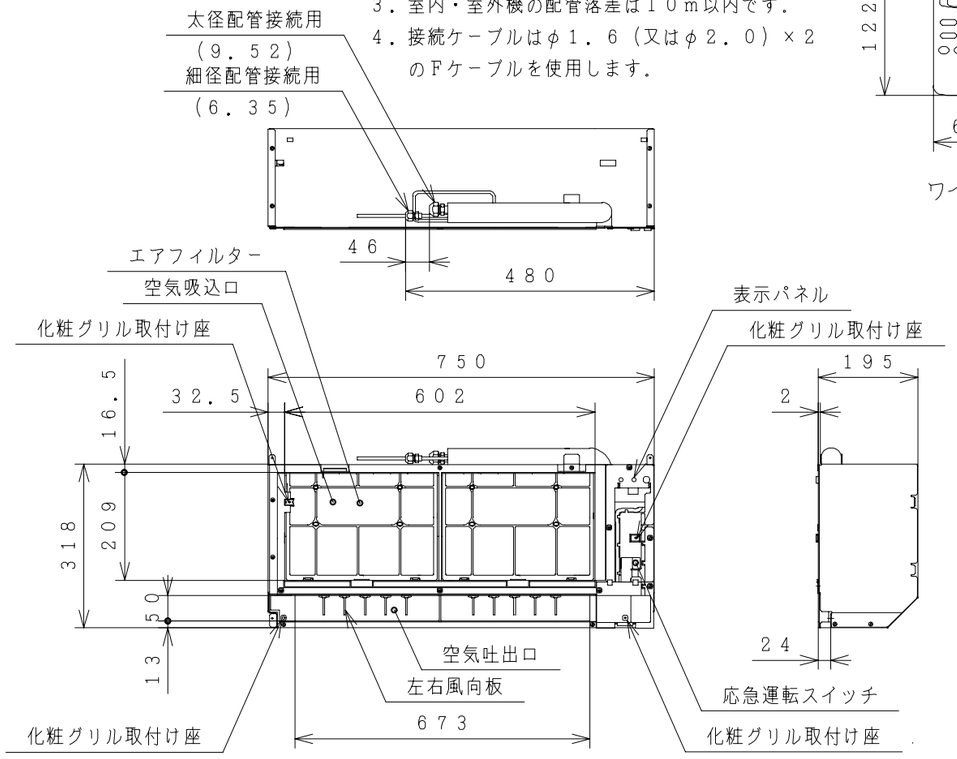

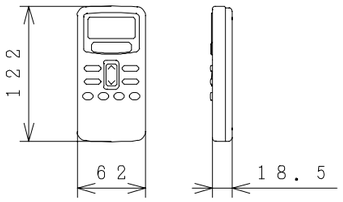

ワイヤレスリモコン

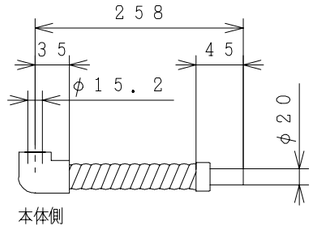

ドレンホース（本体同梱）

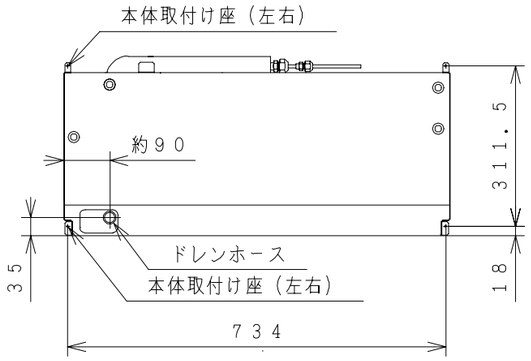

室外機

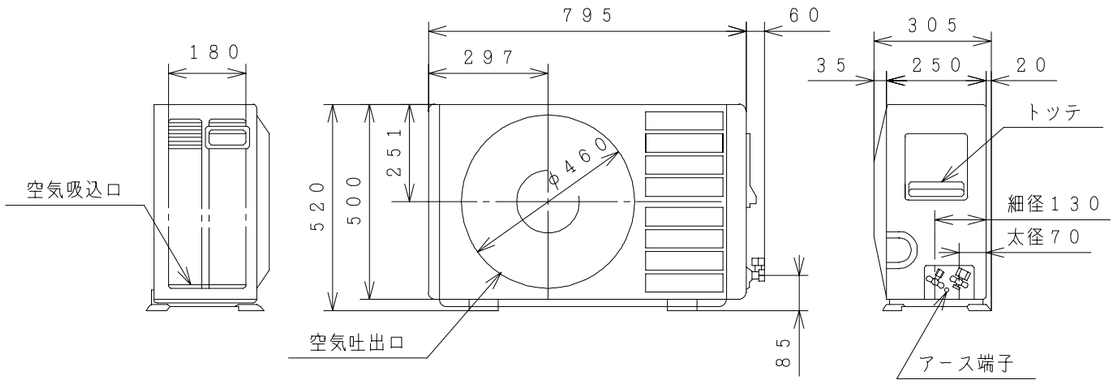

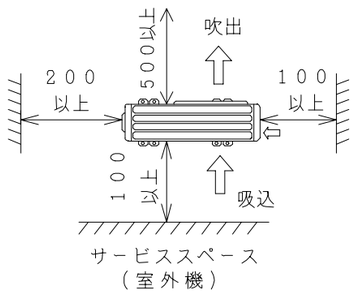

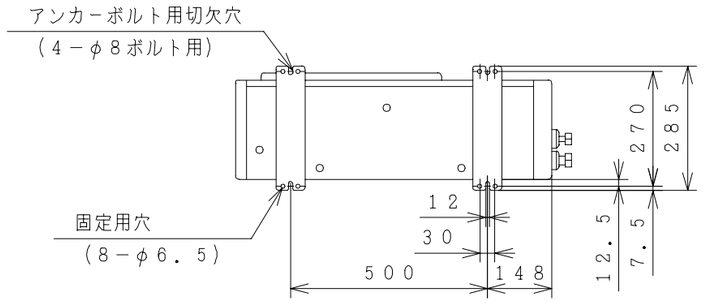

仕様表

項目 ＼ 形式			室内機 RAJ-325FX	室外機 RAC-325FX2
電源（50／60Hz）			単相２００Ｖ	
冷凍装置	圧縮機出力（Ｗ）		８００	
	熱交換器フィン形状		スリット	波形フィン
	冷媒制御装置		電動膨張弁	
	冷媒切換装置		四方弁	
	冷媒	種類	フロン２２	
		封入量（ｇ）	１，０５０	
	過負荷保護装置		自動復帰形	
	配管	配管接続方式	フレア	
		パイプ径（外径φmm） 細径	φ６．３５	
		パイプ径（外径φmm） 太径	φ９．５２	
		配管セット	Ｐ－２４ＶＫ２，Ｐ－２８ＶＫ２	
送風装置	ファンモータ出力（Ｗ）		１０	２０
	ファン	種類	貫流ファン	プロペラファン
		風量（冷房・暖房）（m³／h） 強風	４３０・５４０	１，６００・１，４３０
		風量（冷房・暖房）（m³／h） 弱風	３８０・３９０	－
		風量（冷房・暖房）（m³／h） 静か	３２０・３２０	－
電気特性	運転電流（Ａ）	冷房	６．９	－
		暖房 ヒータＯＮ	－	－
		暖房 ヒータＯＦＦ	９．３	－
	消費電力（Ｗ）	冷房	１，２４５（１７５～１，４５０）	
		暖房 ヒータＯＮ	－	－
		暖房 ヒータＯＦＦ	１，６７０（１７０～２，２００）	
	力率（％）	冷房	９０	－
		暖房 ヒータＯＮ	－	－
		暖房 ヒータＯＦＦ	９０	－
	始動電流（Ａ）	冷房	６．９	－
		暖房	９．３	－
	接続ケーブルの本数		２芯	
	分岐回路の種類		１５Ａ	
コンセント形状			－	室外端子台直付
冷房特性	冷房能力（kW）		３．２（０．３～３．６）	
	除湿能力（ℓ／h）		１．８	
	冷房のめやす		９～１３畳（１５～２２m²）	
暖房特性	暖房能力（kW）	ヒータＯＮ	－	
		ヒータＯＦＦ	４．８（０．３～５．８）	
		低温	４．２	
	電気ヒーター（Ｗ）		－	
	暖房のめやす		１１～１３畳（１７～２２m²）	
機能	据付方式		壁埋込み	－
	主操作スイッチ		ワイヤレスリモコン，プッシュボタン RAR-1P1	
	表示ランプ		運転，タイマー	
	風速切換		自動，強，弱，微	
キャビネット（色，マンセルＮｏ）			－	ＴベージュＮｏ５Ｙ７／２
外形寸法（ｍｍ）	高さ		３１８	５２０
	幅		７５０	７９５＋６０
	奥行		１９５	２５０＋５５
製品質量（ｋｇ）			９	４０
騒音（ｄＢ）（冷房・暖房）	強風		３８・４１	４３・４５
	弱風		３５・３８	－
	微風		３２・３５	－
ドレン接続口（外径φｍｍ）			ＶＰ２０接続	１６
付属品			据付部品一式	

● 本仕様は予告なく変更することがあります。

備考				投影法	尺度
					NTS
入庫 95.3.15	製図 タケウチ	95・03・14	名称 RAJ-325FX:RAC-325FX2 構造：寸法図	Hitachi Appliances, Inc. Tokyo Japan	栃木図番 3YAA69550
	審査 クボタ	95・03・14			
	承認 クボタ	95・03・14			

「2006.04.01 社名変更/Company Name change Apr.01.2006」

3YDA69964

回路図

ブレーカー容量15A

電源単相200V 50/60Hz
(必ず専用ブレーカーに接続)

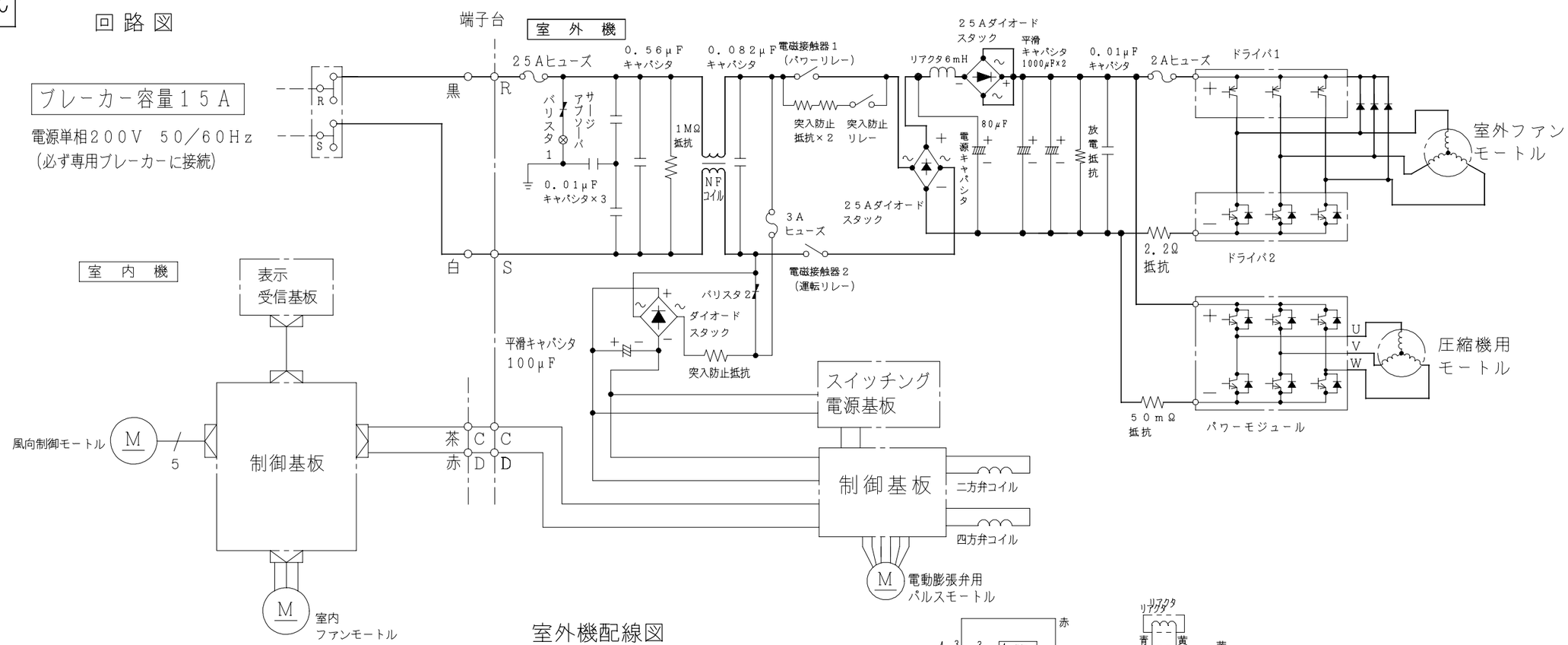

室内機配線図

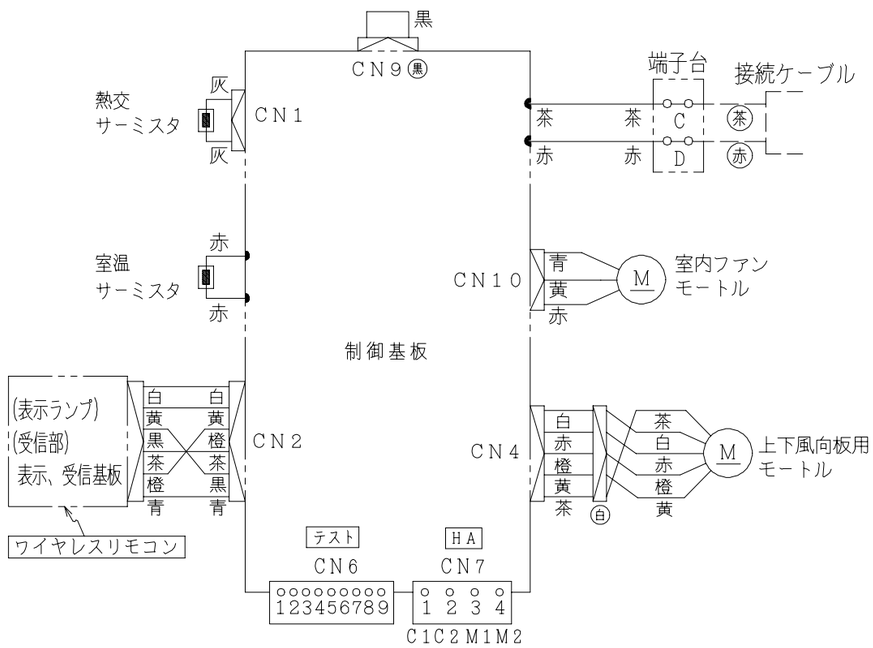

室外機配線図

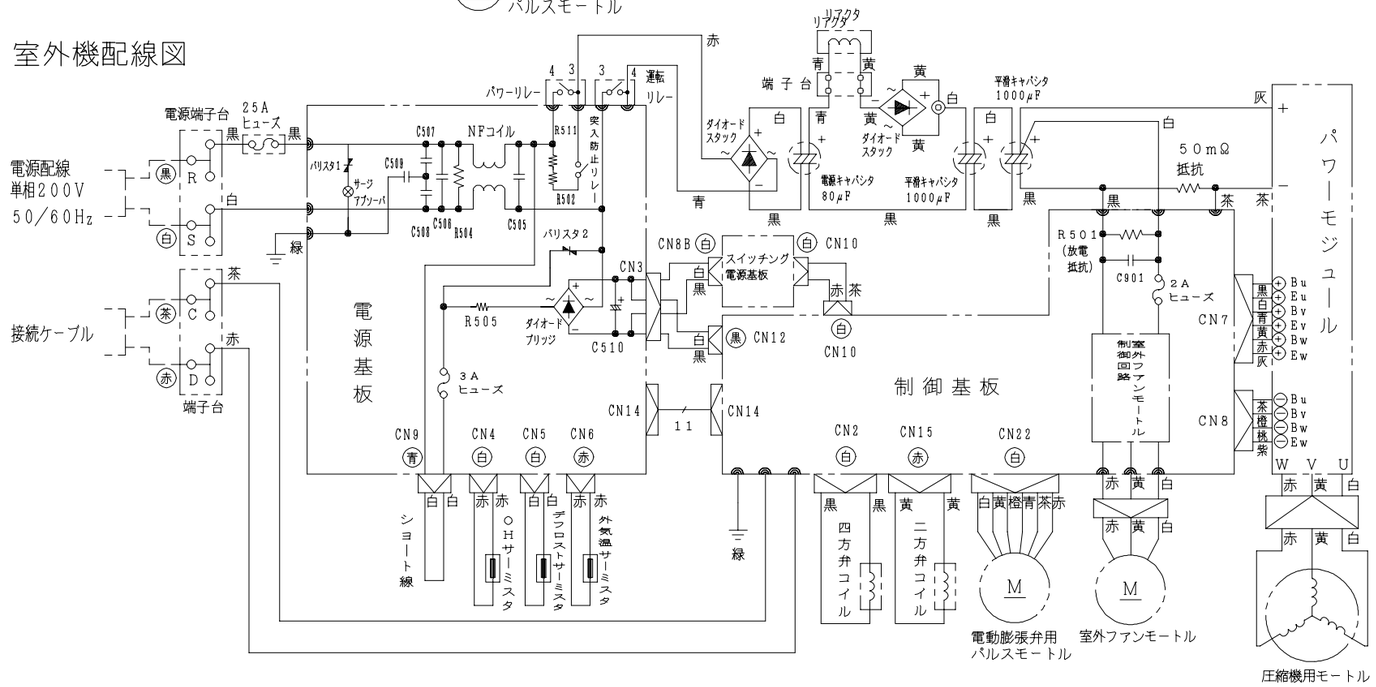

	備考				投影法	尺度 NTS
入庫 95.3.18	製図	タケウチ	95・03・18	名称 RAJ-325FX:RAC-325FX2 回路図：配線図	Hitachi Appliances, Inc. Tokyo Japan	栃木図番 3YDA69964
	審査	ワタナベ	95・03・18			
	承認	クボタ	95・03・18			

「2006.04.01 社名変更/Company Name change Apr.01.2006」