3YAAA2944

室内機

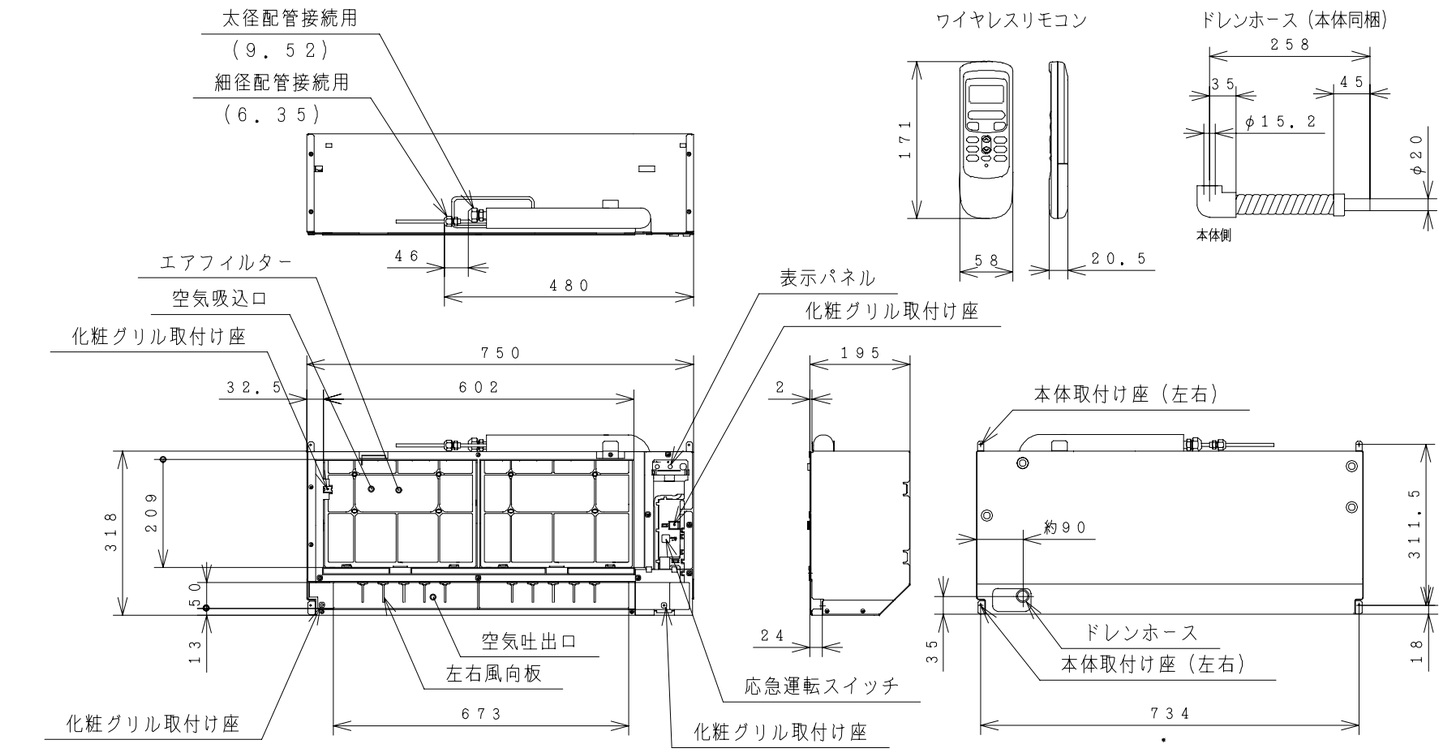

室外機

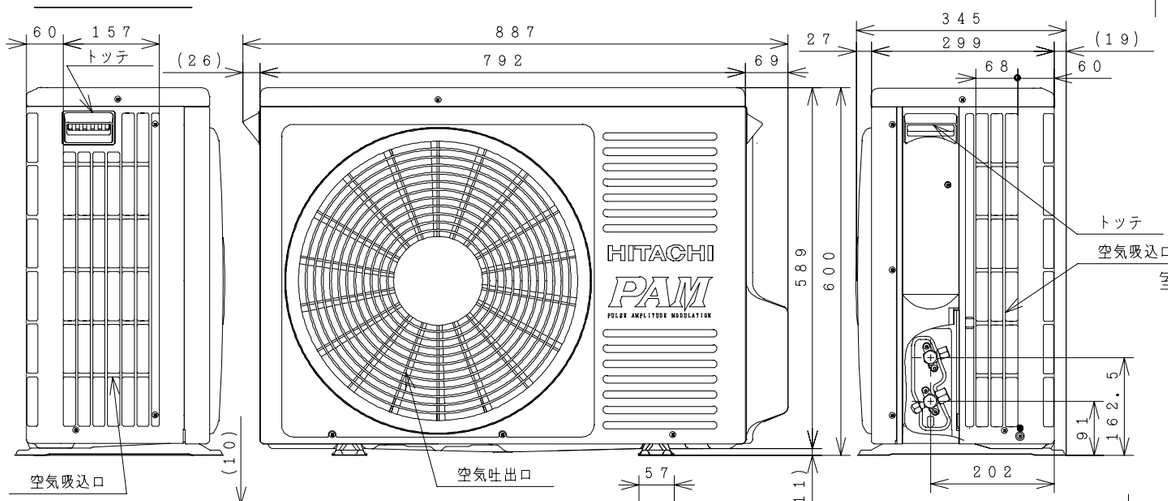

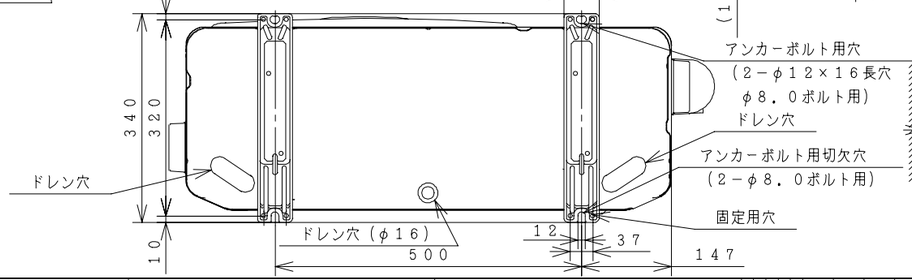

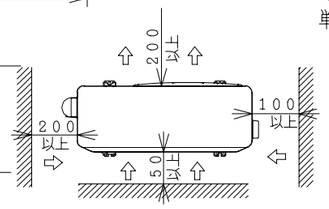

室外機サービススペース

注記

1. 配管は太径、細径とも断熱してあるものを使用します。
2. 配管は長さ25m以内です。
3. 室内・室外機の配管落差は10m以内です。
4. 接続ケーブルはφ1.6×2または φ2.0×2の単線Fケーブルを使用します。

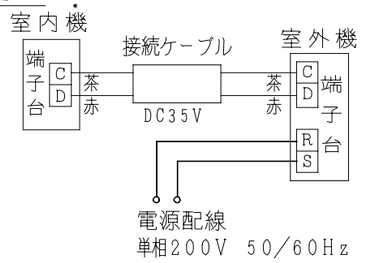

仕様表

項目 ＼ 形式			室内機 RAJ−28NX	室外機 RAC−J28NX2
電源 (50/60Hz)			−	単相200V 50/60Hz
冷凍装置	圧縮機出力 (W)		−	800
	熱交換器フィン形状		スリット	コルゲート
	冷媒制御装置		電動膨張弁	
	冷媒切換装置		四方弁	
	冷媒	種類	R410A	
		封入量 (g)	1150	
	過負荷保護装置		自動復帰形	
	配管	配管接続方式	フレア	
		パイプ径(外径φmm) 細径	φ6.35	
		パイプ径(外径φmm) 太径	φ9.52	
		配管セット	P−24VR, P−28VR	
送風装置	ファンモータ出力 (W)		20	20
	ファン	種類	貫流ファン	プロペラファン
		風量(冷房・暖房)(m³/h) 強風	500・550	1,500・1,450
		風量(冷房・暖房)(m³/h) 弱風	420・490	−
		風量(冷房・暖房)(m³/h) 微風	360・400	−
電気特性	運転電流(A)	冷房	3.5	
		暖房 ヒータON	−	
		暖房 ヒータOFF	5.1	
	消費電力(W)	冷房	685 (180〜880)	
		暖房 ヒータON	−	
		暖房 ヒータOFF	1,010 (145〜2,055)	
	力率(%)	冷房	99	
		暖房 ヒータON	−	
		暖房 ヒータOFF	99	
	始動電流(A)	冷房	3.5	
		暖房	5.1	
	接続ケーブルの本数		2	
	分岐回路の種類		15A	
コンセント形状			−	室外端子台直付
冷房特性	冷房能力 (kW)		2.8 (0.9〜3.2)	
	除湿能力 (ℓ/h)		1.6	
	冷房のめやす		8〜12畳 (13〜19m²)	
暖房特性	暖房能力(kW)	ヒータON	−	
		ヒータOFF	4.0 (0.9〜6.6)	
		低温	4.8	
	電気ヒーター (W)		−	
	暖房のめやす		9〜11畳 (15〜18m²)	
機能	据付方式		壁埋め込み	−
	主操作スイッチ		ワイヤレスリモコン, プッシュボタン RAR−2L2	
	表示ランプ		運転, タイマー	
	風速切換		自動, 強, 弱, 微, 静	
キャビネット(色, マンセルNo)			−	Tベージュ (5Y7/2)
外形寸法(mm)	高さ		318	600
	幅		750	792+95
	奥行		195	299+46
製品質量 (kg)			9	42
騒音 (dB)(冷房・暖房)	強風		40・41	43・45
	弱風		37・38	−
	微風		33・33	−
ドレン接続口 (外径φmm)			φ20 (VP20)	φ16
付属品			据付部品一式	

● 本仕様は予告なく変更することがあります。

	署名	年月日
製図	カタギリ	2002・06・21
審査	ワタナベ	2002・06・21
		・ ・
承認	オカムラ	2002・06・21

投影法 | 尺度 NTS | 名称 RAJ-28NX:RAC-J28NX2 構造:寸法図

Hitachi Appliances, Inc. Tokyo Japan

栃木図番 3YAAA2944

再入庫

入庫 2002-07-25

「2006.04.01 社名変更/Company Name change Apr.01.2006」

3YDAA2945

回路図

電源単相200V 50/60Hz
(必ず専用ブレーカーに接続)

ブレーカー容量15A

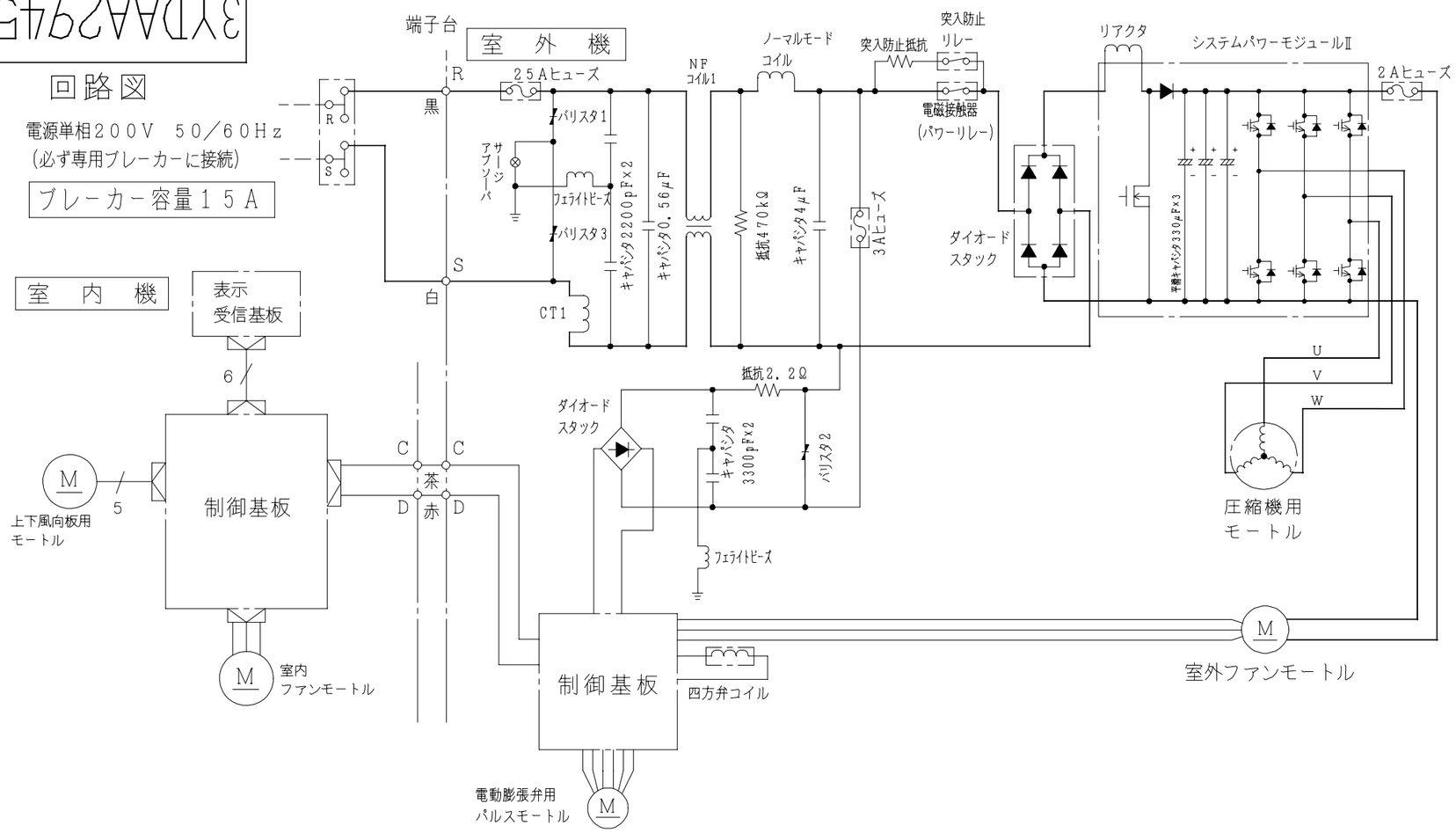

配線図 RAC−J28NX2

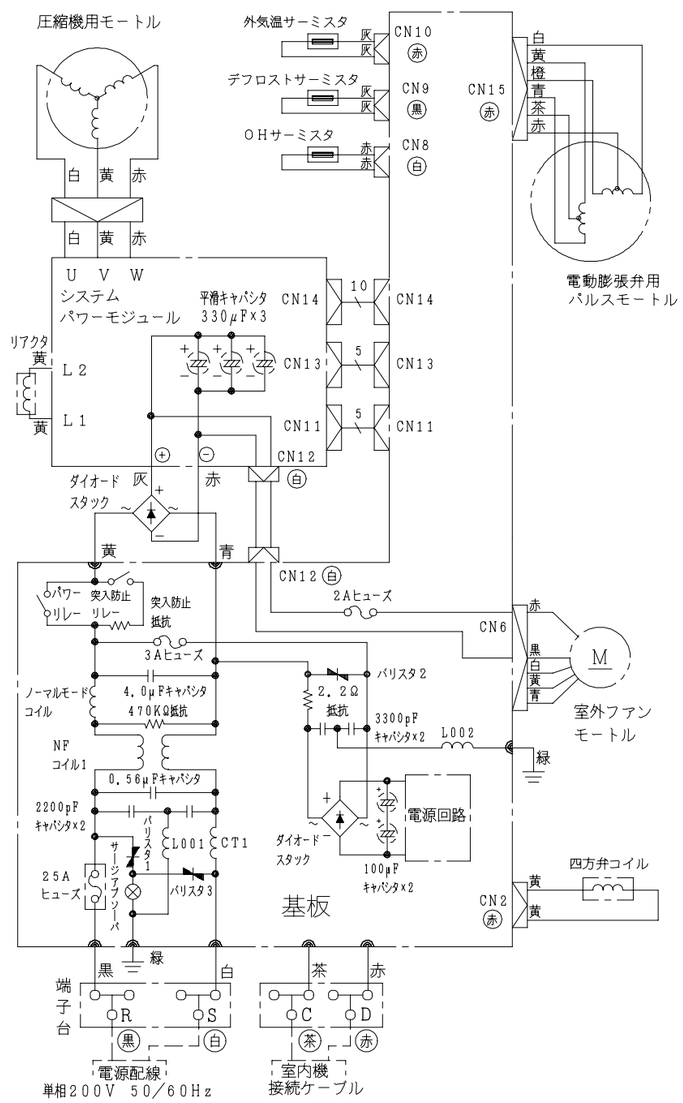

配線図 RAJ−28NX

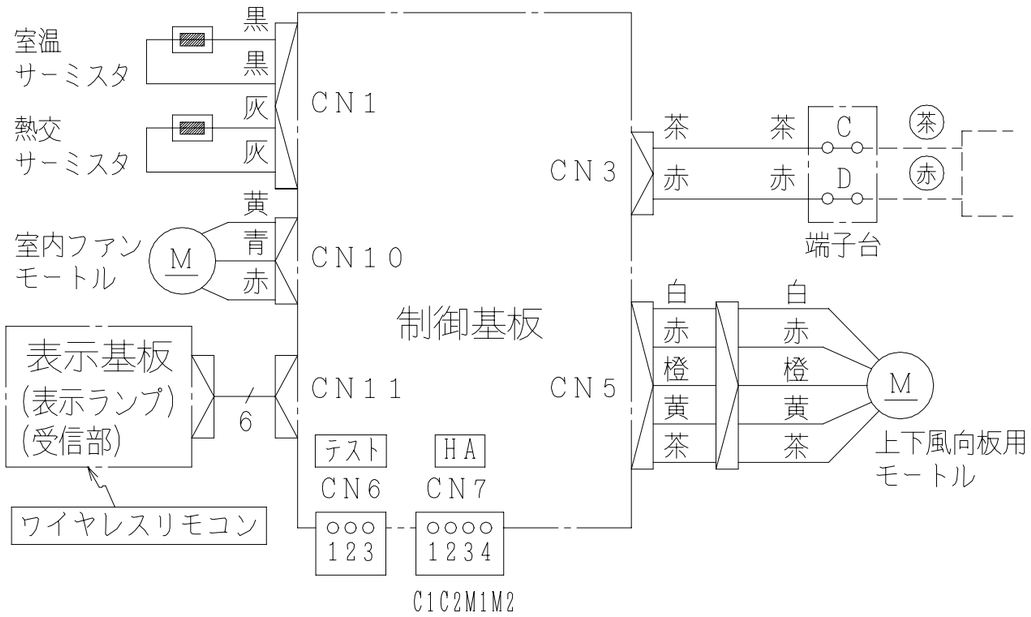

署名		年月日	投影法	尺度	名称
製図	カタギリ	2002・06・14		NTS	RAJ-28NX:RAC-J28NX2 回路図：配線図
審査	ワタナベ	2002・06・18	Hitachi Appliances, Inc. Tokyo Japan	栃木図番 3YDAA2945	再入庫
		・ ・			入庫 2002-07 25
承認	オカムラ	2002・06・18			

「2006.04.01 社名変更/Company Name change Apr.01.2006」