3YAAA5493

室内機

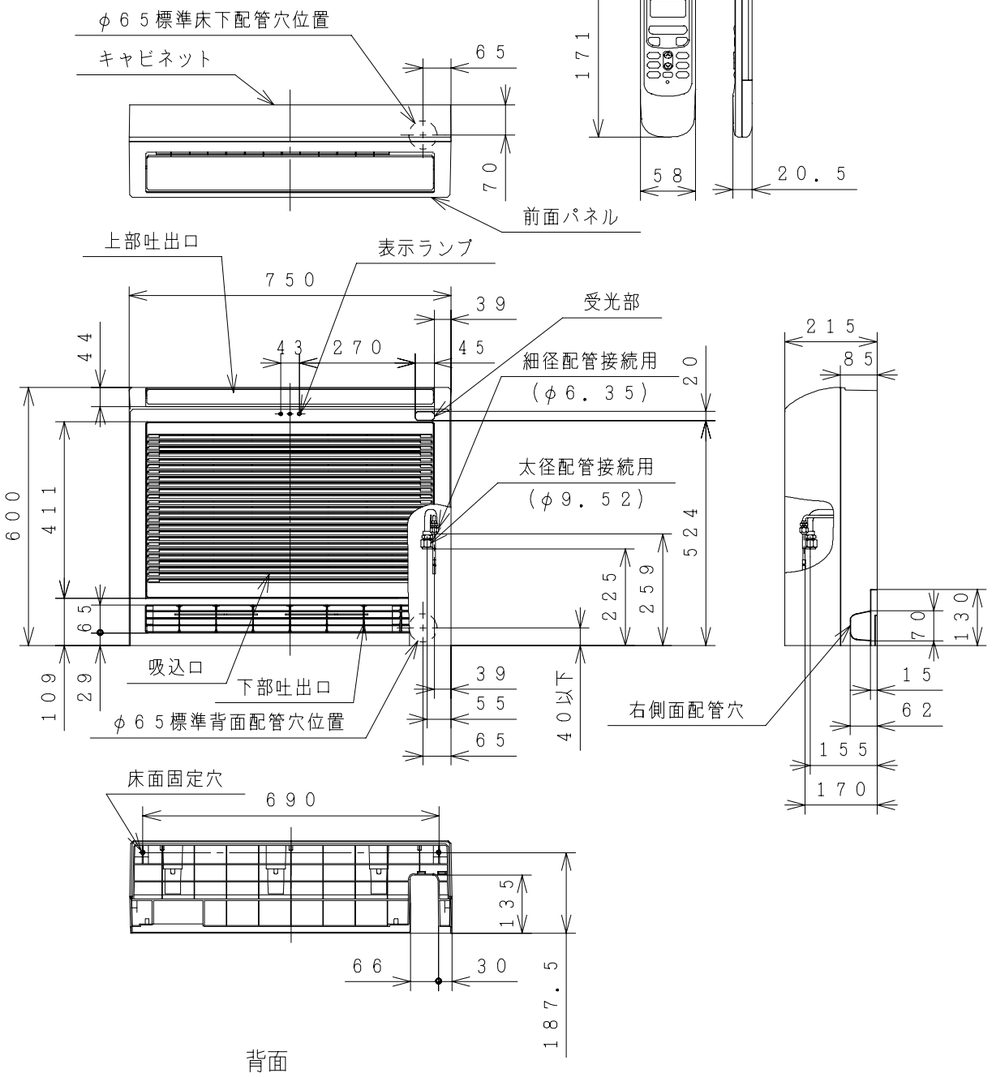

ワイヤレスリモコン

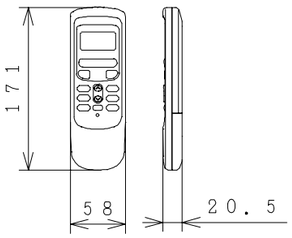

注記

1. 配管は太径、細径とも断熱してあるものを使用します。
2. 配管は長さ25m以内です。(冷媒チャージレス)
3. 室内・室外機の配管落差は10m以内です。
4. 配管の引出し方向は、正面より見て右、下、背面の3方向です。
5. 次のような場合、置台(別売:SP−FO−1、高さ80mm)等を使用し室内機の高さを上げて据付ける必要があります。
   ①後直引き、右横引き時に、幅木があり床面からの穴中心高さ40mm以下に配管穴を開けられない場合。
   ②既設の後直引き、右横引きの配管穴を流用する際、穴中心の高さが床面から40mmを越える場合。
   ③段差等で下部吐出口が遮られる場合、またはビルトイン据付時、格子下側の横桟により下部吐出口が遮られる場合。

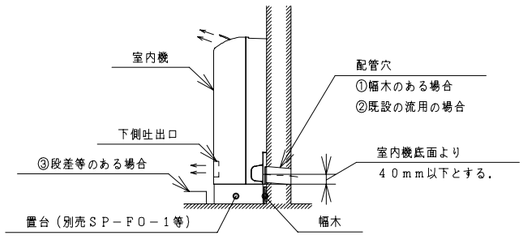

6. ビルトイン据付時、格子を付ける場合は開口率75%以上とし、縦格子にしてください。また、受光部、表示ランプ部を塞がないでください。
7. ビルトイン据付時、上側吹出し口の上下風向板はあまり上向きにしますと、内部に熱がこもり、室温調節がうまく行われなくなる場合がありますので、水平に近い角度でご使用ください。
8. プラグの形状 Ⓘ
9. 電源コードの長さ

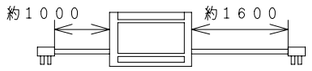

10. 接続ケーブルは、電源側がφ2.0×2、制御側がφ1.6×2またはφ2.0×2の単線Fケーブルを使用します。

室内機から電源を取る場合

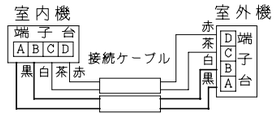

室外機から電源を取る場合

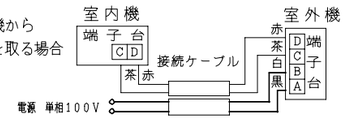

仕様表

項目 ＼ 形式			室内機 RAF−28SX	室外機 RAC−F28SX
電源 (50/60Hz)			単相100V	
冷凍装置	圧縮機出力 (W)		−	800
	熱交換器フィン形状		細幅スリット	コルゲート
	冷媒制御装置		−	電動膨張弁
	冷媒切換装置		−	四方弁
	冷媒	種類	フロン R410A	
		封入量 (g)	1250 g	
	過負荷保護装置		自動復帰形	
	配管	配管接続方式	フレア	
		パイプ径(外径φmm) 細径	φ6.35	
		パイプ径(外径φmm) 太径	φ9.52	
		配管セット	HP−2340F, HP−2370F	
送風装置	ファンモータ出力 (W)		20×2	40
	ファン(冷房・暖房)	種類	貫流ファン	プロペラファン
		風量(m³/h) 強風	450・630	1710・1650
		風量(m³/h) 弱風	390・510	−
		風量(m³/h) 微風	360・420	−
電気特性	運転電流(A)	冷房	6.9	
		暖房 ヒータON	−	
		暖房 ヒータOFF	9.3	
	消費電力(W)	冷房	650 (155〜880)	
		暖房 ヒータON	−	
		暖房 ヒータOFF	925 (115〜1640)	
	力率(%)	冷房	94	
		暖房 ヒータON	−	
		暖房 ヒータOFF	99	
	始動電流(A)	冷房	6.9	
		暖房	9.3	
	接続ケーブルの本数		4	
	電源プラグ	容量(V−A)	125V−20A	
		形状	Ⓘ	−
冷房特性	冷房能力 (kW)		2.8 (0.9〜3.2)	
	除湿能力 (ℓ/h)		1.6	
	冷房のめやす		8〜12畳 (13〜19m²)	
暖房特性	暖房能力(kW)	ヒータON	−	
		ヒータOFF	4.0 (0.9〜5.9)	
		低温	4.3	
	電気ヒーター (W)		−	
	暖房のめやす		9〜11畳 (15〜18m²)	
機能	据付方式		床置き	−
	主操作スイッチ		プッシュボタン(ワイヤレス) RAR−2V3	
	表示ランプ		除湿・運転・タイマー	
	風速切換		自動, 強風, 弱風, 微風, 静	
色調(近似マンセルNO.)			パールホワイト(N9) ウッディブラウン(7.5YR4/2)	Tベージュ(5Y7/2)
外形寸法(mm)	高さ		600	570
	幅		750	750+86
	奥行		215	288+47
製品質量 (kg)			16	36
騒音(dB)(冷房・暖房)		強風	37・39	44・46
		弱風	34・35	−
		微風	31・31	−
ドレン接続口 (外径φmm)			16	
付属品			据付部品一式	
電源コード長さ (m)		左/右	1.0/1.6	−

● 本仕様は予告なく変更することがあります。

背面

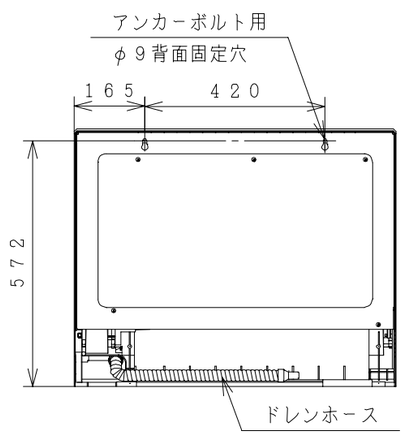

据付寸法

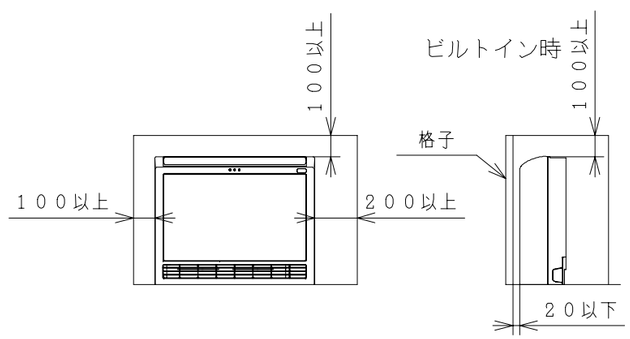

署名		年月日
製図	S.Takeuchi	2004-01-29
審査		
	S.Abe	2004-01-29
承認	M.Kobayashi	2004-01-29

投影法 | 尺度 NTS | 名称 RAF-28SX:RAC-F28SX 構造:寸法図

Hitachi Appliances, Inc. Tokyo Japan

栃木図番 3YAAA5493

入庫 REGD 2004-02 09

「2006.04.01 社名変更/Company Name change Apr.01.2006」

3YAAA5494

室 外 機

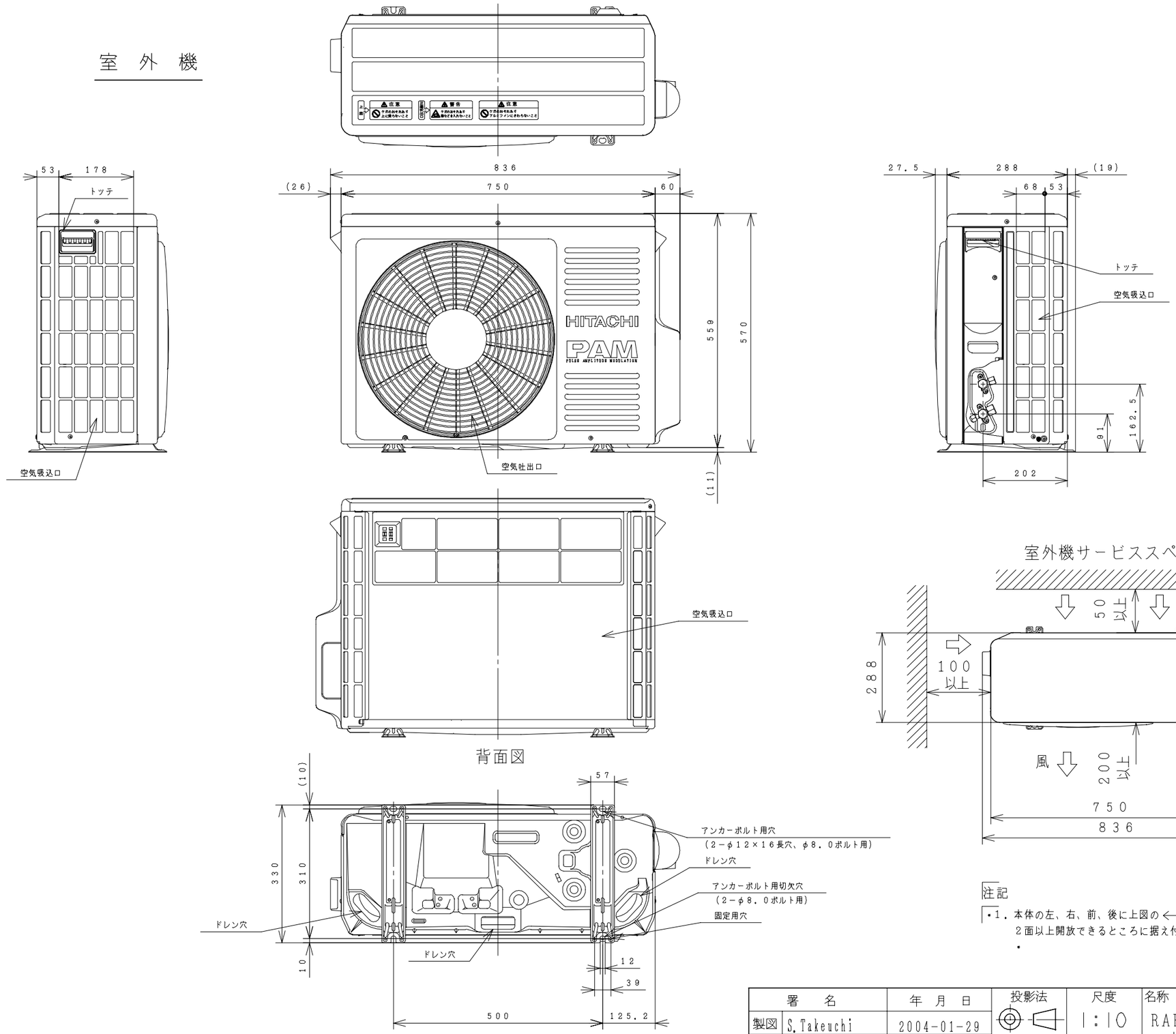

室外機サービススペース

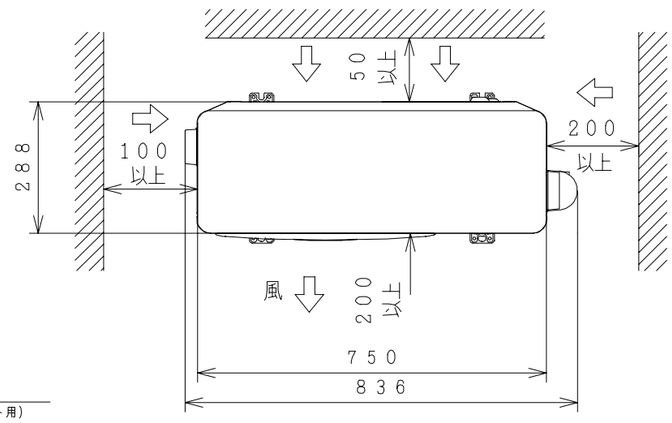

注記

・1．本体の左、右、前、後に上図の ⟷ 印の間隔をあけられ
2面以上開放できるところに据え付けてください．
・

	署 名	年 月 日	投影法	尺度	名称
製図	S.Takeuchi	2004-01-29		1：10	RAF-28SX:RAC-F28SX 構造:寸法図
審査			Hitachi Appliances, Inc. Tokyo Japan		栃木図番 3YAAA5494
	S.Abe	2004-01-29			
承認	M.Kobayashi	2004-01-29			

入庫 REGD 2004-02-09

「2006.04.01 社名変更/Company Name change Apr.01.2006」

3YDAA5492

回路図

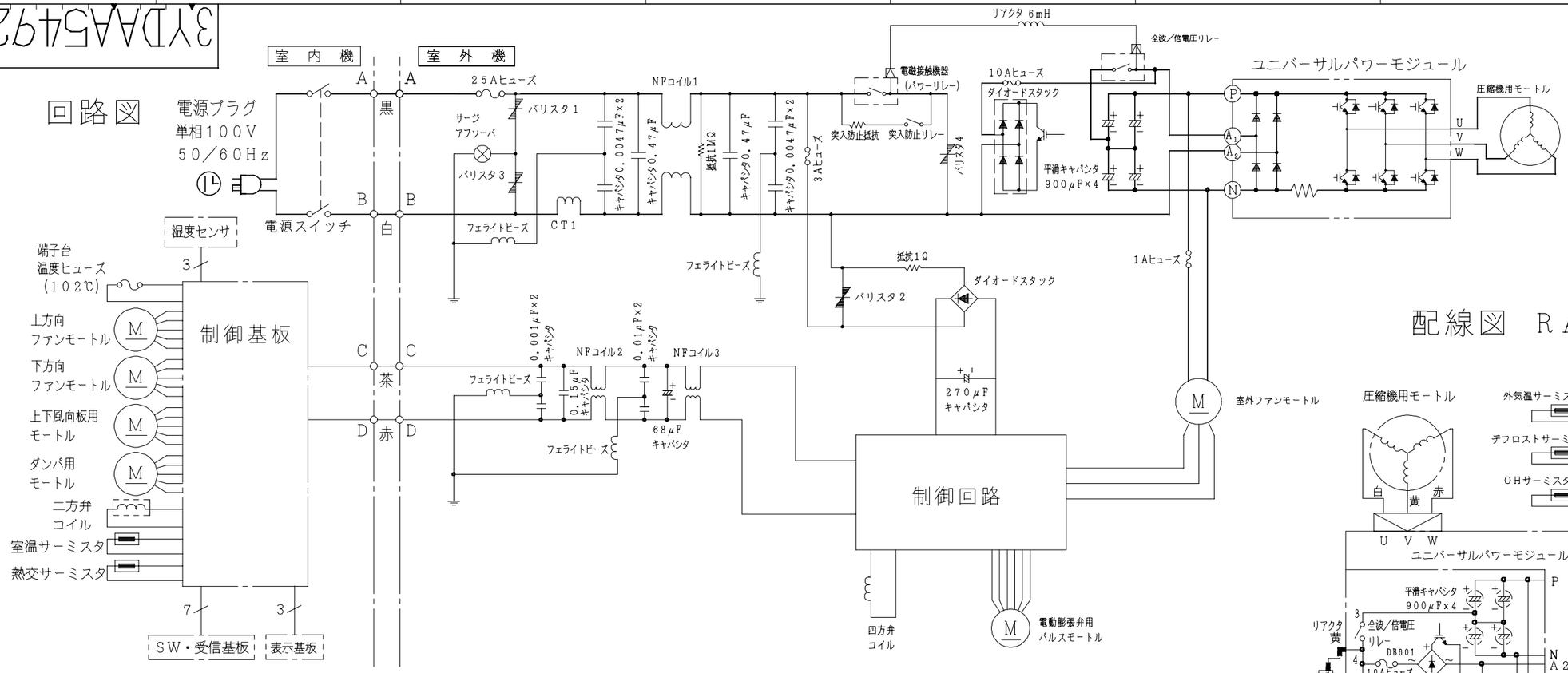

配線図 RAC−F28SX

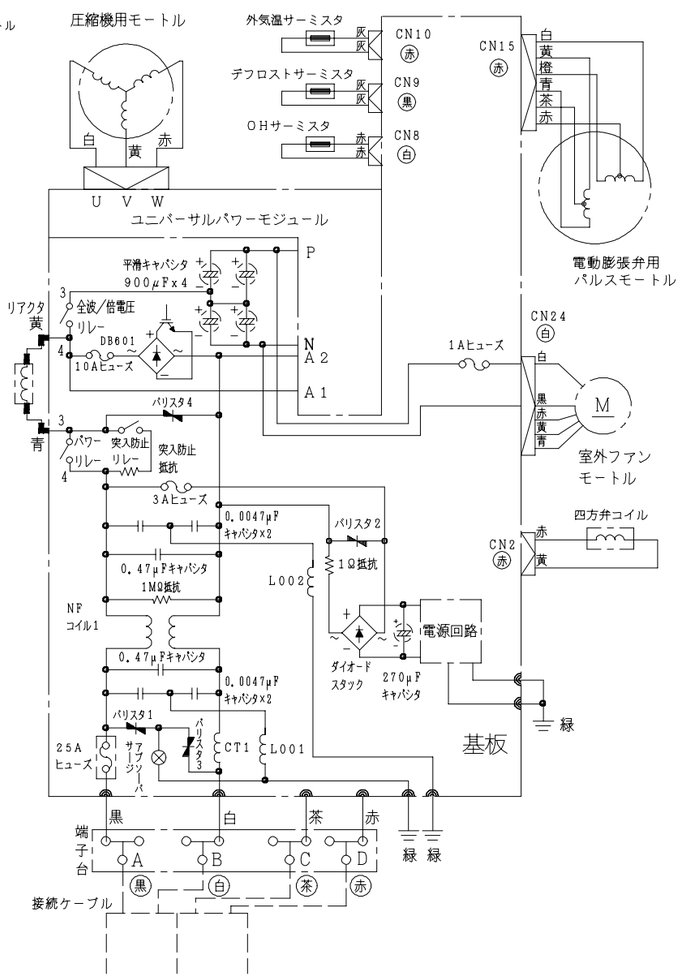

配線図 RAF−28SX

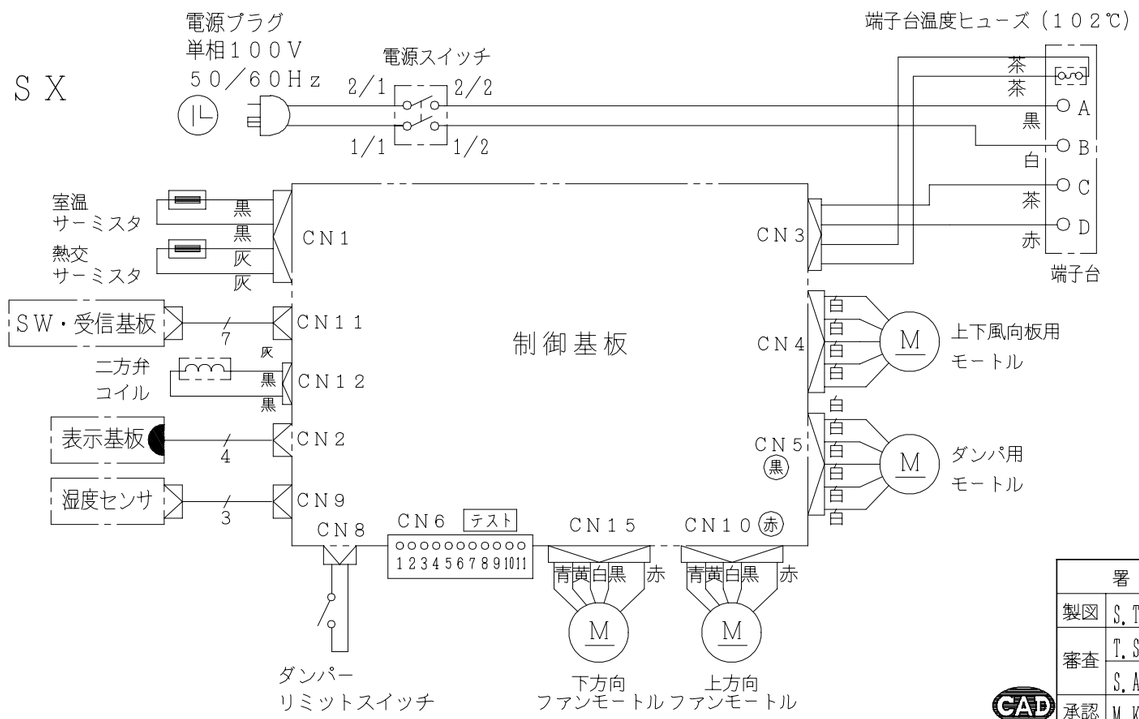

	署名	年月日
製図	S.Takeuchi	2004-02-10
審査	T.Sugai	2004-02-11
	S.Abe	2004-02-11
承認	M.Kobayashi	2004-02-11

投影法 | 尺度 NTS | 名称 RAF-28SX:RAC-F28SX 回路図:配線図

Hitachi Appliances, Inc.
Tokyo Japan

栃木図番 3YDAA5492

入庫 REGD 2004-02-19

「2006.04.01 社名変更/Company Name change Apr.01.2006」