3YAA64634

室内機

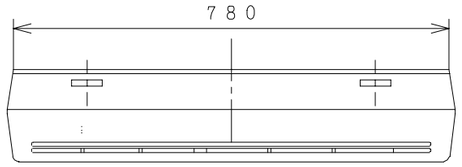

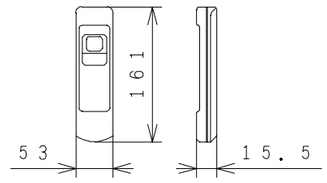

ワイヤレスリモコン

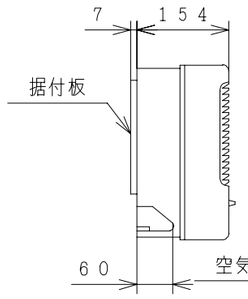

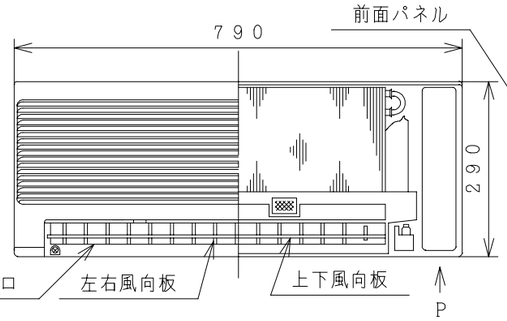

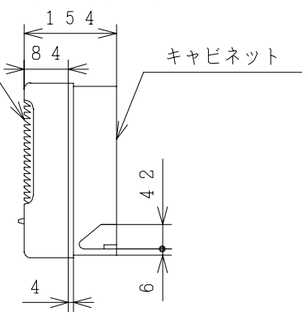

注記

1. 室内機のサービススペースは左右が100mm、上は50mm必要です。
2. 配管は太径、細径とも断熱してあるものを使用します。
3. 配管は長さ8m以内です。
4. 室内・室外機の配管落差は5m以内です。
5. プラグの形状 Ⓘ
6. 電源コードの長さ

7. 接続ケーブルは、φ2.0×2のFケーブルを使用します。

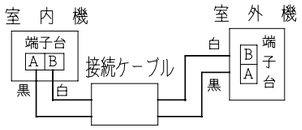

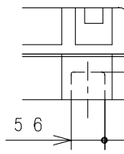

Pから見る（下引配管位置）

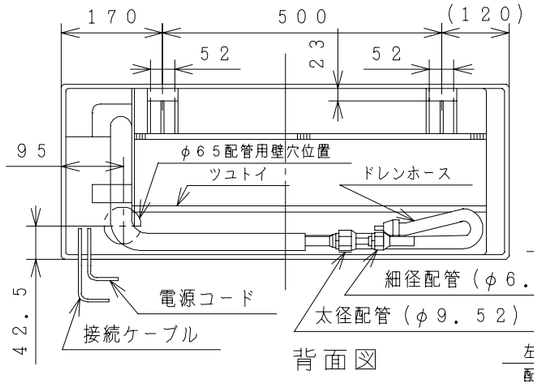

背面図

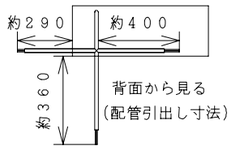

背面から見る
（配管引出し寸法）

据付板

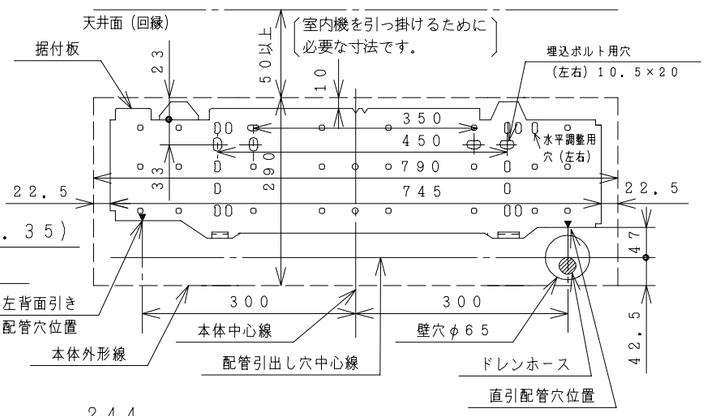

室外機

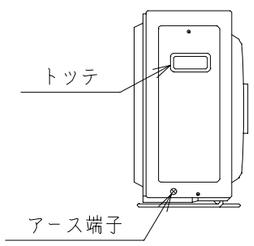

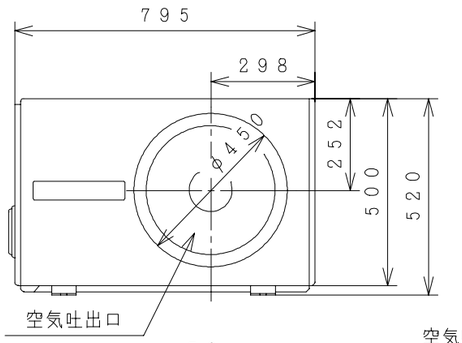

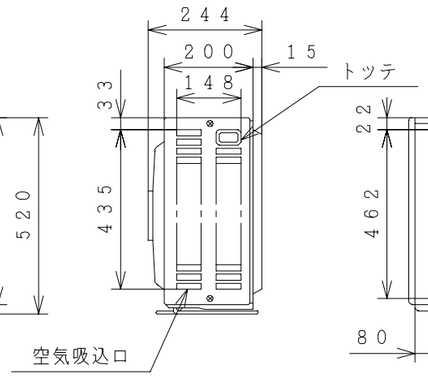

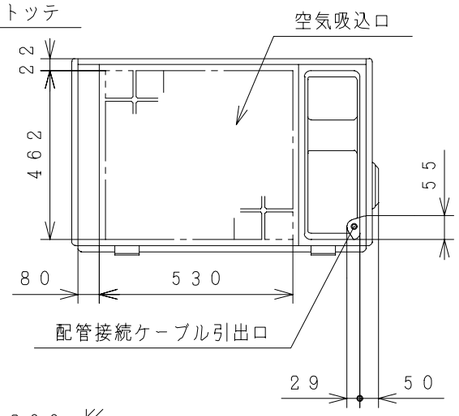

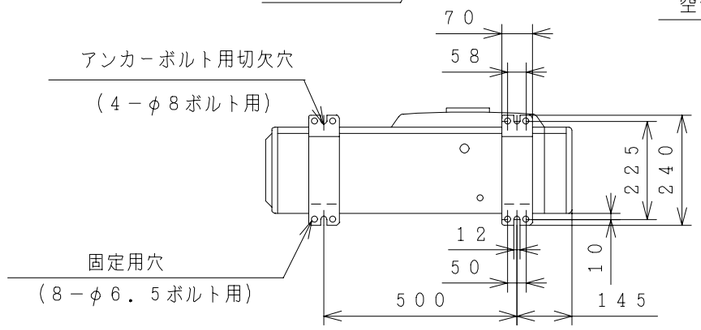

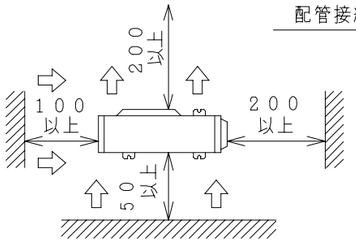

サービススペース

仕様表

項目		形式	室内機 CRS－25SDD	室外機 CRC－25SDD
電源（50／60Hz）			単相100V	
冷凍装置	圧縮機出力（W）		－	600
	熱交換器フィン形状		アコーディオンスリット	山形スリット
	冷媒制御装置		－	キャピラリチューブ
	冷媒	種類	フロン22	
		封入量（g）	700（エアパージ分50g含む）	
	過負荷保護装置		自動復帰形	
	配管	配管接続方式	フレア	
		配管径（外径φmm） 細径	φ6.35	
		配管径（外径φmm） 太径	φ9.52	
		配管セット	P－24VK2，P－28VK2	
送風装置	ファンモータ出力（W）		10	20
	ファン（冷房）	種類	貫流ファン	プロペラファン
		風量（m³／h） 強風	450／480	1,320／1,380
		風量（m³／h） 弱風	380／400	－
		風量（m³／h） 微風	330／330	－
電気特性	運転電流（A）		7.4／8.7	
	消費電力（W）		705／860	
	力率（%）		95／99	
	始動電流（A）		44／43	
	接続ケーブルの本数		2	
	電源プラグ	容量（V－A）	125V－15A	
		形状	Ⓘ	
冷房特性	冷房能力（kW）		2.2／2.5	
	除湿能力（ℓ／h）		1.2／1.4	
	冷房のめやす		6～9／7～10畳（10～15／11～17m²）	
機能	据付方式		背面引掛	－
	主操作スイッチ		ブッシュボタン（ワイヤレス）RAR－0W8	
	表示ランプ		運転，タイマー，フィルター	
	風速切換		自動，強風，弱風，微風	
キャビネット（色、マンセルNo.）			－	TベージュNo.5Y7/2
外形寸法（mm）	高さ		290	520
	幅		790	795＋20
	奥行		154＋7	220＋27
製品質量（Kg）			8	26
騒音（dB）（冷房）	強風		40／42	44／45
	弱風		37／38	－
	微風		33／33	－
ドレン接続口（外径φmm）			16	
付属品			壁掛据付部品一式	
電源コード長さ（m）		左／右	1.5／2.2	
型式認可番号			91－48301	

- ／で示されている数値は左が50Hz，右が60Hzの数値です。
- 本仕様は予告なく変更することがあります。

	備考				投影法	尺度
						NTS
入庫 93.2.19	製図	ワタナベ	93・02・09	名称 CRS-25SDD:CRC-25SDD 構造・寸法図	Hitachi Appliances, Inc. Tokyo Japan	栃木図番 3YAA64634
	審査	マシタヒ	93・02・09			
	承認	ナガサワ	93・02・11			

CAD

「2006.04.01 社名変更/Company Name change Apr.01.2006」

3YDA64644

回路図

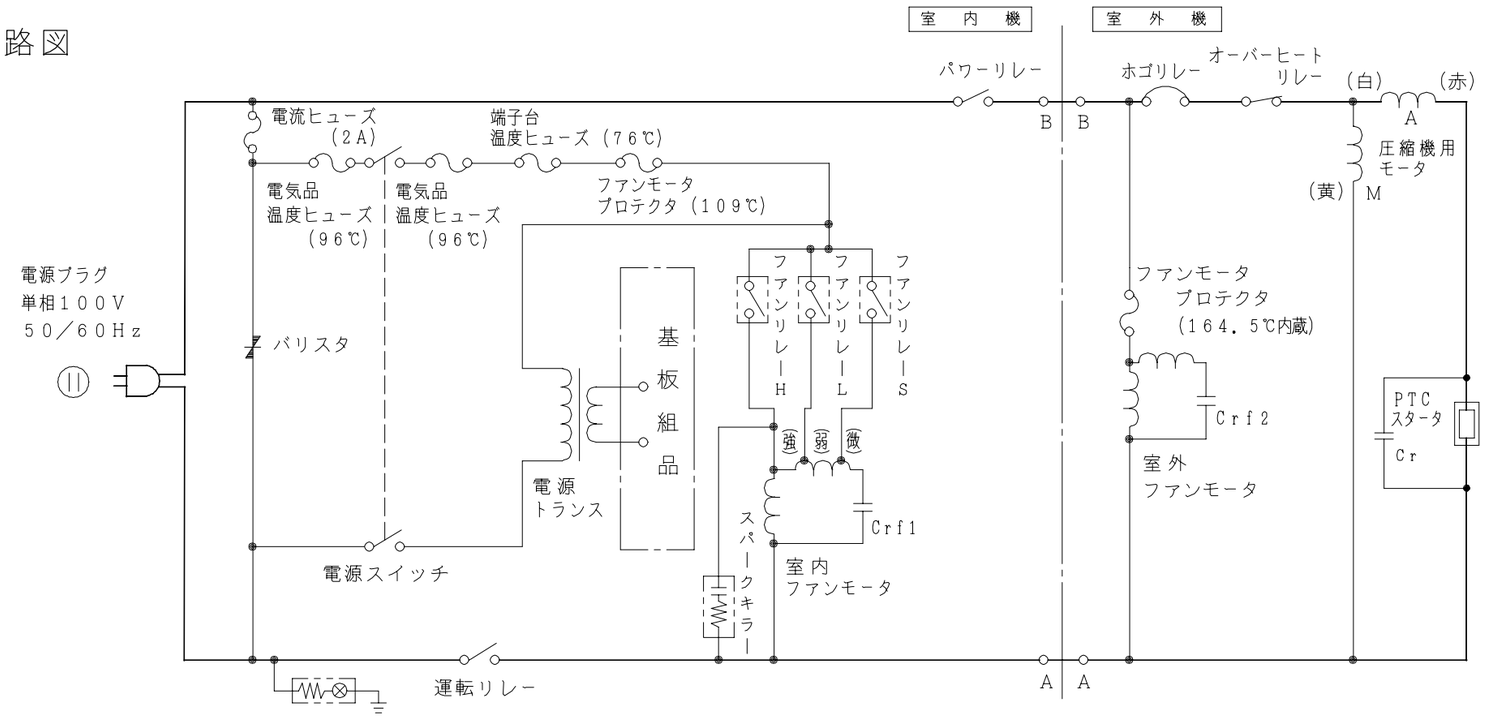

Cr：圧縮機モータ用キャパシタ　　Crf1：室内ファンモータ用キャパシタ
Crf2：室外ファンモータ用キャパシタ

配線図

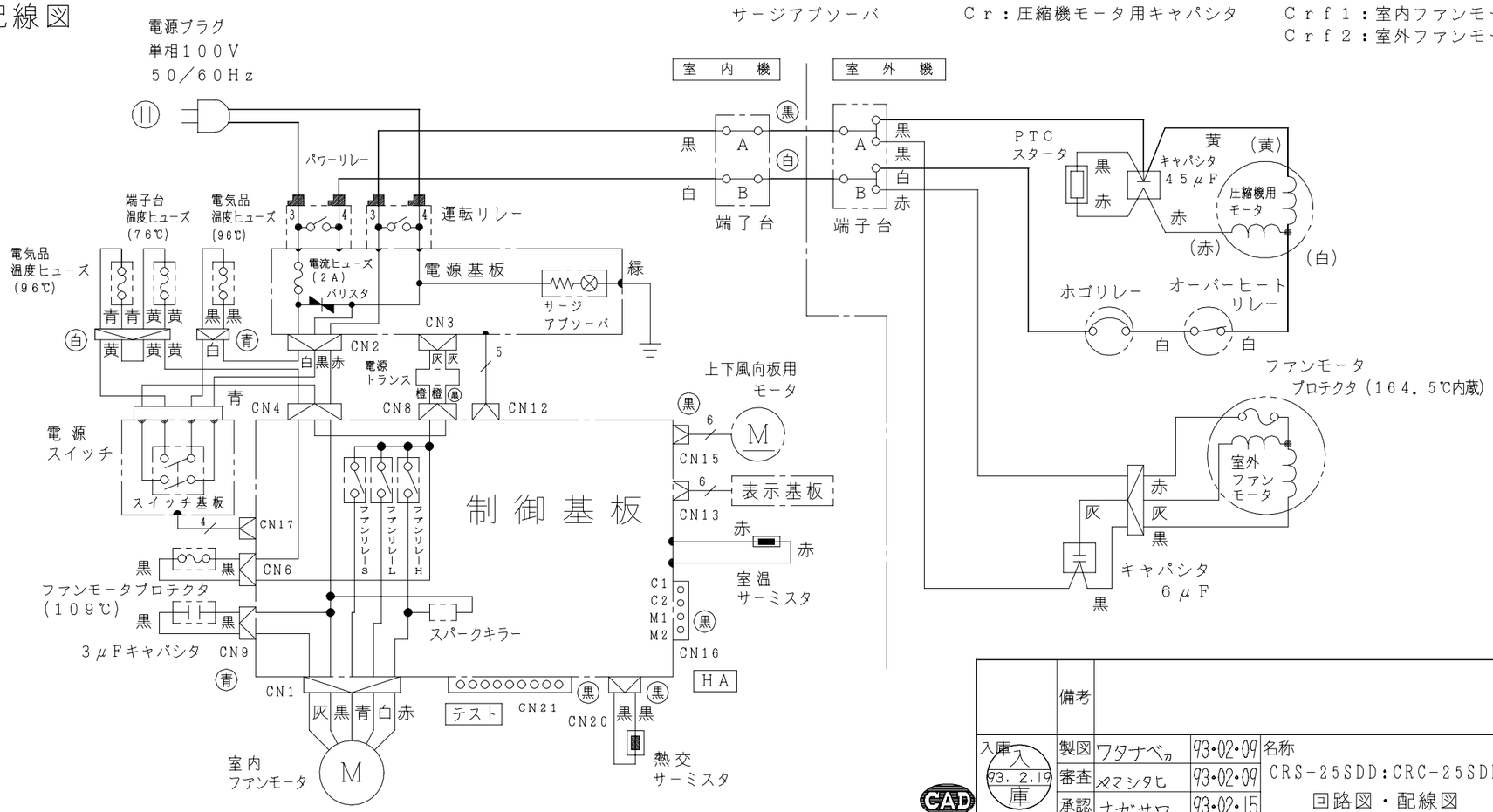

	備考				投影法	尺度
入庫 93.2.19	製図	ワタナベ	93-02-09	名称 CRS-25SDD:CRC-25SDD 回路図・配線図	Hitachi Appliances, Inc. Tokyo Japan	NTS
	審査	マシタヒ	93-02-09			栃木図番 3YDA64644
	承認	ナガサワ	93-02-15			

「2006.04.01 社名変更/Company Name change Apr.01.2006」