3YDA73995

回路図

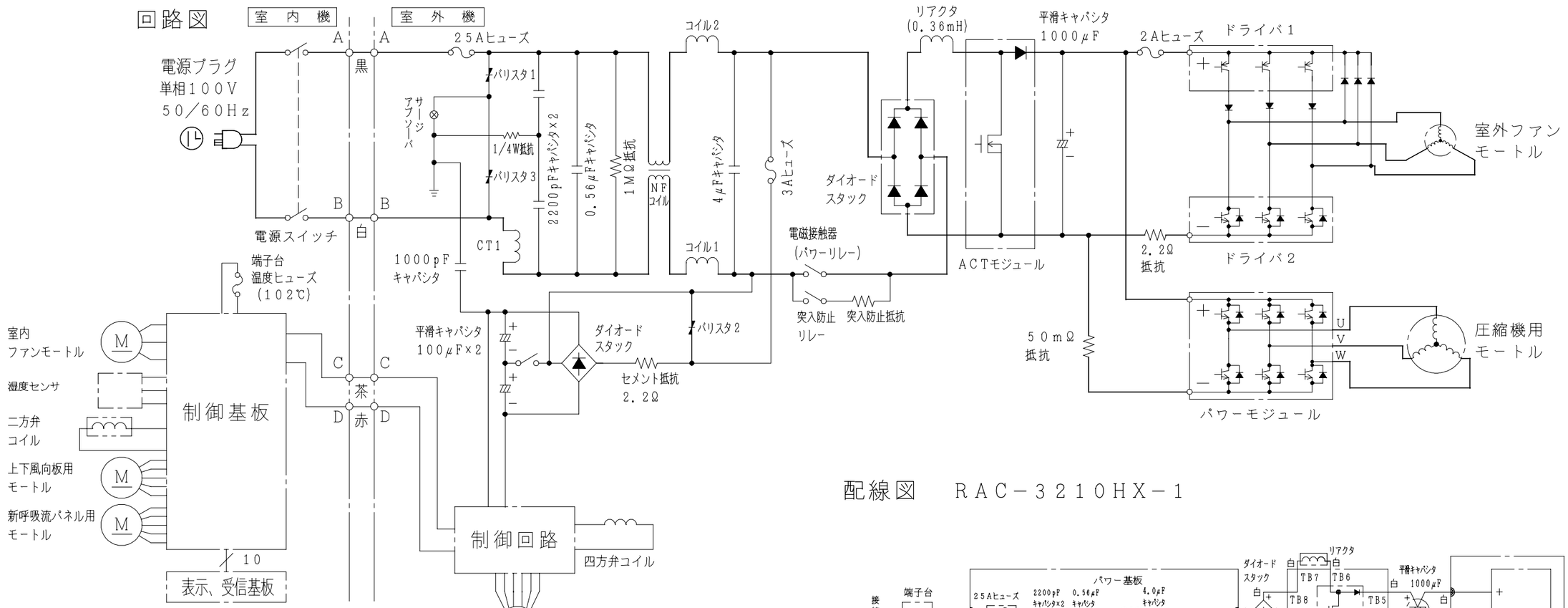

配線図　RAC−3210HX−1

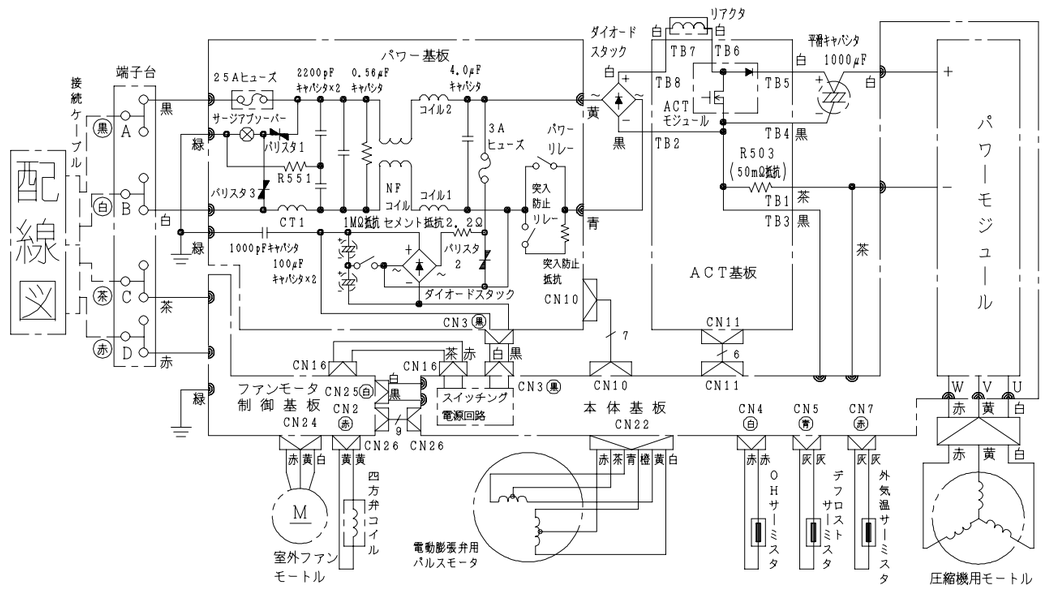

配線図　RAS−3210HX

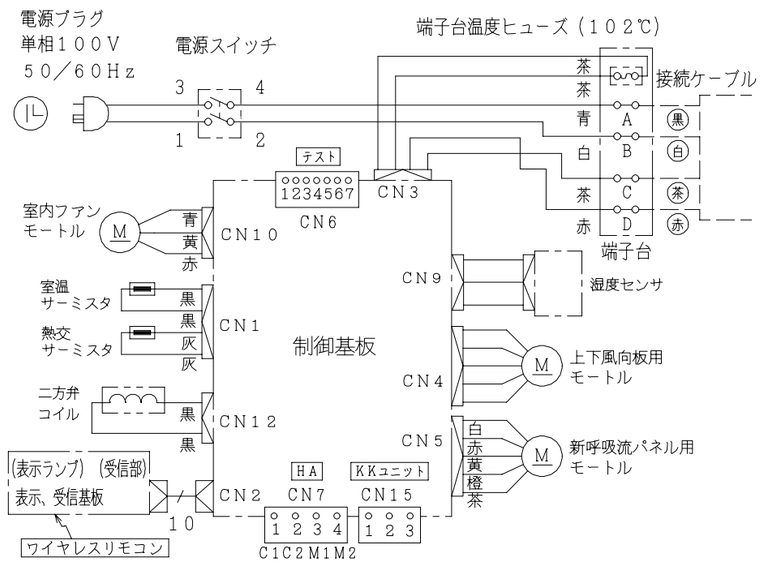

	備考				投影法	尺度 NTS
入庫 97.3.18	製図	カトウ	97・03・10	名称 RAS-3210HX:RAC-3210HX-1 回路図：配線図	Hitachi Appliances, Inc. Tokyo Japan	栃木図番 3YDA73995
	審査	ツカダ	97・03・10			
	承認	オソト	97・03・11			

「2006.04.01 社名変更/Company Name change Apr.01.2006」