3YAA68583

室内機

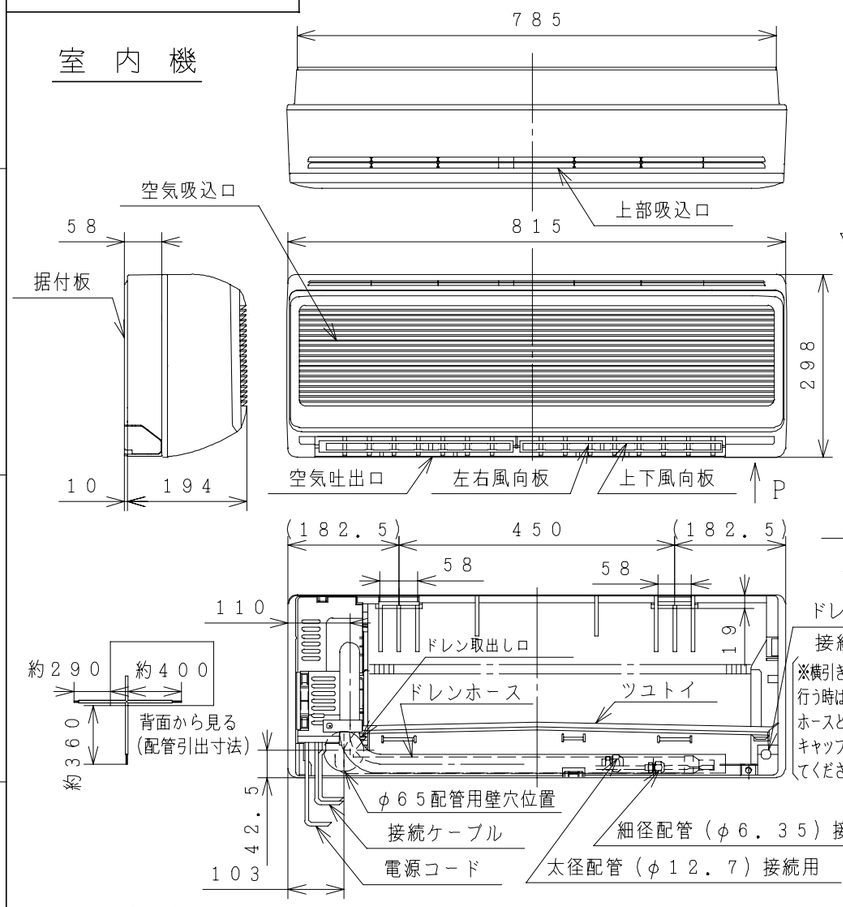

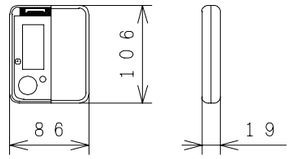

ワイヤレスリモコン

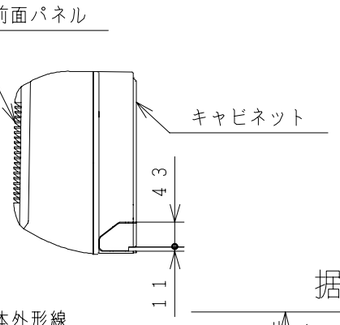

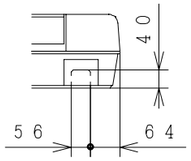

Pから見る(下引配管位置)

据付板

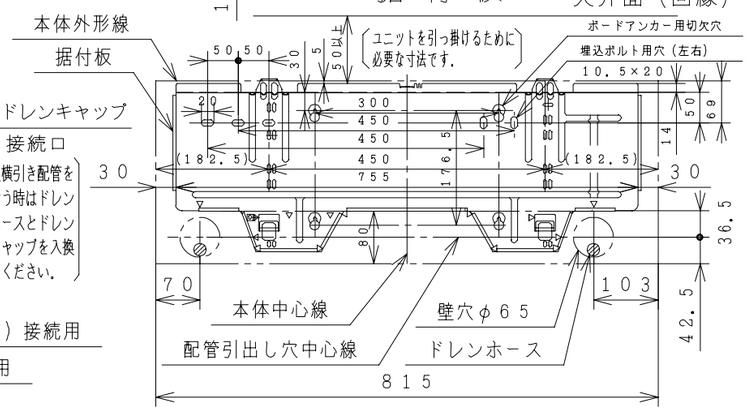

室外機

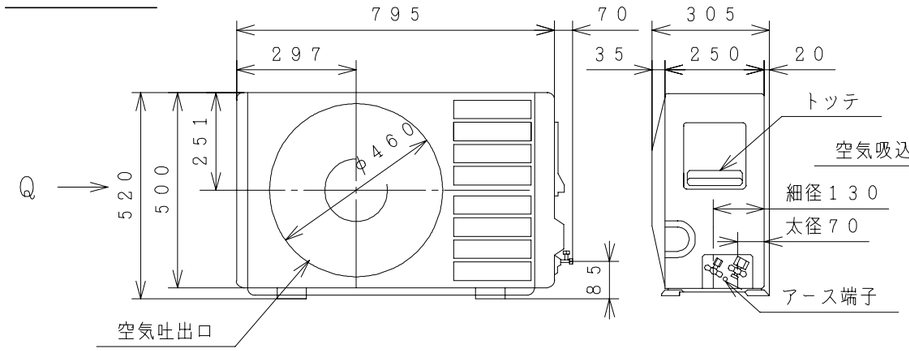

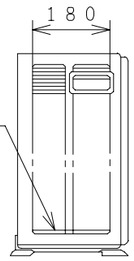

Qから見る

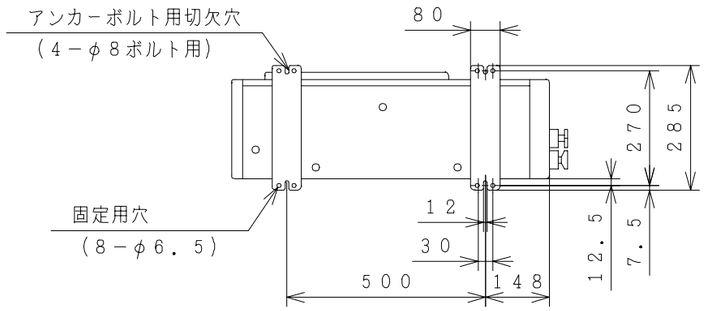

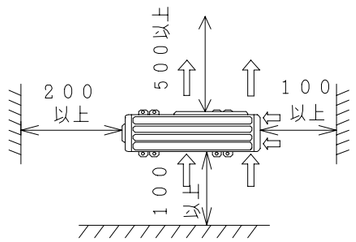

サービススペース
(室外機)

注記

1. 室内機のサービススペースは左右が100mm、上は50mm必要です。
2. 配管は太径、細径とも断熱してあるものを使用します。
3. 配管は長さ10m以内です。
4. 室内・室外機の配管落差は5m以内です。
5. プラグの形状
6. 電源コードの長さ

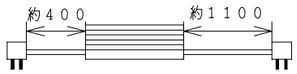

7. 接続ケーブルは、電源側がφ2.0×2、制御側φ1.6×2のFケーブルを使用します

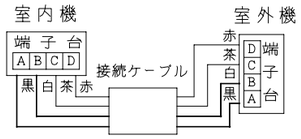

仕様表

項目			形式	室内機 RAS−40FX2K	室外機 RAC−40FX2JK
電源 (50/60Hz)				単相200V	
冷凍装置	圧縮機出力 (W)			−	800
	熱交換器フィン形状			スーパースリット	波形フィン
	冷媒制御装置			−	電動弁
	冷媒切換装置			−	四方弁
	冷媒	種類		フロン22	
		封入量 (g)		1070(エアパージ分20g含む)	
	過負荷保護装置			自動復帰形	
	配管	配管接続方式		フレア	
		パイプ径(外径φmm)	細径	φ6.35	
			太径	φ12.7	
		配管セット		P−45VK2	
送風装置	ファンモータ出力 (W)			20	20
	ファン(冷房・暖房)	種類		貫流ファン	プロペラファン
		風量(m³/h)	強風	480・540	1560
			弱風	410・430	−
			静か	340・360	−
電気特性	運転電流(A)	冷房		8.8	
		暖房	ヒータON	15.4	
			ヒータOFF	−	
	消費電力(W)	冷房		1,590(200〜1,750)	
		暖房	ヒータON	2,900(150〜2,990)	
			ヒータOFF	−	
	力率(%)	冷房		90	
		暖房	ヒータON	94	
			ヒータOFF	−	
	始動電流(A)	冷房		8.8	
		暖房		15.4	
	接続ケーブルの本数			4	
	電源プラグ	容量(V−A)		250V−20A	
		形状			
冷房特性	冷房能力 (kW)			4.0(0.5〜4.5)	
	除湿能力 (ℓ/h)			2.1	
	冷房のめやす			11〜17畳(18〜28m²)	
暖房特性	暖房能力(kW)	ヒータON		6.0(0.5〜7.1)	
		ヒータOFF		−	
		低温		5.4	
	電気ヒーター (W)			1010	
	暖房のめやす			13〜17畳(22〜27m²)	
機能	据付方式			背面引掛	−
	主操作スイッチ			ブッシュボタン(ワイヤレス)RAR−1J1	
	表示ランプ			運転,タイマー,ホットキープ,一発温風	
	風速切換			自動,強,弱,静か	
キャビネット(色,マンセルNo)				−	TベージュNo5Y7/2
外形寸法(mm)	高さ			298	520
	幅			815	795+70
	奥行			194+10	250+55
製品質量 (kg)				10	41
騒音(dB)(冷房・暖房)	強風			44・44	47・47
	弱風			40・40	−
	静か			36・36	−
ドレン接続口 (外径φmm)				16	
付属品				壁掛据付部品一式,ダブルエアクリーナ1セット	
電源コード長さ (m)	左/右			0.4/1.1	−

- 再封入時は1050g封入願います。
- 本仕様は予告なく変更することがあります。

備考				投影法	尺度 NTS
入庫 94.10.5	製図 カシワグラ	94・09・19	名称 RAS-40FX2K:RAC-40FX2JK 構造:寸法図	Hitachi Appliances, Inc. Tokyo Japan	栃木図番 3YAA68583
	審査 オソド	94・09・29			
	承認 カネコ	94・10・04			

「2006.04.01 社名変更/Company Name change Apr.01.2006」

3YDA68585

回路図

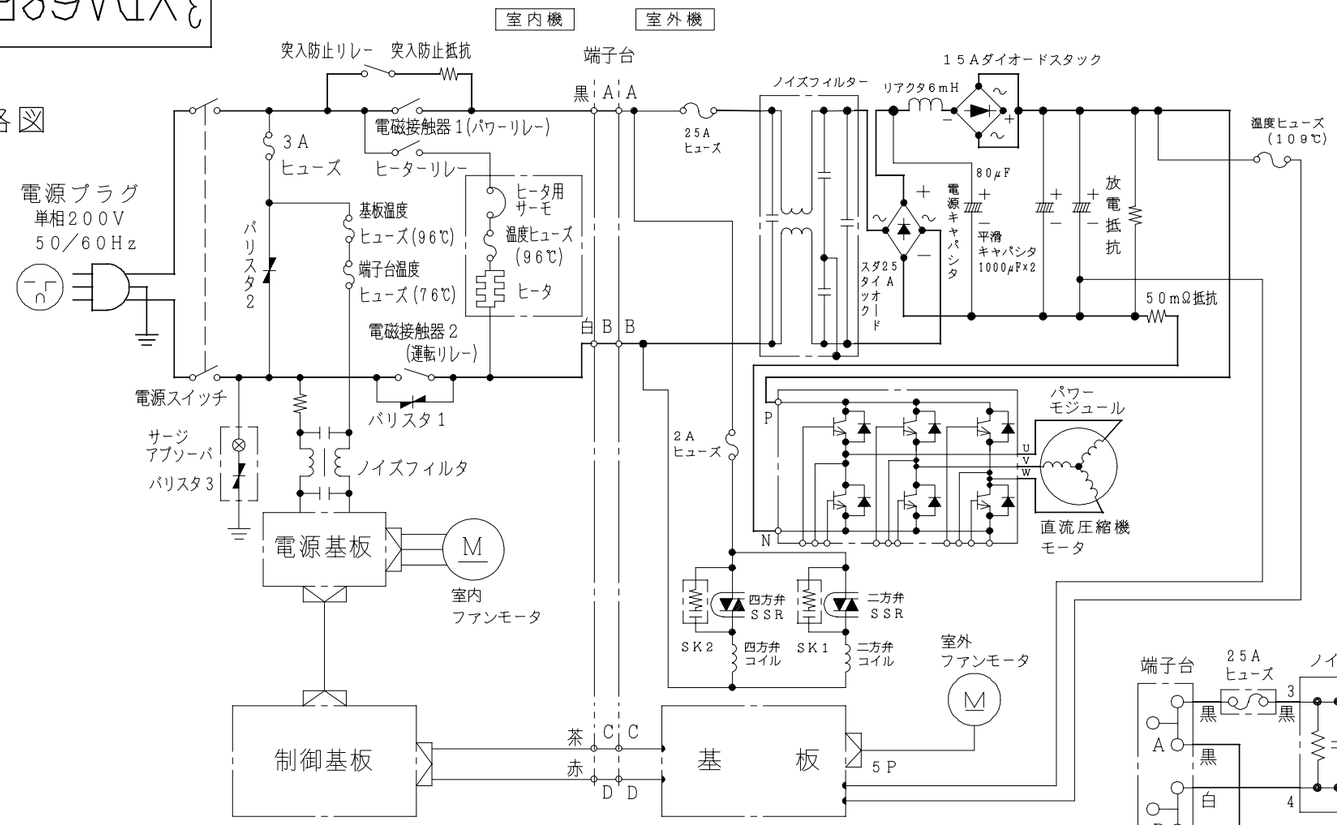

配線図 RAS−40FX2K

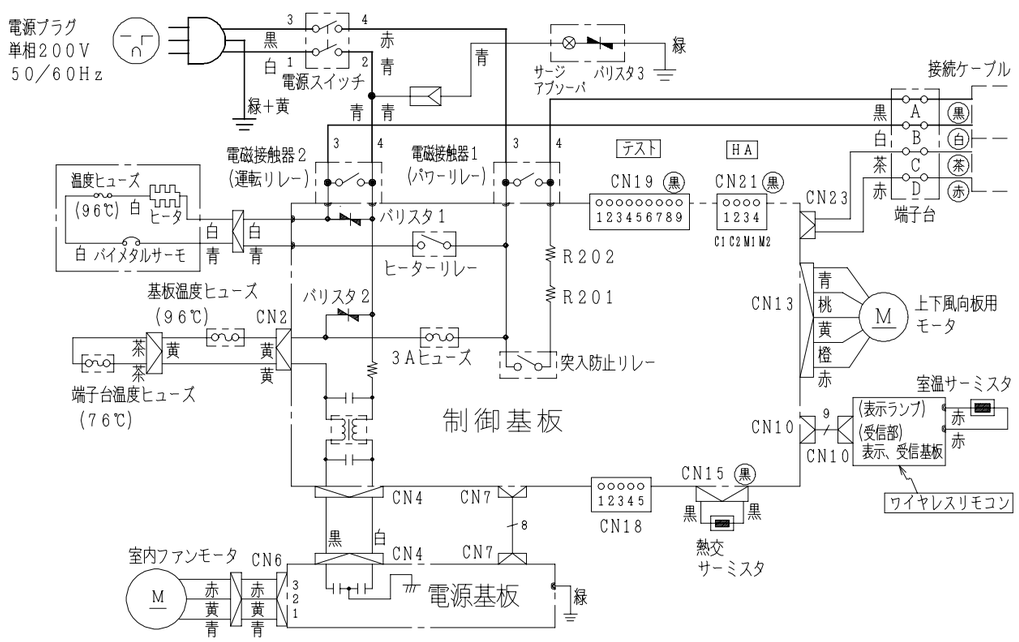

配線図 RAC−40FX2JK

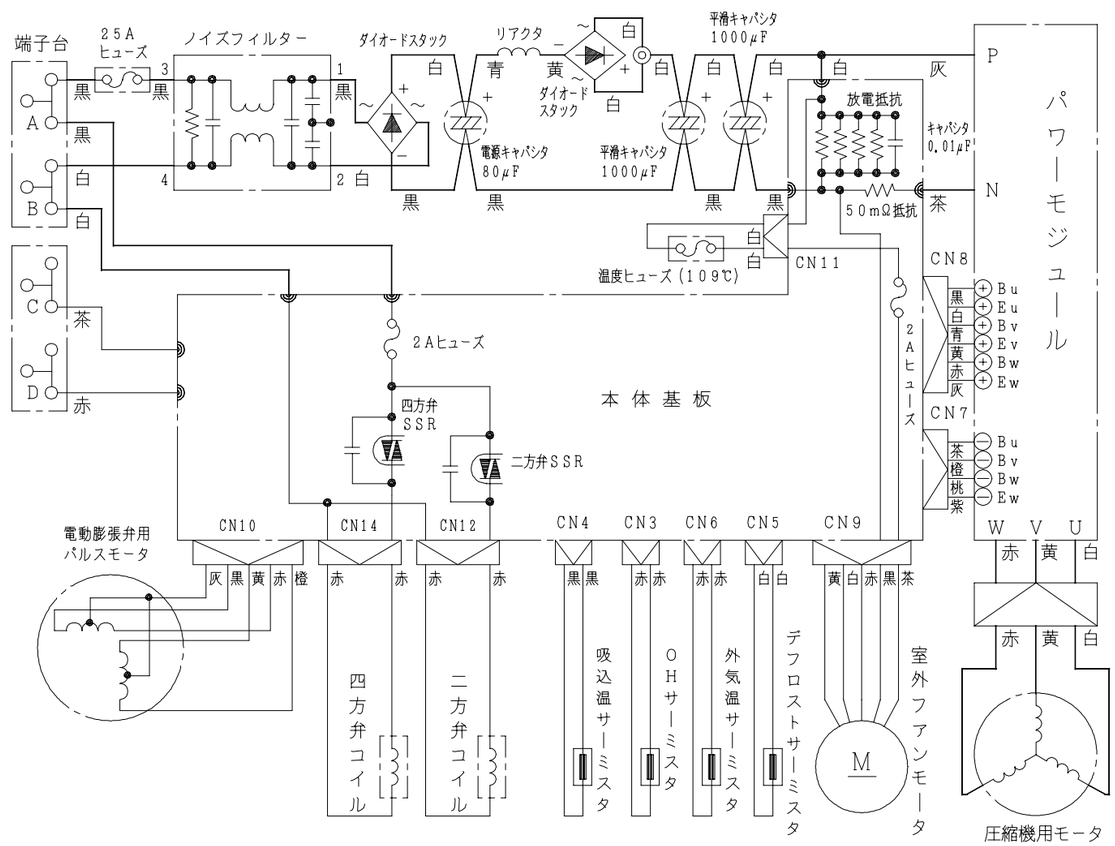

備考				投影法	尺度 NTS
入庫 94.10.5	製図	カシワグラ	94・09・19	名称 RAS-40FX2K:RAC-40FX2JK 回路図：配線図	Hitachi Appliances, Inc. Tokyo Japan
	審査	オソド	94・09・29		栃木図番 3YDA68585
	承認	カネコ	94・10・04		

CAD

「2006.04.01 社名変更/Company Name change Apr.01.2006」